TORA ve Aftara

3.Kitap

Vayikra

İçindekiler

Çevirenin Önsözü
Detaylı Peraşa İndeksi
Tora Okuma Berahalar
Aftara Okuma Berahalar

	Tora	Aftara
VAYİKRA	36	232
TSAV	53	241
ŞEMİNİ	66	248
TAZRİA	79	254
METSORA	89	260
AHARE MOT	101	267
KEDO ŞİM	113	271
EMOR	122	276
BEAR	140	282
BEHUKOTAY	148	288

ÖZEL GÜNLERDE OKUNAN PERAŞALAR

AFTARAT EREV ROŞ HODEŞ		293
RO Ş HODE Ş PERAŞASI	160	300
ZAHOR PERAŞASI	163	309
TAANİT PEREŞASI	165	
PURİM PERAŞASI	167	
PARA PERAŞASI	169	317
AHODE Ş PERAŞASI	173	324
PESAH'IN BİRİNCİ GÜNÜ	177	330
PESAH'IN İKİNCİ GÜNÜ	184	334
PESAH'IN ÜÇÜNCÜ GÜNÜ	193	340
PESAH'IN DÖRDÜNCÜ GÜNÜ	197	340
PESAH'IN BE ŞİNCİ GÜNÜ	202	340
PESAH'IN ALTINCI GÜNÜ	209	340
PESAH'IN YEDİNCİ GÜNÜ	213	344
PESAH'IN SEKİZİNCİ GÜNÜ	223	351

EKLER	357
SÖZLÜK	424

İndex

Perek 1

Vayikra

1. Büyükbaş Ola-korbanları 36
2. Küçükbaş Ola-korbanları 37
3. Kuşlarla Yapılan Ola-korbanları 37

Perek 2

4. Minha Korbanı 38
5. Fırında Pişirilen Minha 39
6. Tavada Kızartılan Minha 39
7. Tencerede Kızartılan Minha 39
8. İlk-Tahıl Minhası 40

Perek 3

9. Büyükbaş Şelamim-korbanları 41
10. Küçükbaş Şelamim-korbanları 41
11. Keçi Cinsinden Şelamim-korbanı 42

Perek 4

12. Koen Gadol'un Hatat-korbanı 43
13. Toplumsal Hatat-korbanı. 44
14. Kralın Hatat-korbanı 46
15. Halktan Birinin Hatat-korbanı 46
16. Kuzu Alternatifi 47

Perek 5

17. Korban Ole Veyored 47
18. Un Alternatifi 50
19. Uygunsuz Kullanım Korbanı 50
20. Muallaktaki Suç İçin Korban 51
21. Namussuzluk Durumu 51

Perek 6

Tsav

22. Ola-korbanının Külleri 53
23. Minha Kuralları 53
24. Koenler'in Minha-korbanları 54
25. Hatat-korbanı Kuralları 54

Perek 7

26. Aşam-korbanı Kuralları. 56
27. Şelamim-korbanı Kuralları 57
28. Koen'in Payı 59

Perek 8

29. Koenler Göreve Atanıyorlar 61

Perek 9

Şemini

30. Sekizinci Gün 66

Perek 10

31. Sarhoşluk 70
32. İbadet Tamamlanıyor 70

Perek 11

33. Kaşerut Kuralları 72
34. Küçük Çaplı Hayvanlar..... 75
35. Hayvanları Konu Eden Diğer Bazı Kanunlar... 77

Perek 12

Tazria

36. Doğum..... 79

Perek 13

37. Tsaraat 80
38. Bir Lekedeki Sağlıklı Et 81
39. İltihap Yerinde Beliren Tsaraat 82
40. Yanığın Üzerinde Beliren Tsaraat 83
41. Kel Bölgeler 84
42. Soluk Beyaz Lekeler..... 85
43. Kellik..... 86
44. Giysilerdeki Tsaraat 87

Perek 14

Metsora

45. Metsoranın Arınma Süreci..... 89
46. Fakir Metsoranın Korbanı..... 91
47. Evlerdeki Tsaraat 93

Perek 15

48. Erkeklerdeki Bedensel Akıntılar..... 95
49. Sperma Boşalması..... 97
50. Adet Kanaması..... 98

51. Kadında Diğer Akıntılar..... 99

Perek 16

Ahare Mot

52. Yom Kipur İbadeti 101

Perek 17

53. Hayvan Kesimi 106

Perek 18

54. Yasak İlişkiler 109
55. Ensest 109
56. Ebeveyn 109
57. Üvey Anne 109
58. Kız Kardeş 109
59. Torunlar 109
60. Yarı-Kız Kardeş 110
61. Hala 110
62. Teyze 110
63. Amcanın Karısı 110
64. Gelin 110
65. Kardeşin Karısı 111
66. Diğer Yasak İlişkiler 111

Perek 19

Kedoşim

67. Kutsiyet Kuralları 113
68. Yasak Uygulamalar 115

Perek 20

69. Cezalar 117

Perek 21

Emor

70. Koenler'e Özel Kurallar 122

71. Koen Gadol 123

72. Bedensel Kusuru Olan Koenler 124

Perek 22

73. Koenler'e Özgü Saflık 125

74. Kusurlu Hayvanlar 127

75. Uygun Hayvanlar 129

Perek 23

76. Özel Günler; Şabat 130

77. Pesah 130

78. Omer 131

79. Omer Sayımı; Şavuot 131

80. Roş Aşana 133

81. Yom Kipur 133

82. Sukot 134

Perek 24

83. Menora 136

84. Lehem Apanim 137

85. Tanrı'ya Lanet Okuyan Adam 137

86. Tanrı'ya Lanet Okumanın Cezası 138

Perek 25

Bear

87. Şemita 140

88. Yovel 141

89. Toprağın Kurtarılması 143

90. Surlu Şehirlerdeki Evler 143

91. Yardımlaşma. 144

92. Köleler 145

93. Yahudi Olmayanların Yahudi Köleleri 146

Perek 26

Behukotay

94. İtaatin Ödülleri 148

95. İtaatsizliğin Cezaları 149

96. Yıkım ve Teşuva 151

Perek 27

97. Bağış Değerlemeleri 153

98. Hayvanların ve Gayrimenkulun Kutsiyet Adanması 154

Özel Peraşalar

Roş Hodeş Peraşası 160

Zahor Peraşası 163

Taanit Peraşası 165

Purim Peraşası 167

Para Peraşası 169

Ahodeş Peraşası 173
Pesah'ın İlk Günü Okunan Peraşa 177
Pesah'ın İkinci Günü Okunan Peraşa 184
Pesah'ın Üçüncü Günü Okunan Peraşa..... 193
Pesah'ın Dördüncü Günü Okunan Peraşa 197
Pesah'ın Beşinci Günü Okunan Peraşa 202
Pesah'ın Altıncı Günü Okunan Peraşa..... 209
Pesah'ın Yedinci Günü Okunan Peraşa..... 213
Pesah'ın Sekizinci Günü Okunan Peraşa..... 223

Aftaralar

Aftarat Vayikra 232
Aftarat Tsav 241
Aftarat Şemini 248
Aftarat Tazria 254
Aftarat Metsora..... 260
Aftarat Ahare Mot 267
Aftarat Kedoşim 271
Aftarat Emor..... 276
Aftarat Bear 282
Aftarat Behukotay 288
Aftarat Erev Roş Hodeş..... 293
Aftarat Roş Hodeş 300
Aftarat Şabat Zahor..... 309
Aftarat Şabat Para 317
Aftarat Şabat Ahodeş 324

Aftara Leyom Rişon Şel Pesah (Pesah I) 330
Aftara Leyom Şeni Şel Pesah (Pesah II) 334
Aftara Le Şabat Hol Amoed Pesah 340
Aftara Leyom Şevii Şel Pesah (Pesah VII)..... 344
Aftara Leyom Şemini Şel Pesah (Pesah VIII) . 351

Ekler

II. Bet-Amikdaş'ın Planı 357
Yahudilik'te İdam Cezası..... 401

Sözlük..... 425

ÖNSÖZ

Torat Koanim

Vayikra kitabı genel olarak *Koen*ler ve Leviler'e ait görevleri içerdiğinden, aynı zamanda "***Torat Koanim*** – *Koenler Yasası*" olarak da adlandırılır. Bu kitapla ilgili *Alaha Midraş*ları'nı içeren kitaba da bu nedenle *Torat Koanim* adı verilmiştir. Bu kitapta tüm *korban*ların kuralları ve *Mişkan*'daki işlemler ele alınmaktadır. Şemot kitabı sürgün ve kurtuluş üzerineydi ve Tanrı'nın Onuru'nun *Mişkan*'ı doldurmasıyla tamamlanmıştı. Vayikra kitabı bunun devamı olarak *korban*lar ve *Mişkan*'daki kuralları içermektedir. Bu sayede *korban*lar günah durumunda, Bene-Yisrael'in yapacakları *Teşuva* ile birlikte onarım sağlayacak ve böylece günahlar *Şehina*'nın halkı terk etmesine neden olmadan silinecektir.

Kitap aynı zamanda Tanrı ibadeti için *Mişkan*'a gelen *Koen*ler'in kutsal konumda olmalarını, Kutsal Mekan ve onunla ilgili her türlü "kutsal" şeyin, *tuma*dan uzak tutulmasını emretmektedir.

Vayikra kitabının büyük bölümü *korban*lar, kimlerin ne tür *korban* getireceği, bunu nerede gerçekleştireceği üzerine kuruludur. Diğer mitsvalar da bunun bir devamı niteliğindedir. Başta gönüllü olarak getirilen *korban*lara değinildikten sonra, onlara bağlı olarak kan ve içyağı yemek yasaklanmakta (3:17), sonra da günah durumunda getirilen *korban*lar açıklanmaktadır (4:1-5:26). Yine bu konunun bir devamı olarak yasak olan ve olmayan yiyecek türleri açıklanmaktadır (11:1-47), zira yasak yiyecekler de insan ruhunu *tame* yapma özelliğine sahiptir ve bunları yiyen ya da bazılarına dokunan kişilerin, kutsal olan her türlü şeye dokunması ve Kutsal Mekan'a girmesi yasaktır. Ve eğer bir kişi bu halde Kutsal Mekan'a girerse, yine bir *korban* getirmekle yükümlüdür (5:14).

Kitap aynı zamanda *Metsora*, doğum yapan kadın, bedensel akıntılar gibi konuları da işlemektedir; zira bunlar da *korban* gerektiren konular olmanın yanında, birer *tuma* kaynağıdır. Bunun ardından yasak ilişkiler konusuna geçilmektedir; zira bu ilişkiler insanın ruhunu *tame* yapma özelliğine sahip olmanın dışında, *Şehina*'nın Bene-Yisrael'den uzaklaşmasına ve sonunda halkın sürgüne çıkmasına yol açar. Dahası, bu günahları bilmeden işleyen kişi de *korban* getirmelidir. Sonrasında da *Şabat* ve bayramlar konuları aktarılmaktadır, ki bunlar, özel *korban*ların getirilmesini gerektiren zamanlardır (Ramban).

Kitap, Erets-Yisrael'e özgü bazı kuralları, Tora'ya uygun yaşamanın ödüllerini ve aksi durumda halkın yüzleşeceği felaketleri bildirdikten sonra, *Bet-Amikdaş*'a yapılabilecek özel bağışlar konusuyla son bulmaktadır.

Üçüncü Kitap

Tora'nın ilk iki kitabı olan Bereşit ve Şemot'un aksine, Vayikra kitabı, [*Mişkan*'ın açılışı ve Aaron'un iki oğlunun ölümü dışında] olayları konu etmez; daha çok emirlere ve uygulamasal detaylara ayrılmıştır.

Midraş'taki (*Vayikra Raba* 7:3) şu öğreti ilgi çekicidir: "Rabi Asi şöyle dedi: 'Çocuklara Tora'yı öğretmeye, neden [ilk kitap olan] Bereşit'le değil de Vayikra kitabıyla başlarız? Çünkü çocuklar saftır ve *korban*lar saftır. Dolayısıyla saflar gelsin ve saflar[ın kuralları] ile ilgilensin".

Açık bir şekilde *Midraş* bize Tora öğreniminin başlangıç noktasının özellikle Vayikra kitabı olması gerektiğini söylemekte ve bunun nedenini *korban*lara bağlamaktadır. Neden?

İleride Vayikra peraşası içinde *korban* konusu elden

geldiğince geniş bir şekilde açıklanmıştır. Orada da görüleceği gibi, ***korban*** sözcüğü "bir hayvanı alıp kesmek"ten çok daha fazlasını ifade eder. Bu sözcük "***Karov*** – *Yakın*" kökünden gelir. Dolayısıyla *korban*lar, insanın Tanrı'ya olan yakınlığını, Tanrı'nın kendisine yakınlık göstermesi nedeniyle duyduğu şükranını, ya da işlenmiş bir hata nedeniyle Tanrı'dan sözün gelişi "uzaklaşmış" olmanın pişmanlığıyla tekrar yakınlaşma çabasını simgeler.

Bir gerçeği kabul etmeliyiz. Günümüzün insanı, ne kadar açıklanırsa açıklansın, ne kadar felsefi paraleller kurulursa kurulsun *korban* konusunu benimsemekte ve anlamakta güçlük çekmektedir. Aslında bunun nedeni basittir. Bizler *korban*ların yapıldığı bir ortamda doğmadık, böyle bir dönemde yaşamıyoruz. Bu nedenle tüm açıklananlar bizim için çok büyük bir anlam ifade etmediği gibi, *korban* konusunu eski dönemlere ait ilkel bir uygulama olarak görmemiz de oldukça doğal. O kadar ki, *Bet-Amikdaş* tekrar inşa edildikten sonra *korban* konusunun tekrar gündeme gelmesi bile bizim için aklın alabileceği bir olasılık olarak görünmeyebilir. Yine de en azından bir "olasılık" olarak şunu söyleyebiliriz: *Korban* uygulaması, geri geldiği zaman, hepimiz için tekrar "doğal" karşılanan bir uygulama halini alacaktır. Zira tıpkı *Bet-Amikdaş*

döneminde olduğu gibi, *korban*ların yapıldığı ortam geri gelecektir ve bizler bunu şimdi olduğundan daha az yadırgayacak ya da hiç yadırgamayacağız.

Ama elbette tüm bunlar, *korban* konusuna "bugün ve şu anda" olan bakışımız hakkında bir değişikliğe yol açmakta değildir. *Korban* bizim için çok çekici bir kavram olmadığı gibi, günümüzde böyle bir uygulama da yoktur. Oysa bir gerçek vardır: Tora, ***Torat Hayim***, "Yaşam Yasası"dır – "Yaşayan Tora"dır. Tora'nın bazı mitsvalarının yürürlükte olması ancak belirli bazı şartların yerine gelmesine bağlı olmasına karşın; yine de Tora'nın mesajları, istisnasız her dönem için geçerlidir. Konumuzdan örnek verirsek; günümüzde *Bet-Amikdaş* ayakta olmadığı için, birçok mitsva gibi *korban* uygulaması da yürürlükte değildir. Ama bu, *korban* konusundan öğreneceğimiz hiçbir şeyin olmadığı anlamına gelmez. Tora'nın tüm mesajları her dönemde, ve bu dönemde, canlılığını korumaktadır. Ancak bu mesajları görebilmenin yolu Tora öğreniminden geçer. Ve işte Vayikra kitabının belki de en önemli mesajı, Tora öğrenimidir.

Mişna – ve *Talmud* – toplam altı ana bölümden oluşur. Bunlardan biri "***Kadaşim*** – *Kutsallar*"dır. Bu bölüm genel olarak *korban*ları ve *Bet-Amikdaş*'taki uygulamaları konu eder. Sadece et yeme amaçlı hayvan kesimini konu eden *Hulin* adlı alt başlığı haricinde, *Talmud*'un bu bölümü günümüz için neredeyse tamamen teorik bilgidir. Öte yandan, Hahamlarımız, *Talmud*'un tam da bu kısımlarını öğrenmenin önemi üzerinde dururlar. Bunun nedeni de açıktır: Tanrı bize Tora'yı vermiştir ve bizden gece-gündüz onun üzerinde düşünmemizi beklemektedir (Yeoşua 1:8). Tora, Tanrı'nın sınırsız Bilgeliği'ni içerir. Tora'yı öğrenmek, bu Bilgeliğe ve dolayısıyla Bizzat Tanrı'ya bağlanmaktır. Ve bu, Tora'nın sadece pratik kısımları için değil, aynı zamanda, hatta belki de daha yüksek düzeyde olmak üzere, teorik kısımları için de geçerlidir. Bu açıdan, *Kadaşim* bölümü gibi günümüzde neredeyse tamamen teorik olan yerleri öğrenmek, Tora'yı "Tanrı'nın Bilgeliğinin Yansıması" olarak takdir ediyor olmanın ifadesidir. Kişi elbette pratik kısımları öğrenmelidir – zira bunu yapmazsa neyi nasıl yapacağını nereden bilecektir? Ama bu onu "nasılsa uygulaması yok" gerekçesiyle, teorik kısımları öğrenmekten muaf tutmaz. Tora öğrenimi başlı başına bir değerdir. Tora sadece uygulama amacıyla değil, aynı zamanda "sırf öğrenme amacıyla" da öğrenilmelidir. Ve bunu yapan kişi, kendisini Tanrı'ya ne kadar yakın hissettiğini görünce Tora'nın gerçek sırrını anlayacaktır. Tora öğrenimi, insanı Tanrı'ya yaklaştırma özelliğine sahip en kuvvetli iksir-

dir.

Belki de bu nedenledir ki, Hahamlarımız bizlere, *korban*ların olmadığı dönemlerde, *korban*larla ilgili kuralları öğrenmenin, onlar üzerinde düşünmenin ve onlardan günlük yaşam için rehberlik almanın, aktif olarak *korban* getirmekle eşdeğer olduğunu öğretirler. *Korban* insanı Tanrı'ya yakınlaştırır. Tora öğrenimi, insanı Tanrı'ya yakınlaştırır. Ve eğer bu öğrenim, *korban*lar konusundaysa, bu yakınlaşmanın düzeyinin daha da yüksek olması bir sürpriz değildir.

Vayikra kitabını hazırlarken özellikle bu noktanın üzerinde durduk. Bu kitapta, elbette düzey açısından "temel"i aşmayan bir kitabın sınırlamaları dahilinde, elden geldiği kadar Tora'nın nasıl incelendiği, mitsvalar hakkında metin içinde doğrudan belirtilmemiş detayların, geleneksel yöntemlerle nasıl türetildiği, Tora'nın sadece düz bir metinden ibaret olmayıp, ilk bakışta ilgisiz görünen yerleri arasında nasıl yakın bağlar ve köprüler olduğu gibi konuları örneklemeye çalıştık.

Elbette tüm bunlar, uzman bir Haham'ın rehberliğinde, yüz yüze bir ortamda yapılan gerçek Tora öğreniminin yerini tutan örnekler değil. Ne yazık ki cemaa-

timizde, düzenli ve gerçek *Talmud* öğrenimi fırsatı henüz mevcut değil. Yine de, her Yahudi'nin "en temel" "hakkı" ve "görevi" olan Tora öğrenimi için gerekli fırsatların en yakın zamanda Türkiye Yahudi Cemaati için de yaratılacağına dair ümidimiz daimdir. Ancak bu olana kadar, yaptığımız bu mütevazı çalışmanın, Tora öğrenimi için bir fırsat, bir başlangıç ve bir teşvik kaynağı olması en büyük dileğimiz.

Bir not: Yukarıda yazılanlardan, Vayikra kitabında sadece teorik kuralların olduğu sonucuna varılmamalıdır. Yahudilik'i "özel" yapan kuralların büyük bir çoğunluğu bu kitapta yer alır. Bu kurallar, *Kaşerut* gibi kişisel düzeyden, *Taarat Amişpaha* (Aile Saflığı) gibi ailesel düzeye ve tüm toplumun kutsal olmasını talep eden sözlerle başlayan Kedoşim peraşasındaki, bu kutsiyete ulaşmanın yolunu açıklayan toplumsal kurallara kadar, her düzeyde, Yahudi'nin yaşamını belirli bir düzene sokmakta, onu Tanrı'nın istediği türdeki bir yaşam için yönlendirmektedir.

Tüm bu kurallar, sadece birer tavsiye değil, aynı zamanda Tanrısal birer emir olarak verilmektedir. Tanrı bununla kalmamakta, kutsiyete uygun davranma konusunda etkili bir ödül-ceza sisteminin varlığından da bahsetmektedir. Bu nedenle her Yahudi,

kendisinden nasıl bir yaşam tarzı beklendiğinin farkında olmalıdır.

Tora Öğrenimi ve Tevazu

Mişna'nın *Pirke Avot* kısmı "Moşe, Sinay'dan Tora aldı" sözleriyle başlar. Ancak bu cümledeki sözcük kullanımı biraz sorunludur. Moşe Tora'yı "Sinay'dan" değil, "Sinay'da, Tanrı'dan" almıştır. Hahamlarımız özellikle "Sinay'dan" demekle ne mesaj vermek istemişlerdir?

Bu soruyu cevaplamak için, Hahamlarımız'ın diğer bir öğretisine göz atalım: *Midraş*'a göre Tora verileceği zaman, dünyanın en heybetli dağları "Tora benim üzerimde verilecek" hevesiyle yerlerinden kalkıp Bene-Yisrael'in bulunduğu çöle gelirler. Ancak Tanrı, Tora'yı vermek için özellikle, mütevazı yükseklikte küçük bir dağ olan Sinay dağını seçer. Ve bu bize, Tora'ya layık olmak için, kişinin, tıpkı Sinay gibi mütevazı olması gerektiğini öğretir.

Bu tanıdık *Midraş* yukarıdaki soruya cevap vermektedir: Tora'nın, "yeryüzündeki en mütevazı kişi" olduğuna tanıklık ettiği Moşe, bu özelliğini "Sinay'dan" almıştır. Ve Tora'yı Tanrı'dan alıp Bene-Yisrael'e

öğretebilecek konuma, ancak Sinay'dan aldığı bu mesaj sayesinde gelmiştir. Başka bir deyişle "Moşe, Sinay'dan [tevazu özelliğini ve bu sayede Tanrı'dan] Tora'yı almıştır".

Güzel… Ancak bu *Midraş*'ta da bir sorun vardır. Biraz düşünürsek bütün mesaj tevazu ise, Tanrı Tora'yı neden alçak bir dağ olan Sinay'da vermiştir? Amaç alçakgönüllülüğün önemini vurgulamak ise, düz bir ova daha uygun olmaz mıydı?

Otoriteler bu soruya etkili bir cevap verirler: Tevazu, sadece "gurur duymaya hakkı olan" kişilerde olduğunda anlamlıdır. Bir ova yüksek değildir; dolayısıyla bu konuda gurur duyacak herhangi bir yanı zaten yoktur. Ama bir dağın yüksekliği vardır. Bu ona "işte ben" dedirtecek bir özelliktir. Bu nedenle Tora'nın, alçak da olsa, bir "dağ" üzerinde verilmiş olmasındaki sembolizm daha kuvvetlidir.

İşte Moşe Rabenu, böyle bir kişidir. Onun alçak gönüllüğü herkesinkinden üstündür; çünkü "o", herkesten üstündür – ama buna karşın mütevazıdır. Bizzat Tanrı'dan Tora'yı almaya, onu öğrenmeye ve öğretmeye, işte bu özelliği sayesinde hak kazanmıştır. Moşe'nin bu tevazuu, Vayikra kitabının ilk sözcüğün-

de ifade bulmaktadır (bkz. 1:1 açk.).

Tüm bunlar, bize Tora öğrenimi sırasında takınmamız gereken tavır hakkında önemli bir ders verir. Hahamlarımız öğretirler: "Tora çölde verilmiştir; çünkü Tora'yı sadece kendisini bir çöl gibi ıssızlaştıran [yani tüm önyargılarından arınan, kendisinin hiçbir şey bilmediğini kabullenen ve onu, yargılamak için değil, tamamen "öğrenmek" amacıyla öğrenen] kişiler hak eder". Bunu bir örnekle açıklayalım:

Bir Yahudi, Kotzk'lu Rabi Menahem Mendel'e gelir ve gururla "Tüm *Talmud*'u öğrendim!" ilanında bulunur. Kotzk Rabisi gözlerini ona diker ve cevap verir: "Demek tüm *Talmud*'u öğrendin… Çok iyi... Ama asıl soru şu: '*Talmud*' sana ne öğretti?"
Eğer biz Tora'yı öğrenmek istiyorsak, burada amacın, sırf entellektüel bilgimizi geliştirmek olmadığını anlamamız gerekir. Tora öğrenirken amaç, gerçekten "öğrenmek", dersler almak, özeleştiri yapmak, yanlış davranışlarımızı düzeltmek, Tanrı'nın öğrettiği bir yaşamı benimsemek olmalıdır. Ama bir kişi, kendisini "ben zaten kendi bildiğim gibi, en iyi şekilde yaşıyorum; Tora'nın bana öğretecek bir şeyi yok" diyebilecek kadar "yüksekte" görüyorsa, Tora'yı hiçbir zaman alamayacak, onun öğretilerini "yeterli ve mantıklı"

bulmayacak, yaşamını kendi yanılsaması içinde sürdürmeye devam edecektir.

Tora öğrenmeye başlarken, henüz bir dağ olmadığımızı kabul etmemiz gerekir. Tıpkı Tora öğrenimine, "saf olan" *korban*ları öğrenmek üzere Vayikra kitabından başlayan "saf ve temiz" çocuklar gibi…Tora'nın rehberliğinde yükselmek ancak bu ön şartla mümkündür.

<u>Teşekkürler</u>…

Vayikra kitabının ikinci pasuğunun, basit anlamının ötesinde bir bakışla okunması, Tanrı Adına kutsal bir iş yapıldığı zaman kişinin "kendisini *korban* olarak sunuyormuşçasına" bir tavır içinde olması gerektiğini ortaya koymaktadır. Kişi böyle bir amaç uğruna en üst düzeyde fedakarca davranmalıdır.

Açıkçası, kendi adıma böyle bir fedakarlıkta bulunduğumu söylemek doğru olmayacak. Ne de olsa bu kitabı hazırlamak benim doğrudan işimdi ve bu uğurda herhangi bir şeyi feda ettiğimi söyleyemem. Ancak bu, elinizdeki çalışmanın, yukarıda bahsedilen prensibe uygun bir fedakarlıkla çıkmadığı anlamına gelmiyor elbette. Söz konusu fedakarlık şahsen tarafımdan yapılmadıysa bile, birazdan ismen zikredeceğim herke-

sin bu kitabın hazırlanmasında, görev bilincinin ötesinde özverili birer payı var.

Öncelikle böyle bir çalışmanın yapılabilmesini olanaklı kılan şartların oluşması, tıpkı önceki kitaplarda olduğu gibi **Tora Grubu**'nun sponsorluğu sayesinde gerçekleşti. Cemaatimizin son yıllarda Yahudi kaynaklarına eskisine göre daha çok ulaşabilmesini doğrudan sağladığı gibi, başka çalışmalar için de öncü ve örnek olan bu gruba hepimizin çok önemli bir şükran borcu var. Özellikle bu proje konusundaki yardımları, çalışmanın olabilecek en rahat ve serbest şartlarda gerçekleşmesini sağladıkları için kendilerine en içten şükranlarımı sunuyorum.

Bir kitabın içeriğinin yanında nasıl göründüğünün de okuyucu üzerinde önemli bir etkisi vardır. Bu önemli etkiyi yaratan kişiler: Tecrübesiyle bize çok yardımcı olan ve kapak tasarımını gerçekleştiren sevgili **Jojo Kamhi**; oldukça zorlu bir çalışma olan [ve her kitapta benim biraz daha zorlaştırdığım] sayfa düzenini gerçekleştiren sayın **Yavuz Osman Yılmaz** ve **Tülay Yazan**; kitaptaki çizim çalışmalarını gerçekleştirerek, *Bet-Amikdaş*'taki işlemlerin gözle görülüp kafada canlandırılabilecek şekle gelmesini sağlayan **Rozi Asa** ; hepinize sonsuz teşekkürler.

İngilizce kaynaklardan yaptıkları çevirilerle bu kitabın açıklama kısımlarına önemli katkılarda bulunan sevgili **Selin Saylağ**, **Diana Yanni** ve **Ceki Baruh** daha önce bahsettiğim "fedakarlık" konusunun en önemli örnekleridir. Bu genç arkadaşlarım, her biri kendi alanında çok yoğun olmasına karşın, bu kitapla ilgili çalışmalarını o denli ciddiyetle yerine getirdiler ki, nispeten daha yavaş çalışan ben, kendi işimi onlardan ancak bir yıl sonra bitirebildim! Bu özverili çalışmanız için size ne kadar teşekkür etsem az.

Tora öğreniminde genel olarak ikili çalışma, konuların iki farklı bakıştan değerlendirilmesi ve bu sayede daha da açık bir şekilde anlaşılması açısından özel bir yer tutar. *Yeşiva*lar'da bu ikili öğrenime "***Hevruta*** – *Birlikte Öğrenim*" adı verilir. Bu çalışmadaki temel fonksiyonu kitabın hukuki değerlendirmesini yapmak olan sayın **Av. Nedim Karako**, benim gönüllü *Hevruta* partnerim de oldu. Sayın Karako. Bu vesileyle sizi daha yakından tanıma fırsatına sahip olduğum için çok memnunum. Ancak okuyucunun bilmesi gereken bir nokta var ki, eğer bu *Hevruta* çalışmamız olmasaydı kitaptaki yeteri kadar açıklanmamış konu sayısı şimdi olduğundan çok daha fazla olurdu. Dolayısıyla sadece şahsım değil, hepimiz adına size şükranlarımı

sunuyorum.

Sevgili Rav İzak Alaluf ikili yazışmalarımızda, gerek güzel Türkçesi gerekse de dini bilgisiyle çalışmanın güzel ve rayında ilerlemesinde yadsınamaz bir katkıda bulundu. Gayretli yardımları için kendisine özel olarak teşekkür ediyorum.

Henüz yola çıkma aşamasındayken bize hayır dualarını veren, ama bununla yetinmeyip, gerçekten çok yoğun olan vakitlerinden fedakarlık edip, bizlere yardım eden, çalışmanın kontrolünü gerçekleştiren ve yerinde uyarılarda bulunan saygıdeğer ***Bet-Din*** **üyeleri**, bu çalışmanın sigortalarıdır. Huzurlarında saygı ve şükranlarımı sunmayı bir borç bilirim.

Gece ya da gündüz demeden soru sormak için açtığım telefonlara, mükemmel öğretmenlere özgü bir sabırla çıkarak, konuyu tam olarak anladığımdan tatmin olana kadar gerekirse tekrar tekrar açıklayan, son yedi yıldır baş başa gerçekleştirdiğimiz çalışmalarla bu kitaptaki birçok kısımda çok önemli paya sahip olan ve yapılan çalışmayı büyük bir titizlikle kontrol ederek, hataları asgariye indirmemizi sağlayan saygıdeğer Rav'ım, **Rabi Eliyau Koen**'e en derin şükran, saygı ve sevgi duygularımı sunuyorum.

Fedakarlık… Sanırım cemaatimiz, **Ester Asa**'ya çok şey borçlu. Son yıllarda gerçekleşti-rilen bu ve benzeri çalışmaların neredeyse tümünde Ester'in bir parmağı var. Her şeye nasıl yetişiyorsun bilmiyorum Ester, ama iyi ki yetişiyorsun; çünkü bu özveriyi gösterecek senden başka kaç kişi vardır inan bilmiyorum. Bu konuda en büyük destekçin, şüphesiz, eşin, altın kalpli **Albert Asa**. Bu kitap için teknik olarak ne yaptığınızı sayabilirim: Ester; yazılan her şeyi gözden geçirdin, çevirmenler arasındaki bağlantıyı kurdun, kontrol aşamasındaki tüm organizasyonu yaptın, mizanpaja ve baskıya nezaret ettin… Albert, mali trafiği düzenledin, bu bakımdan her şeyin uygun vaktinde yerli yerinde olmasını sağladın… Yine de size teşekkürlerim sadece bu teknik işlevler için değil – asıl teşekkür tertemiz kalbiniz, yardımlarınız, dostluğunuz ve kardeşliğiniz için. Kalbimde çok özel bir yeriniz var…

Ve fedakarlık… Rabi Akiva'nın, eşi Rahel hakkında öğrencilerine şöyle demiştir: "Benim ve sizin öğrendiğimiz tüm Tora, onu sayesindedir". Bir kişinin yaptığı ve yapacağı her işte doğrudan payı olan, hayatını borçlu olduğu, kendisine sürekli destek olan kişiler vardır. Saygıdeğer ebeveynim **Estreya** ve **Hayim Farsi**. Her yaptığımın altında sizin imzanız var.

Huzurunuzda saygıyla eğiliyorum… Ve fedakarlık… Bu kitabın hazırlandığı dönemde birçok aksaklık ve uzun aralar yaşandı. Tüm bunlarda yanı başımda her şeyi benimle bire bir paylaşan, zor anlarda güler yüzüyle teşvik eden, hatta aktif olarak yardımcı olan ve elbette en önemlisi tüm bu çalışma için gerekli rahat ve sakin ortamı sağlayan bir kişi var. Sevgili eşim **Pessia**. Şüphesiz, tüm bu çalışma boyunca en büyük özveriyi gösteren kişi sensin. Bu çalışma gerçekleştiyse, senin bundaki payın tarif edilemez düzeydedir… Ve **tüm geniş ailem**… Hepimizin bu kitap yoluyla öğrendiği Tora, sizlerin sayesindedir… Teşekkürler…

Birkaç yıldır süregelen Tora projesinde yazdığım önsözleri takip edenler, yaşamımdaki değişiklikleri de kolayca fark edeceklerdir. Ailemize yeni bir üye eklendi, hayatımızı değiştirdi. Sevgili kızım **Oriya Estreya**. Tanrı'nın sana sağlıklı, uzun ve verimli bir ömür bahşetmesi, Yahudilik zincirinin aktif bir halkası ve hepimiz için bir gurur kaynağı olman dileğiyle, bu kitaptaki payımı sana adıyorum.

Ode L'Aşem Meod Befi, Uvtoh Rabim Aalelenu
Ağzımla Tanrı'ya çok şükredeceğim, O'nu kalabalığın içinde öveceğim
(Teilim 109:30).

Görüldüğü gibi, Tanrı'ya şükranı ifade eden bir pasuk bulmak hiç de zor değil. Bu, Yahudiler olarak, her şeyimizin – bu dünyada aldığımız her nefesin, duyduğumuz her tınının, gördüğümüz her anın, tattığımız her lezzetin, cebimize giren her meteliğin, bedenimizi oluşturan her bir hücrenin, yaşadığımız her duygunun – evet "her" şeyimizin, aslında bizden değil, Tanrı'dan olduğunu tanımamızın ve kabullenmemizin bir ifadesidir. "Yahudi" sözcüğünün anlamı "Tanrı'ya Şükreden"dir.

Sevgili Tanrım… Sana ne diyebilirim, nasıl şükredebilirim… *Talmud* Tanrı'ya aşırı övgü dizmenin doğru olmadığını söylüyor (*Megila* 18a). Çünkü Tanrı'yı gerçekten nitelemek, O'nu gerçekten övmek hangimizin harcı? "Büyüksün" desem, gerçek Büyüklüğün'ü tanımlayabilir miyim? "Merhametlisin" desem, gerçek Merhametin'i tanımlayabilir miyim? "Kudretlisin" desem gerçek Kudretin'i tanımlayabilir miyim? O yüzden en iyisi, Kral David'in söylediği gibi: "***Leha Dumiya Teila*** – *Senin İçin, Sessizlik, Övgüdür*". Yüce Tanrım; daima yanımda oldun. Bana yaptığın iyilikler karşısında boynum bükük, mahcup ağzım kapalı. Daima yanımda ol. Fakir ve zavallı biri gibi kapını çalıyorum; bana yanıt ver ve hatalarımı affet… Sana

uygun bir evlat olabilmem için benden yardımını esirgeme… Hepimizi sağlık, huzur ve barışla mübarek kıl… Ve bu kitapta yazılı olan tüm berahaları hak etmemiz Senin İsteğin olsun…

Moşe Farsi
19 Şevat 5766
17 Şubat 2006

Türkiye Hahambaşılığı
הרבנות הראשית בתורקיה

ב"ה
יג' אדר התשס"ו
13.03.2006

אדם כי יקריב מכם קרבן ל ה'

Adam ki yakriv mikem korban laşem

Ne mutludur ki o insan Tanrı yoluna fedakarlıklarla bağlanır. Uzun süreden beri dindaşlarımızın ellerinden düşmeyen Bereşit ve Şemot kitaplarını Tanrı'nın inayeti ile Vayikra kitabı takip etmiştir.
Aynı grup tarafından hazırlanan Tora'mızın 3. kitabı tüm dindaşlarımıza engin bilgiler verecek ve Tora'ya yaklaşmanın yollarını öğreneceklerdir.
Bu özverili çalışmaları yürüten değerli genç arkadaşlarımızı kutlar Tora yolunda ve de hayatlarında başarılarının devamını dileriz , en yakın zamanda Bamidbar ve Devarim kitaplarının neşr olacağını ümitle bekleriz.

BET-DİN

Rav Moşe Benveniste Rav Yeuda Adoni
Rav Nafi Haleva Rav İzak Peres Rav İsak Alaluf

Türkiye Hahambaşılığı
הרבנות הראשית בתורקיה

ב"ה

Bu serinin ilk kitabı olan "Bereşit"e Önsöz yazmak benim için büyük bir zevk olmuştu.

Serinin ikinci kitabı " Şemot" için Önsöz yazdığımda ise; cemaatimizdeki inançlı ve azimli gençlerimizin başlattıkları işi tamamlamada gösterdikleri özveri ve gayret, cemaatimizin geleceği adına yüreğimi ağartıyordu ve bunu açıkça ifade etmiştim.

Şimdi elimizde tuttuğumuz "Vayikra" kitabı; "Hamişa Humşe Tora/Tora'nın Beş Kitabı" diye adlandırdığımız bu serinin üçüncüsü olup, Musevi Dinsel Yasaları"nın temelini ve kaynağını teşkil eden tanrısal buyrukları belirtmesi bakımından da en yoğun olanıdır.

"אלא החוקים והמשפטים והתורת אשר נתן ה' בינו ובין בני ישראל בהר סיני ביד משה"

Bir başka anlatımla; Kutsal Tora'mızın üçüncü kitabı olan "Vayikra"; "Halklara Işık" olarak verilen Tora'nın tümü gibi, Sinay Dağı'nda atalarımıza tebliğ edildiğinden bu yana ve tebliğ edildiğindeki aynılıkta Musevi yaşam pratiğinin kuramlarını buyuran en temel ilahi metindir.

Bu niteliğiyle; Musevi inançlısının günlük yaşam biçimini belirleyen içeriğinde en etkili yasa ve kuralların kaynağını taşıdığı için olsa gerek, anlaşılması da, başka bir dile çevrilmesi de, yorumlanması da, açıklanıp ayrıntılandırılması da çok emek ve özen isteyen pek çetin bir çabadır.

Bu işe gönül veren cesur ve azimli dindaşlarımız, hayranlık uyandırıcı bir çabayla bu zorluğun üstesinden gelmiş bulunuyorlar. Bu nedenle kendilerini kutlamak adına yetersiz kalmayacak sözcükleri bulmakta güçlük çektiğimi itiraf ediyorum.

Burada beni en çok heyecanlandıran ve sevindiren husus; en başından beri bu serinin sıradan bir çeviri olarak değil, hikmetli ve ünlü din bilginlerimizin en geniş bilim çevrelerince de kabul gören açıklamaları ve yorumlarının çok seçkin bir sentezi olarak hazırlanmasına büyük özen gösterilmiş olmasıdır.

Bu özellik türünün ilki olan seri tamamlandığında pek kolay aşılabilir olmayan bir bütünsel mükemmelliğe ulaşacaktır ki bu; gerek dindaşlarımız, gerekse konuya ilişkin araştırmalarda bulunabilecek her tür ve seviyeden bilim adamları için bir tür kaynak güvencesi anlamına gelir.

Bana kalırsa, girişimlerini böylesi bir düşünce birliği içinde sürdüren azimli dindaşlarımızın konuyu bu biçimde ele almaları bile her türlü takdiri peşinen hak etmelerine yeterlidir.

" חזקו ואמצו ולכו מחיל אל חיל יגדיל תורה ויאדיר"

Kendilerini bir kez daha en içten takdirlerimle kutluyor, tuttukları yolda hak ettiklerine erişmele-rini diliyorum.

Rav İsak HALEVA
Türkiye Hahambaşısı

Vayikra

[1. Büyükbaş Ola-korbanları]

1

1 Tanrı Moşe'ye Buluşma Çadırı'ndan seslendi ve
ona hitaben [şöyle] dedi:
2 "Bene-Yisrael'e konuş ve onlara [şunları] söyle: "Siz-
den bir adam Tanrı Adına *korban* getireceği zaman [şu
kanuna göre davranmalıdır]: *Korban*ınızı çiftlik hay-
vanlarından – sığırdan veya davardan getirebilirsiniz.
3 "Eğer [kişinin] *korban*ı, sığırdan [seçilmiş] bir *Ola-kor-
ban*ı ise, kusursuz bir erkek getirmelidir. Onu, kendi
isteğiyle Buluşma Çadırı'nın girişi civarına, Tanrı'nın
Huzuru'na getirir.
4 Elini [burada] *Ola-korban*ının başına dayar. [Bunun-
la, *korban*] Ona onarım sağlamak üzere [Tanrı tarafın-
dan] kabul edilecektir.
5 "Genç boğayı Tanrı'nın Huzuru'nda keser. Aaron'un
oğulları – *Koen*ler – kanı [alıp] getirirler ve bu kanı
Buluşma Çadırı'nın girişi civarındaki *Mizbeah*'ın tüm
duvarlarına çarparlar.
6 "*Ola-korban*ının derisini yüzer ve onu parçalarına
böler.
7 [Bundan önce] *Koen* Aaron'un oğulları *Mizbeah* üze-
rinde ateş yakarlar ve ateşin üzerine odunlar dizerler.
8 Aaron'un oğulları – *Koen*ler – parçaları, kelleyi ve

yağlı karın zarını *Mizbeah*'taki ateşin üzerindeki odun-
ların üstüne dizerler.
9 Fakat [öncelikle] iç organları ve bacakları suda yı-
kamalıdır. *Koen* [bu şekilde, hayvana ait parçaların]
tümünü *Mizbeah*'ta tüttürür. [Böylece bu,] Tanrı'nın
Önünde memnuniyetle kabul edilen bir yakılan-*kor-
ban* – bir *Ola-korban*ı [olacaktır].

[2. Küçükbaş Ola-korbanları]

10 "Ve eğer [kişinin] *korban*ı davardan – *Ola-korban*ı
olarak koyundan ya da keçiden [seçilmiş] ise – [aynı
şekilde] kusursuz bir erkek getirmelidir.
11 Onu *Mizbeah*'ın kuzey yanında, Tanrı'nın Huzu-
ru'nda keser. Aaron'un oğulları – *Koen*ler – [*korban*ın]
kanını *Mizbeah*'ın tüm duvarlarına çarparlar.
12 "Onu parçalarına böler; kellesi ve yağlı karın zarı
ile birlikte, *Koen* onları *Mizbeah*'taki ateşin üzerindeki
odunların üstüne dizer.
13 Fakat [öncelikle] iç organları ve bacakları suda yı-
kamalıdır. Sonra *Koen* hepsini *Mizbeah*'a getirip tüttü-
rür. [Böylece] Bu, bir *Ola-korban*ı – Tanrı'nın Önünde
memnuniyetle kabul edilen bir yakılan-*korban* [ola-
caktır].

[3. Kuşlarla Yapılan Ola-korbanları]

14 "Ve eğer [kişinin] Tanrı Adına *korban*ı, kuşlardan

[seçilmiş] bir *Ola-korban*ı ise, bu *korban*ını kumrulardan ya da güvercin yavrularından getirebilir.
15 *Koen* onu *Mizbeah*'a getirir. Başını [tırnağıyla derinden] çentikler ve *Mizbeah*'ta tüttürür. [Fakat öncelikle kuşun] Kanı *Mizbeah*'ın duvarına sıkılmalıdır.
16 "[Kuşun] Kursağını [bitişik] tüyleriyle birlikte çıkarır ve onu *Mizbeah*'ın yanın[daki rampan]ın doğusuna, kül yerine fırlatır.
17 [Kuşun bedenini] Tüyleriyle [kalacak şekilde] yarar; ama [tamamen] ayırmasına gerek yoktur. Sonra *Koen* onu *Mizbeah*'ta, ateşin üzerindeki odunların üstünde tüttürür. [Böylece] Bu, bir *Ola-korban*ı [olacaktır] – Tanrı'nın Önünde memnuniyetle kabul edilen bir yakılan-*korban*.

[4. Minha Korbanı]

2

1 "Bir kişi Tanrı Adına bir *Minha-korban*ı getireceği zaman, *korban*ı en kaliteli undan olmalıdır. Üzerine yağ döker, üstüne günlük koyar
2 ve onu Aaron'un oğulları *Koen*ler'e getirir. [Görevli *Koen*] Oradan, günlüğünün tümüne ek olarak, unundan ve yağından bir *komets* dolusu kazır. *Koen* bu hatıra porsi-yonunu Tanrı'nın Önünde memnuniyetle kabul edilen bir yakılan-*korban* olarak *Mizbeah*'ta tüttürür.
3 "*Minha*'dan kalan kısım, Tanrı'nın Yakılan-*korban*la-

rı['nın tamam-lanması]ndan [sonra], "en üst düzeyde kutsiyete sahip" [niteliğiyle] Aaron'un ve oğullarının [olacaktır].

[5. Fırında Pişirilen Minha]

4 "Eğer fırında pişirilmiş bir *Minha-korban*ı getirecek-sen, en kaliteli undan, ya yağla yoğrulmuş *matsa* somunları ya da üzerine yağ sürülmüş *matsa* gevrekleri [getirebilirsin].

[6. Tavada Kızartılan Minha]

5 "Eğer *korban*ın, tava üstünde [kızartılan türde] bir *Minha* ise, yağla yoğrulmuş en kaliteli unla [yapılmalı ve] *matsa* [özelliğinde] olmalıdır.
6 "Onu küçük parçalara böl ve üzerine yağ dök. [Zira] Bu [da] bir *Minha*'dır.

[7. Tencerede Kızartılan Minha]

7 "Eğer *korban*ın, tencerede [kızartılan türde] bir *Minha* ise, yağ içinde en kaliteli unla yapılmalıdır.
8 "Bunlardan [biriyle] hazırlanacak olan *Minha*'yı Tanrı'ya getireceksin. [Kişi] Onu *Koen*'e sunar, [*Koen* de] onu *Mizbeah*'a yaklaştırır.
9 [Ardından] *Koen*, hatıra porsi-yonunu *Minha*'dan kaldırır ve Tanrı'nın Önünde memnuniyetle kabul edilen bir yakılan-*korban* olarak *Mizbeah*'ta tüttürür.

10 "*Minha*'dan kalan kısım, Tanrı'nın Yakılan-*korban*-
ları['nın tamamlan-ması]ndan [sonra], "en üst düzey-
de kutsiyete sahip" [niteliğiyle] Aaron'un ve oğulları-
nın [olacaktır].
11 "Tanrı Adına getireceğiniz hiçbir *Minha*, *hamets*
[hamurdan] yapılamaz; zira Tanrı Adına yakılan-*kor-
ban* olarak, hiçbir maya ve hiçbir bal tüttürülemez.
12 [Her ne kadar] Onları Tanrı Adına ilk-ürün-*kor-
banı* olarak getirecekseniz de, [bunlar] memnuniyetle
kabul edilmek üzere *Mizbeah*'a çıkamazlar.
13 "Her *Minha-korban*ını tuzla tuzlamalısın. Tanrın'ın
antlaşması[nın bir parçası olan] tuzu *Minha*n'ın üze-
rinden eksik etme. [Ayrıca diğer] Her türlü *korban*ının
üzerine [de] tuz ekmelisin.

[8. İlk-Tahıl Minhası]

14 "Tanrı Adına ilk-tahıl *Minha*sı'nı getireceğin za-
man, bu ilk-tahıl *Minha*n'ı, olgun [arpa başaklarından
toplanıp], ateşte kavrularak [kalın un halinde] öğü-
tülmüş dolgun tanelerle getir.
15 "Üzerine yağ koy ve üstüne günlük yerleştir; [zira]
bu [da] bir *Minha*'dır.
16 [Sonra görevli] *Koen*, [bu *Minha*'nın] hatıra porsi-
yonunu – [yani] günlüğünün tümüne ek olarak, kalın
ununda ve yağından [birer miktarı] – tüttürecektir.

[9. Büyükbaş Şelamim-korbanları]

3

1 "Ve eğer [kişinin] *korban*ı, bir *Şelamim*-kesimi ise
[şu kurallar geçerlidir:] Eğer sığırdan [seçilmiş bir hay-
van] getiriyorsa, kusursuz bir erkek ya da dişiyi Tan-
rı'nın Huzuru'na getirir.
2 Elini *korban*ının başına dayar; onu Buluşma Çadı-
rı'nın girişi civarında keser. [Sonra] Aaron'un oğulları
– *Koen*ler, kanı *Mizbeah*'ın tüm duvarlarına çarparlar.
3 "[Görevli,] *Şelamim*-kesiminden [şu bölümleri] Tan-
rı Adına bir yakılan-*korban* olarak getirir: İç organları
örten içyağını ve iç organların üzerindeki tüm içyağını,
4 iki böbreği ve üzerlerindeki, böğürlerin üst kısmın-
da kalan içyağını. Karaciğer[den bir parça] ile birlikte
[ona bitişik olan] zarı da böbreklerle beraber çıkarma-
lıdır.
5 "Aaron'un oğulları bunu *Mizbeah*'ta, ateşin üzerin-
deki odunların üstündeki *Ola-korban*ının ardından,
Tanrı'nın Önünde memnuniyetle kabul edilen bir ya-
kılan-*korban* olarak tüttürürler.

[10. Küçükbaş Şelamim-korbanları]

6 "Ve eğer [kişinin] Tanrı Adına *Şelamim*-kesimi ola-
rak [getirmek istediği] *korban*ı davardan [seçilmiş] ise,
kusursuz bir erkek ya da dişi getirebilir.
7 "Eğer *korban*ını koyun [cinsinden] getiriyorsa, onu

Tanrı'nın Huzuru'na yaklaştırır.
8 Elini, *korban*ının başına dayar; onu Buluşma Çadırı'nın girişi civarında keser. [Sonra] Aaron'un oğulları, [hayvanın] kanını *Mizbeah*'ın tüm duvarlarına çarparlar.
9 "Bu *Şelamim*-kesiminden [şu bölümleri] Tanrı Adına yakılan-*korban* olarak getirir: En makbul kısmını, [yani] böbreğin karşısına gelen kuyruk yağının tümünü çıkarır. Ayrıca iç organları örten içyağını ve iç organların üzerindeki tüm içyağını,
10 iki böbreği ve üzerlerindeki, böğrün [iki yanının] üst kısmında kalan içyağını. Karaciğer üzerindeki zarı da böbreklerle birlikte çıkarmalıdır.
11 *Koen* bunu *Mizbeah*'ta, Tanrı Adına bir yakılan-*korban* içeriği olarak tüttürür.

[11. Keçi Cinsinden Şelamim-korbanı]

12 "Ve eğer *korban*ı keçi [cinsinden] ise, onu Tanrı'nın Huzuru'na getirir.
13 Elini [hayvanın] başına dayar; onu Buluşma Çadırı'nın girişi civarında keser. [Sonra] Aaron'un oğulları, [hayvanın] kanını *Mizbeah*'ın tüm duvarlarına çarparlar.
14 "Ondan [yani hayvandan], Tanrı Adına yakılmak üzere [şunları, kendi] *korban*ı [olarak] getirir: İç organları örten içyağını ve iç organların üzerindeki tüm

içyağını,
15 iki böbreği ve üzerlerindeki, böğrün [iki yanının] üst kısmında kalan içyağını. Karaciğer üzerindeki zarı da böbreklerle birlikte çıkarmalıdır.
16 *Koen* onları *Mizbeah*'ta, memnuniyetle kabul edilen bir yakılan-*korban* içeriği olarak tüttürür. "[Belirtilen] En makbul kısımların tümü, Tanrı'ya aittir.
17 Yaşadığınız her yerde, [şu, tüm] nesilleriniz için ebedi bir kanundur: [*Mizbeah*'ta yakılmayı gerektiren] Her türlü içyağını, [ayrıca] hiçbir kanı yememelisiniz."

[12. Koen Gadol'un Hatat-korbanı]

4

1 Tanrı Moşe'ye konuşarak [şöyle] dedi:
2 "Bene-Yisrael'e şunları söyle:
"Bir kişi, kazayla, Tanrı'nın, yasak niteliğindeki tüm emirlerinden [belirli bazılarıyla ilgili] hata işler ve bunlardan birinden yaparsa [kanun şudur]:
3 "Eğer *Koen Gadol* [kazayla] hata işler ve [böylece] halkı [da] suçlu duruma düşürürse, işlemiş olduğu hatası nedeniyle, Tanrı Adına *Hatat-korban*ı olarak kusursuz genç bir boğa getirmelidir.
4 Bu boğayı Buluşma Çadırı'nın girişi civarına, Tanrı'nın Huzuru'na getirir, elini boğanın başına dayar ve boğayı Tanrı'nın Huzuru'nda keser.
5 "*Koen Gadol* [bir kaba] boğanın kanından alır ve onu Buluşma Çadırı'na getirir.

6 *Koen* parmağını kana batırır ve kandan [bir miktarı]
Tanrı'nın Huzuru'nda Kutsal'ın ayıracına doğru yedi
kez [fiskeyle] serper.
7 *Koen* kandan [bir miktarı da], Buluşma Çadırı'nın
içindeki, Tanrı'nın Huzuru'nda [bulunan] rayiha tüt-
süsü *Mizbeah*ı'nın [köşe] çıkıntılarına sürer. Boğanın
[kapta kalan] tüm kanını da, *korban Mizbeah*ı'nın, Bu-
luşma Çadırı'nın girişi civarındaki kaidesine döker.
8 "*Hatat*-boğasının tüm içyağını da ondan ayırmalıdır:
İç organların üzerini örten içyağını ve iç organların
üzerindeki tüm içyağını,
9 iki böbreği ve üzerlerindeki, böğrün [iki yanının] üst
kısmında kalan içyağını. Karaciğer üzerindeki zarı da
böbreklerle birlikte çıkarmalıdır –
10 tıpkı *Şelamim*- kesimi boğasından ayrıldığı şekilde.
Koen onları *korban Mizbeah*ı üzerinde tüttürür.
11 "Boğanın derisini ve tüm bedenini ise, kellesi ve ba-
caklarıyla birlikte [alır; keza] iç organlarını ve [bağır-
saklarındaki yemek] artıklarını da.
12 Boğanın tamamını kampın dışına, saf bir yere – kül-
lerin döküldüğü yere – çıkarır ve onu odunlar üzerinde
ateşte yakar. [Boğa böylece] Küllerin döküldüğü yerde
yakılacaktır.

[13. Toplumsal Hatat-korbanı]

13 "Ve eğer tüm Yisrael'in [özel] cemaati hataya dü-

şer ve [belirli türdeki bir] konu [ile ilgili gerçek ku-
ral] toplumun gözlerinden saklı kalırsa – ve [sonuçta
toplumun bireyleri] Tanrı'nın, yasak niteliğindeki tüm
emirlerinden birini[n aksini] yaparlarsa, suçlu duruma
düşerler.
14 Hakkında hata işlemiş oldukları günahın bilincine
vardıklarında, toplum, *Hatat-korban*ı olarak genç bir
boğa getirmelidir. "Onu Buluşma Çadırı'nın önüne
getirirler.
15 Cemaatin ileri gelenleri Tanrı'nın Huzuru'nda, elle-
rini boğanın başına dayarlar ve [yetkili biri] Tanrı'nın
Huzuru'nda boğayı keser.
16 "*Koen Gadol* boğanın kanından [bir miktarı] Buluş-
ma Çadırı'na getirir.
17 *Koen* parmağını daldırıp, kandan Tanrı'nın Huzu-
ru'nda ayıraca doğru yedi kez [fiskeyle] serper.
18 Sonra kandan [bir miktarı] Buluşma Çadırı'nda bu-
lunan, Tanrı'nın Huzuru'ndaki *Mizbeah*'ın [köşe] çı-
kıntılarına sürer. [Kapta kalan] Tüm kanı da *korban*
*Mizbeah*ı'nın, Buluşma Çadırı'nın girişi civarındaki
kaidesine döker.
19 "Tüm içyağını ondan ayırır ve *Mizbeah*'ta tüttürür.
20 Ve boğaya [*Koen Gadol*'un] *Hatat*-boğasına yaptığı-
nı yapar – ona böyle yapar. [Tüm bunlarla] *Koen* onlar
için bağışlanma sağlayacak, onlar da affedileceklerdir.
21 "Sonra boğayı kamp dışına çıkarır ve onu, ilk boğayı

yaktığı şekilde yakar. Bu [boğa, tüm] toplumun *Hatat-korban*ıdır.

[14. Kralın Hatat-korbanı]

22 "Hükümdar hataya düştüğü ve Tanrısı *Aşem*'in, yasak niteliğindeki tüm emirlerinden birini[n aksini] kazayla yaptığı zaman, suçlu duruma düşer.
23 Eğer hakkında hata etmiş olduğu günahın bilincine varırsa, *korban*ını getirmelidir: Bir teke – erkek ve kusursuz.
24 "Elini tekenin başına dayar ve onu Tanrı'nın Huzuru'nda, *Ola-korban*ının kesildiği yerde keser – bu bir *Hatat-korban*ıdır.
25 "*Koen*, *Hatat-korban*ının kanından [bir miktarı işaret] parmağına alır ve *korban Mizbeah*ı'nın [köşe] çıkıntılarına sürer. [Tekenin kapta kalan] Kanını da, *korban Mizbeah*ı'nın kaidesine döker.
26 "Tüm içyağını da, *Şelamim*-kesiminin içyağı gibi *Mizbeah*'ta tüttürür. [Tüm bunlarla] *Koen*, günahı için [hükümdara] bağışlanma sağlayacak ve [hükümdar] affedilecektir.

[15. Halktan Birinin Hatat-korbanı]

27 "Halktan bir kişi, Tanrı'nın yasak niteliğindeki emirlerinden birini[n aksini] yapmak suretiyle kazayla hata işlerse, suçlu duruma düşer.

28 Eğer işlemiş olduğu hatasının bilincine varırsa, işlemiş olduğu bu hatasına karşılık *korban*ını getirmelidir: Keçi [cinsinden getirmek istiyorsa] kusursuz ve dişi [olmalıdır].
29 "Elini *Hatat-korban*ının başına dayar ve *Hatat-korban*ını, *Ola-korban*ının [kesim] yerinde keser.
30 "*Koen*, [oğlağın] kanından [bir miktarı işaret] parmağına alır ve *korban Mizbeah*ı'nın [köşe] çıkıntılarına sürer. [Oğlağın kalan] Kanını da, *Mizbeah*'ın kaidesine döker.
31 Tüm içyağını da, içyağının *Şelamim*-kesiminin üzerinden ayrıldığı şekilde ayırır ve *Koen* [bunu] *Mizbeah*'ta, Tanrı'nın Önünde memnuniyetle kabul edilecek şekilde tüttürür. [Tüm bunlarla] *Koen* onun için bağışlanma sağlayacak ve [bu kişi] affedilecektir.

[16. Kuzu Alternatifi]

32 "Ve eğer [halktan bir kişi] *Hatat-korban*ı için *korban*ını koyun [cinsinden] getirirse, onu dişi ve kusursuz getirmelidir.
33 Elini *Hatat-korban*ının başına dayar ve onu, *Ola-korban*ının kesildiği yerde *Hatat-korban*ı olarak keser.
34 "*Koen*, *Hatat-korban*ının kanından [bir miktarı] parmağına alır ve *korban Mizbeah*ı'nın [köşe] çıkıntılarına sürer. [Kuzunun kalan] Kanını da, *Mizbeah*'ın kaidesine döker.

35 Tüm içyağını da, içyağının kuzu [ile yapılan] *Şelamim*-kesiminden ayrıldığı şekilde ayırır. *Koen* bunları *Mizbeah*'ta, Tanrı Adına [yapılan] yakılan-*korban*-larla birlikte tüttürür. [Tüm bunlarla] *Koen*, işlemiş olduğu hatası konusunda onun için bağışlanma sağlayacak ve [bu kişi] affedilecektir.

[17. Korban Ole Veyored]

5

1 "Eğer bir kişi [şu şekillerden herhangi biriyle] günah işlerse [kanun, aşağıdaki gibidir]: "[Eğer bir davada tanıklık etme konusundaki] Yemin çağrısını kabul etmişse ve [gerçekten bu konuda] tanıksa – görmüşse ya da biliyorsa; tanıklık etmediği takdirde günahını taşıyacaktır.

2 "Veya bir kişi, her türlü *tame* şeye – ister *kaşer* olmayan bir yabani hayvanın leşine, ister *kaşer* olmayan bir evcil hayvanın leşine, isterse de *kaşer* olmayan bir küçük çaplı hayvanın leşine – dokunup, [daha sonra] bunu unutarak, *tame* haliyle suçlu duruma düştüğünde;

3 veya [bir kişi] insana bağlı bir *tuma* kaynağına dokunup – [ki bu, insanın] *tame* konumuna geçmesine neden olan her türlü *tuma* kaynağı [olabilir – bunu] unutarak [hatayı işledikten sonra,] suçlu duruma düştüğünü öğrendiğinde [de aynı durum geçerlidir].

4 "Veya bir kişi, kötülük ya da iyilik edeceğine dair

dudaklarıyla telaffuz etme suretiyle yemin edip – [ki bu,] insanın yeminde telaffuz edeceği her şey [olabilir] – unuttuğunda [ve bunun sonucunda yeminini ihlal ettiğinde, yine aynısı doğrudur]. "Bunlardan biri söz konusu ise, [kişi, durumun] bilincine vardığında, suçlu duruma düşmüştür.

5 Bunlardan birinden [dolayı] suçlu duruma düştüğünde, hakkında hata ettiği [günahla ilgili olarak] itirafta bulunmalıdır.

6 "İşlemiş olduğu hatası nedeniyle, Tanrı Adına *Aşam-korban*ını getirir: *Hatat-korban*ı olarak davardan dişi bir kuzu ya da oğlak. Böylece *Koen* onun adına, hatasından bağışlanma sağlayacaktır.

7 "Fakat eğer [maddi] gücü davar yavrusuna yeterli değilse, işlediği [hataya karşılık] *Aşam-korban*ını iki kumru ya da iki güvercin yavrusu [şeklinde] getirir. [Bunların] Biri *Hatat-korban*ı, diğeri de *Ola-korban*ı olarak [kullanılacaktır].

8 "Onları *Koen*'e getirir ve [*Koen*] önce *Hatat-korban*ı olarak [getirileni] *korban* eder: [Kuşun] Başını, ense kökünden [tırnağını derine batırarak] çentikler; ama [başı bedenden] ayırmaz.

9 Sonra *Hatat-korban*ının kanından [bir miktarı] *Mizbeah*'ın duvarına serper ve kalan kanı *Mizbeah*'ın kaidesine doğru [bastırarak] sıkar. Bu bir *Hatat-korban*ıdır.

10 "İkincisini de, kurala uygun şekilde *Ola-korban*ı ya-

par. Böylece *Koen* onun adına, işlemiş olduğu hatasından bağışlanma sağlayacak ve [bu kişi] affedilecektir.

[18. Un Alternatifi]

11 "Ancak eğer [maddi] gücü iki kumruya ya da iki güvercin yavrusuna yetmi-yorsa, işlediği [hataya karşılık] *korban*ını, *Hatat-korban*ı olarak 1/10 *efa* en kaliteli un [şeklinde] getirir. Üzerine yağ koymaz ve üstüne günlük yerleştirmez; zira bu bir *Hatat-korban*ıdır.
12 "Onu *Koen*'e getirir. *Koen* ondan bir *komets* dolusu [olan] hatıra porsiyonunu kazır ve *Mizbeah*'ta, Tanrı Adına [yapılan] yakılan-*korban*larla birlikte tüttürür. Bu bir *Hatat-korban*ıdır.
13 "Böylece *Koen*, [kişinin] işlemiş olduğu hatası üzerine, bu seçeneklerden [uygun olan] birinden [yararlanarak] bağışlanm sağlayacak ve [bu kişi] affedilecektir. *Minha-korban*ı[nda olduğu] gibi, [yakılmayan kısım] *Koen*'e ait olacaktır."

[19. Uygunsuz Kullanım Korbanı]

14 Tanrı Moşe'ye konuşarak [şöyle] dedi:
15 "Bir kişi, uygunsuz kullanımda bulunarak, Tanrı Adına Kutsal olan şeylerden [biriyle ilgili olarak] kazara hata işlerse, *Aşam-korban*ını getirmelidir: *Aşam-korban*ı olarak, davardan, kutsiyet [konularındaki] *şekel* standardına göre [en az iki] gümüş *şekel*lik değere sahip kusursuz bir koç.

16 "Kutsal'a ait olup, hakkında hata işlemiş olduğu şeyi tamamen tazmin eder ve beşinci bir payını üzerine ekler. [Getirdiği koçu] *Koen*'e verir. *Koen*, *Aşam*-koçu ile onun için bağışlanma sağlayacak ve [bu kişi] affedilecektir.

[20. Muallaktaki Suç İçin Korban]

17 "Eğer bir kişi hata işleyip, Tanrı'nın yasak niteliğindeki tüm emirlerinden [belirli bazı türdekilerden] birini[n aksini] yaptığında, suç işlediğinden emin değilse [bile, yine de] günahını taşıyacaktır.
18 *Koen*'e *Aşam-korban*ı olarak, davardan, [belirli bir] değere sahip kusursuz bir koç getirir. *Koen*, onun kazara yaptığından emin olamadığı ihlal üzerine bağışlanma sağlayacak ve [bu kişi] affedilecektir.
19 Bu bir *Aşam-korban*ıdır; [zira, söz konusu kişi] Tanrı'ya karşı kesinlikle suç işlemiştir."

[21. Namussuzluk Durumu]

20 Tanrı Moşe'ye konuşarak [şöyle] dedi:
21 "Bir kişi günah işleyip Tanrı'ya karşı uygunsuz davranış içine girerek, akranına [şu konularda] inkarda bulunursa [kanun aşağıdaki gibidir: Bu,] Bir emanet, bir iş antlaşması veya bir soygunculuk [konusundaki inkar olabilir]; veya akranının alacağını [ondan] esir-

gemiştir;
22 veya kayıp bir şey bulmuştur, ama bunu inkar etmektedir. İnsanın, yapmakla hakkında günah işlediği tüm [bu ihlaller]den biri üzerine yalan yere yemin de etmiştir.
23 "[Bu şekilde] Günah işleyip suçlu duruma düştüğünde, [öncelikle, ilgili şeyi] geri vermelidir: Çalmış olduğu çalıntı malı, esirgemiş olduğu esirgenmiş alacağı, kendisine emanet edilmiş olan emaneti, bulmuş olduğu kayıp şeyi,
24 veya hakkında yalan yere yemin etmiş olduğu her türlü şeyi. "Onu başmal haliyle tamamen tazmin etmeli ve üzerine beşinci paylarını eklemelidir. [Hilekarlık konusu olan şey] Kime aitse, suçunu kabul ettiği günde, bunu [ona] teslim eder.
25 "Tanrı Adına *Aşam-korban*ını da *Koen*'e getirmelidir: *Aşam-korban*ı olarak, davardan [belirli bir] değere sahip kusursuz bir koç.
26 Böylece *Koen* onun için Tanrı'nın Huzuru'nda bağışlanma sağlayacak ve [bu kişi,] yapmakla hakkında suçlu duruma düştüğü tüm [bu ihlaller]den biri için affedilecektir."

Tsav

[22. Ola-korbanının Külleri]

6
1 Tanrı Moşe'ye konuşarak [şöyle] dedi:
2 "Aaron'a ve oğullarına emret ve [şunları] söyle: "*Ola-korban*ının kanunu şudur: Bu, bütün gece boyunca sabaha kadar *Mizbeah*'ın üstündeki büyük ateşte [duran] *Ola-korban*ıdır. *Mizbeah*'ın ateşi, onda [sürekli olarak] yanmalıdır.
3 *Koen* keten entarisini giyer. Keten donunu da bedeni üzerine giyip, ateşin *Mizbeah* üzerindeki *Ola-korban*ını [yakıp] tüketmesiyle oluşmuş külü[n birazını] kaldırır ve onu *Mizbeah*'ın yanına yerleştirir.
4 "Giysilerini çıkarıp başka giysiler giyer ve [fazla] külleri kampın dışına, saf bir yere çıkarır.
5 "*Mizbeah*'ın üzerindeki ateş, onda [sürekli olarak] yanmalı, sönmemelidir. *Koen* onun üzerinde her sabah odunlar yakıp *Ola-korban*ını onun üzerinde düzenleyecek, *Şelamim-korban*larının içyağlarını da onun üzerinde tüttürecektir.
6 *Mizbeah* üzerinde daimi olarak ateş yanmalıdır; [onu] söndürme.

[23. Minha Kuralları]

7 "Ve *Minha*'nın kanunu şudur: Aaron'un oğulları[n-

dan biri] onu Tanrı'nın Huzuru'nda *Mizbeah*'ın önüne getirir.
8 *Kometsiyle, Minha*'nın ununda n ve yağından [birazını] – ve *Minha*'nın üzerindeki tüm günlüğü – [kaptan] kaldırır. [Bunları] Tanrı Adına [*Minha*'nın] hatıra porsiyonu olarak memnuniyetle kabul edilmek üzere *Mizbeah*'ta tüttürür.
9 "[*Minha*]dan kalanı ise Aaron ve oğulları yerler. [Bu,] *Matsa* [özelliği korunarak] Kutsal bölgede yenecektir. [Dolayısıyla *Koen*ler] Onu Buluşma Çadırı'nın avlusunda yemelidirler.
10 [*Minha*] *Hamets* olarak pişirilemez. [Zira] Onu *yakılan-korban*larımdan [ayırıp, *Koen*ler'in] payları olarak belirledim. [Bu yüzden,] *Hatat* ve *Aşam-korban*ları gibi en üst düzeyde kutsaldır.
11 Aaron'un soyuna mensup her erkek onu yiyebilir. [Bunun] Tanrı'nın Yakılan-*korban*ları'ndan [ayrılıp *Koen*ler'e verilmesi] ebedi bir kanundur. Ona değen her [yiyecek] 'kutsal' niteliği kazanacaktır."

[24. Koenler'in Minha-korbanları]

12 Tanrı Moşe'ye konuşarak [şöyle] dedi:
13 "Aaron ve oğullarının, meshedildiği günde, Tanrı Adına getirmeleri gereken *korban*ı şudur: Daimi şekilde, *Minha* olarak 1/10 *efa* en kaliteli un. [Bunun] yarısı sabah, yarısı da akşamüstü [getirilecektir].

14 "[Bu *Minha*] Tava üstünde yağ içinde hazırlanacaktır. Onu [suda] haşlanmış olarak getirecek, Tanrı'nın Önünde memnuniyetle kabul edilmek üzere, onu fırında hafifçe pişirilmiş parçalar halinde sunacaksın.
15 "Tanrı'nın ebedi bir kanunu olarak, bunu, [Aaron'un] yerine oğullarından [*Koen Gadol* olarak] meshedilen *Koen* yapacaktır. [Bu *Minha*] Bütün halde tüttürülmelidir.
16 [Benzer şekilde, normal bir] *Koen*'in her türlü *Minha*sı da [yakılırken] bütün halde olmalıdır; yenemez."

[25. Hatat-korbanı Kuralları]

17 Tanrı Moşe'ye konuşarak [şöyle] dedi:
18 "Aaron'a ve oğullarına konuş ve [şöyle] de: "*Hatat-korban*ının kanunu şudur: *Hatat-korban*ı, Tanrı'nın Huzuru'nda, *Ola-korban*ının kesildiği yerde kesilir. En üst düzeyde kutsaldır.
19 "Onu '*Hatat-korban*ı' haline getirebilecek [konumdaki her] *Koen*, onu yiyebilir. [Sadece] Kutsal bölgede yenebilir – [yani] Buluşma Çadırı'nın avlusunda.
20 "Etine değen her [yiyecek] 'kutsal' niteliği kazanacaktır. "Eğer kanı bir giysiye sıçrarsa, üzerine [kan] sıçramış olan [kısmı], kutsal bölgede yıkamalısın.
21 "[Etin] İçinde pişirildiği toprak bir kap, kırılmalıdır. Fakat eğer bakır bir kapta pişirilmişse, [kap, kaynar

suyla] paklanıp, suda durulanır.
22 "*Koen*ler arasında her erkek onu yiyebilir; en üst düzeyde kutsaldır.
23 Ancak kanı *Kodeş*'te bağışlanma sağlama amacıyla Buluşma Çadırı'na getirilen hiçbir *Hatat-korban*ı yenemez; ateşte yakılmalıdır.

[26. Aşam-korbanı Kuralları]

7

1 "Ve *Aşam-korban*ının kanunu şudur: En üst düzeyde kutsaldır.
2 *Aşam-korban*ını, *Ola-korban*ını kestikleri yerde keserler ve [görevli *Koen*,] kanını *Mizbeah*'ın tüm duvarlarına çarpar.
3 Ve en makbul kısmının tümünü ondan [ayırıp] sunar: Kuyruk yağını ve iç organları örten içyağını,
4 iki böbreği ve üzerlerindeki, böğrün [iki yanının] üst kısmında kalan içyağını. Karaciğer üzerindeki zarı da böbreklerle birlikte çıkarmalıdır.
5 *Koen* bunları *Mizbeah*'ta Tanrı Adına yakılan-*korban* olarak tüttürür. Bu, *Aşam- korban*ıdır.
6 "*Koen*ler arasında her erkek [onun etini] yiyebilir. Kutsal bölgede yenmelidir; [zira] en üst düzeyde kutsaldır.
7 *Aşam-korban*ı, *Hatat-korban*ı gibidir; ikisinin [şu

konudaki] kanunu aynıdır: Onunla bağışlanma sağlayabilecek [konumdaki her] *Koen*'e ait olacaktır.
8 "[Benzer şekilde] Bir kişiye ait *Ola-korban*ının işlemlerini gerçekleştirebilecek [konumdaki her] *Koen* – [görevlinin] işlemleri tamamlamasından sonra, [sadece böyle bir] *Koen*, *Ola-korban*ının derisinde ortak olur.
9 "Fırında pişirilmiş, ya da tencerede veya tavada hazırlanmış her *Minha*['nın yakılmayan kısmı], onun işlemlerini yapabilecek [konumdaki her] *Koen*'e ait olacaktır.
10 [Yine,] Yağla yoğrulmuş veya kuru [olarak getirilmiş] her *Minha*, herkes kardeşiyle aynı [payı alacak şekilde] Aaron'un soyundan gelen tüm erkeklere ait olur.

[27. Şelamim-korbanı Kuralları]

11 "Ve [kişinin] Tanrı Adına getirebileceği *Şelamim*-kesiminin kanunu şudur:
12 "Eğer onu şükran [belirtme] amacıyla getiriyorsa, bu *Toda*-kesimiyle birlikte yağla yoğrulmuş *matsa* somunları, üzerine yağ sürülmüş *matsa* gevrekleri ve yağla yoğrulup kaynatılmış en iyi undan somunlar getirir.
13 *Hamets* ekmek somunlarıyla birlikte, [üç unlu mamulden oluşan] bu *korban*ını, *Toda* [tarzındaki bu]

Şelamim-kesiminin üzerinde getirmelidir.
14 "[Bu getirdiği, unla hazırlanan] Her *korban*dan birer taneyi Tanrı Adına *Teruma* olarak sunar. [Bu,] *Şelamim-korban*ının kanını [*Mizbeah*'ın duvarlarına] çarpan *Koen*'e – ona ait olacaktır.
15 "[Kişinin] *Toda* [tarzındaki] *Şelamim*-kesiminin eti, *korban*ın yapıldığı gün yenmelidir. [Kişi,] Ondan sabaha kadar [hiçbir şeyi] arta bırakmamalıdır.
16 "Ancak eğer [kişinin, *Şelamim*-]*korban*ı-kesimi [sadece] genel bir vaat ya da belirli bir bağış[ı yerine getirme] amaçlıysa, [hayvanın eti, *Şelamim*-]kesimini sunduğu gün yenir. [Yine de] Ondan arta kalan [olursa], ertesi gün [de] yenebilir.
17 Fakat kesimin etinden [hala] arta kalan [varsa], üçüncü günde ateşte yakılmalıdır.
18 Eğer ' *Şelamim*-kesiminin etinden üçüncü günde yenecek' [şeklinde bir niyet var] ise, [*korban*] kabul görmeyecektir. Onu getiren [kişi] adına [bir *korban* olarak] dikkate alınmayacak, geçersiz olup, ondan yiyen kişi günahını taşıyacaktır.
19 "[Bir *korban*a ait olup] Herhangi bir *tame* [şeye] değen et, yenemez; ateşte yakılmalıdır. Fakat et [saflığını korumuşsa], her saf [kişi, o] eti yiyebilir.
20 Tanrı'ya ait olan *Şelamim*-kesiminin etini, *tuma*sı üstündeyken yiyen kişi – o can, halkından kesilip atılacaktır.

21 "Her türlü *tame* şeye – insana bağlı bir *tuma*ya, *tame* bir hayvan[ın leşine] ya da her türlü itici *tame* [yaratığın leşine] – temas edip, Tanrı'ya ait olan *Şelamim*-kesiminin etini yiyen kişi – o can halkından kesilip atılacaktır."
22 Tanrı Moşe'ye konuşarak [şöyle] dedi:
23 "Bene-Yisrael'e konuş ve [şöyle] de:
"Sığır, koyun ya da keçi [türlerinin] her türlü içyağını yemeyin.
24 [Kendiliğinden] Ölmüş bir hayvanın içyağı ile, [ölümcül şekilde] yırtılmış bir hayvanın içyağı, herhangi bir amaçla kullanılabilir – fakat onu yiyemezsiniz.
25 Zira [kişinin] Tanrı Adına yakılan-*korban* olarak getirdiği türdeki hayvanlardan [elde edilmiş] her türlü içyağını yiyen kim olursa olsun, yiyen can, halkından kesilip atılacaktır.
26 Yaşadığınız yere bağlı olmaksızın, ister kuşlara isterse de kara hayvanlarına ait olsun, hiçbir kanı yemeyin.
27 Herhangi bir [şekilde] kan yiyen her kişi – o can halkından kesilip atılacaktır."

[28. Koen'in Payı]

28 Tanrı Moşe'ye konuşarak [şöyle] dedi:
29 "Bene-Yisrael'e konuş ve [şöyle] de: Tanrı Adına

Şelamim-kesimini sunan kişi, Tanrı Adına bu *Şelamim*-kesiminden [belirli kısımları] *korban*ı [olarak] getirmelidir.
30 Tanrı Adına yakılan-*korban*ları, [yani, görevli *Koen*'in, kendisine teslim etmek üzere] göğsün üzerinde getireceği en makbul kısımları, kendi elleriyle getirmelidir. Göğsü, [sadece] onu Tanrı'nın Huzuru'nda *Tenufa* hareketleriyle sallamak için [getirecektir].
31 "[Görevli] *Koen* bu makbul kısımları *Mizbeah*'ta tüttürecek ve göğüs, Aaron'a ve oğullarına ait olacaktır.
32 " *Şelamim*-kesimlerinizden, sağ budu da *Teruma* olarak *Koen*'e vermelisiniz.
33 Bu sağ but, Aaron'un oğullarından, *Şelamim-korban*ının kanı ve içyağı ile ilgili işlemleri gerçekleştirecek [konumda olanlara ait özel bir] pay olacaktır.
34 "Zira *Tenufa* göğsü ile *Teruma* budunu Bene-Yisrael'den – onların *Şelamim*-kesimlerinden – aldım ve onları, *Koen* Aaron ile oğullarına verdim. [Bu bölümlerin,] Bene-Yisrael tarafından [ayrılması], ebedi bir kanundur."
35 Bu, Tanrı['nın, Kendi] Adına birer *Koen* olmaları için [onları kutsal göreve] yaklaştırdığı gün, Tanrı Adına yakılan-*korban*lardan [verdiği], Aaron'un ve oğullarının meshedilme [payıdır].
36 Tanrı, tüm nesilleri için ebedi bir kanun olarak [bu

payların] Bene-Yisrael tarafından [ayrılıp] onlara verilmesini, onları meshettiği günde emretmiştir.
37 *Ola*, *Minha*, *Hatat*, *Aşam* ve atanma-*korban*ları ile *Şelamim*-kesiminin kanunu budur.
38 Tanrı [tüm bu kanunları] Moşe'ye Sinay dağında emretmiştir. [Bu,] Sinay çölündeyken, Bene-Yisrael'e Tanrı Adına *korban*larını getirmelerini emrettiği gün [gerçekleşmiştir].

[29. Koenler Göreve Atanıyorlar]

8

1 Tanrı Moşe'ye konuşarak [şöyle] dedi:
2 "Aaron'u ve yanında oğullarını, [özel] giysileri, mesh yağını, *Hatat*-boğasını, iki koçu ve *matsa* sepetini al 3 ve tüm toplumu Buluşma Çadırı'nın girişi civarına topla."
4 Moşe, Tanrı'nın kendisine emrettiği şekilde yaptı ve toplum, Buluşma Çadırı'nın girişi civarına toplandı.
5 Moşe topluma "Bu [göreceksiniz], Tanrı'nın, yapılmasını emrettiği şeydir" dedi.
6 Moşe, Aaron'u ve oğullarını yaklaştırdı ve onları *mikve*ye daldırdı.
7 [Aaron'un] Üzerine entariyi geçirdi, onu kuşakla sardı, ona üstlüğü giydirdi ve üzerine *Efod*'u taktı. Onu *Efod*'un kuşağıyla sardı ve düzenledi.
8 Üzerine *Hoşen*'i yerleştirdi ve *Hoşen*'in içine, *Urim*'i

ve *Tumim*'i koydu.
9 Sarığı başının üzerine yerleştirdi ve sarığın üzerine [bağlayarak], yüzüne doğru [gelecek şekilde], kutsiyet tacı [olarak] altın *Tsits*'i taktı – [hepsi] Tanrı'nın Moşe'ye emretmiş olduğu şekilde [yapıldı].
10 Moşe mesh yağını aldı; *Mişkan*'ı ve içindeki her şeyi meshetti ve onları kutsal kıldı.
11 Ondan [bir miktarı, fiskeyle] *Mizbeah*'ın üzerine yedi kez serpti ve onları kutsama amacıyla, *Mizbeah*'ı ve tüm araçlarını, kazanı ve kaidesini meshetti.
12 Mesh yağından [bir miktarı] Aaron'un başına döktü ve onu kutsama amacıyla meshetti.
13 Moşe Aaron'un oğullarını yaklaştırıp, onlara entariler giydirdi, onları kuşakla sardı ve kepler giydirdi – [hepsi] Tanrı'nın Moşe'ye emretmiş olduğu şekilde [yapıldı].
14 *Hatat*-boğasını yaklaştırdı; Aaron ve oğulları, ellerini bu *Hatat*-boğasının başına dayadılar.
15 Moşe [onu] kesti ve kanı alıp, parmağıyla, çevre boyunca [dolaşıp] *Mizbeah*'ın [köşe] çıkıntılarına sürerek *Mizbeah*'ı arındırdı. [Kalan] Kanı da *Mizbeah*'ın kaidesine döktü ve onu [böylece] kutsayarak, üzerinde bağışlanma sağlama[ya uygun hale getirdi].
16 İç organların üzerindeki tüm içyağını, karaciğerin zarını, iki böbrekle onların içyağlarını aldı ve Moşe [bunları] *Mizbeah*'ta tüttürdü.

17 Boğayı da – derisini, etini ve [bağırsaklarındaki yemek] artıklarını – kampın dışında ateşte yaktı. [Hepsi] Tanrı'nın Moşe'ye emretmiş olduğu şekilde [yapıldı].
18 *Ola*-koçunu yaklaştırdı; Aaron ve oğulları, ellerini bu koçun başına dayadılar.
19 Moşe [onu] kesti ve kanı *Mizbeah*'ın tüm duvarlarına çarptı.
20 Koçu ise parçalarına böldü ve Moşe, kelleyi, parçaları ve yağlı karın zarını [*Mizbeah*'ın üzerinde] tüttürdü.
21 [Fakat öncesinde] İç organları ve bacakları suda yıkadı. Moşe böylece tüm koçu *Mizbeah*'ta, memnuniyetle kabul edilecek şekilde bir *Ola-korban*ı – Tanrı Adına bir yakılan-*korban* olarak tüttürdü. [Hepsi] Tanrı'nın Moşe'ye emretmiş olduğu şekilde [yapıldı].
22 İkinci koçu – atanma koçunu – getirdi; Aaron ve oğulları, ellerini bu koçun başına dayadılar.
23 Moşe [onu] kesti ve kanından [bir miktar] alıp, Aaron'un sağ kulağının kıkırdağına, sağ el başparmağına ve sağ ayak başparmağına sürdü.
24 Aaron'un oğullarını yaklaştıran Moşe, kandan [bir miktarı] sağ kulaklarının kıkırdağına, sağ ellerinin başparmağına ve sağ ayaklarının başparmağına sürdü. Moşe [kalan] kanı *Mizbeah*'ın tüm duvarlarına çarptı.
25 İçyağını ve kuyruk yağını, iç organların üzerindeki

tüm içyağını, karaciğerin zarını, iki böbrekle onların içyağlarını ve sağ budu aldı.
26 Tanrı'nın Huzuru'ndaki *matsa* sepetinden de, bir *matsa* somunu, bir yağlı ekmek somunu ve bir gevrek alıp, makbul kısımların ve sağ budun üzerine yerleştirdi.
27 Hepsini Aaron'un avuçlarına ve oğullarının avuçlarına koydu ve onları Tanrı'nın Huzuru'nda *Tenufa* [hareketleriyle] salladı.
28 Moşe bunları onların avuçları üzerinden alıp, *Ola-korban*ının ardından, *Mizbeah*'ta tüttürdü. Bu, Tanrı'nın Önünde memnuniyetle kabul edilen atanma-*korban*ı – bir yakılan-*korban*dır.
29 Moşe, göğsü alıp onu Tanrı'nın Huzuru'nda *Tenufa* [hareketleriyle] salladı. [Göğüs,] Atanma-koçundan, Moşe'ye ait paydı. [Tüm bunlar] Tanrı'nın Moşe'ye emretmiş olduğu şekilde [yapıldı].
30 Moşe, mesh yağından ve *Mizbeah*'ın üzerindeki kandan aldı. [Bunları fiskeyle,] Aaron'un [ve] giysilerinin üzerine, onunla birlikte oğullarının ve giysilerinin üzerine serpti. Böylece hem Aaron'u ve giysilerini, hem de oğullarını ve giysilerini kutsadı.
31 Moşe, Aaron'a ve oğullarına "Eti Buluşma Çadırı'nın girişi civarında pişirin" dedi, "ve 'Bunu, Aaron ve oğulları yiyeceklerdir' şeklindeki talimatıma uygun olarak, onu atanma-sepetindeki ekmeklerle birlikte

orada yiyin.
32 Etten ve ekmekten artanı ateşte yakacaksınız.
33 "Atanma günleriniz tamamlanana kadar, yedi gün boyunca Buluşma Çadırı'nın girişi civarını terk etmeyin; zira yedi günde yetkili kılınacaksınız.
34 Tanrı, size bağışlanma sağlamak için, [yedi günün her birinde] bugün yapıldığı şekilde yapılmasını emretti.
35 Yedi gün boyunca gece-gündüz Buluşma Çadırı'nın girişinde kalarak Tanrı'nın Nöbeti'ni tutun ki ölmeyesiniz; zira bu şekilde emir aldım."
36 Aaron ve oğulları, Tanrı'nın, Moşe aracılığıyla emretmiş olduğu her şeyi yerine getirdiler.

Şemini

[30. Sekizinci Gün]

9

1 Sekizinci gün, Moşe, Aaron'u, oğullarını ve Yisrael'in ileri gelenlerini çağırdı.
2 Aaron'a [şöyle] dedi: "Kendine *Hatat-korban*ı olarak bir buzağı ve *Ola-korban*ı olarak bir koç al – [ikisi de] kusursuz [olmalıdır] – ve Tanrı'nın Huzuru'nda [bunları] *korban* yap.
3 Bene-Yisrael'e de konuşup [şunları] söyle: '[Hepsi] Kusursuz [olmak üzere], *Hatat-korban*ı olarak bir teke ile *Ola-korban*ı olarak birer yaşında bir buzağı ve bir [erkek] kuzu alın.
4 *Şelamim-korban*ı olarak da bir boğa ve bir koç [getirin]. Tanrı'nın Huzuru'nda kesmek üzere [bunları ve ayrıca] yağla yoğrulmuş bir *Minha-korban*ı [getireceksiniz]; zira bugün Tanrı'nın Görkemi size görünecektir' ".
5 Moşe'nin emrettiklerini Buluşma Çadırı'nın önüne getirdiler. Tüm toplum yaklaştı ve Tanrı'nın Huzuru'nda durdular.
6 Moşe "Tanrı'nın yapmanızı emrettiği şey budur" dedi, "[yapın ve] Tanrı'nın Görkemi size görünecektir."

7 Moşe Aaron'a "*Mizbeah*'a yaklaş" dedi. "[Kendi] *Hatat* ve *Ola-korban*ını yapıp kendin ve halk için bağışlanma sağla. Sonra halkın *korban*ını yapıp onlar için bağışlanma sağlayacaksın – Tanrı'nın emretmiş olduğu gibi."
8 Aaron *Mizbeah*'a yaklaştı ve kendine ait *Hatat*-buzağısını kesti.
9 Aaron'un oğulları, kanı ona getirdiler ve [Aaron, işaret] parmağını kana daldırıp *Mizbeah*'ın köşe çıkıntılarına sürdü, [kalan] kanı da *Mizbeah*'ın kaidesine döktü.
10 *Hatat-korban*ından, [gerekli tüm] içyağını, böbrekleri ve karaciğerden [bir parça ile karaciğerin üzerindeki] zarı *Mizbeah*'ta tüttürdü – [hepsi] Tanrı'nın Moşe'ye emretmiş olduğu şekilde [yapıldı].
11 Eti ve deriyi kampın dışında ateşte yaktı.
12 *Ola-korban*ını kesti. Aaron'un oğulları, kanı ona hazır ettiler ve [Aaron, kanı] *Mizbeah*'ın tüm duvarlarına çarptı.
13 [Oğulları,] Parçalarına [ayrılmış halde] *Ola-korban*ını ve kelleyi ona hazır ettiler. [Aaron bunları] *Mizbeah*'ta tüttürdü.
14 İç organları ve bacakları yıkadı ve [onları] *Mizbeah*'ta *Ola-korban*ı[nın diğer parçaları] ile birlikte tüttürdü.
15 Halkın *korban*ını yaklaştırdı: Halka ait *Hatat*-

tekesini aldı, onu kesti ve onu ilki gibi *Hatat-korban*ı haline getirdi.
16 *Ola-korban*ını yaklaştırdı ve işlemlerini kurala göre gerçekleştirdi.
17 *Minha-korban*ını yaklaştırdı. Ondan bir avuç dolusu alıp *Mizbeah*'ın üzerinde tüttürdü. [Bu,] Sabahın *Ola-korban*ı [ile getirilen *Minha*'dan] ayrıydı.
18 Halka ait *Şelamim*-kesimi olan boğayı ve koçu kesti. Aaron'un oğulları, [her ikisine ait] kanı ona hazır ettiler ve [Aaron] onu *Mizbeah*'ın tüm duvarlarına çarptı.
19 [Oğulları ayrıca] Boğadan içyağlarını, koçtan kuyruğu ve örtü görevi gören [tüm içyağlarını; ve her ikisinden] böbrekleri ve karaciğer zarını [da hazır ettiler].
20 Bu en makbul kısımları [her iki hayvana ait] göğüslerin üzerine yerleştirdiler ve [Aaron] bu en makbul kısımları *Mizbeah*'ta tüttürdü.
21 [Fakat öncesinde] Aaron, Moşe'nin emrettiği üzere, [her iki hayvana ait] göğüsleri ve sağ butları Tanrı'nın Huzuru'nda *Tenufa* [hareketleriyle] salladı.
22 Aaron ellerini halka doğru kaldırdı ve onları mübarek kıldı. [Aaron bu arada] *Hatat*, *Ola* ve *Şelamim-korban*larını gerçekleştirdiği [*Mizbeah*'tan] inmişti.
23 Moşe, Aaron'la birlikte Buluşma Çadırı'na girdi. Çıktıklarında halkı mübarek kıldılar. [O zaman]

Tanrı'nın Görkemi tüm halka göründü:
24 Tanrı'nın Huzuru'ndan bir ateş çıktı ve *Mizbeah*'ın üzerinde [bulunan] *Ola-korban*ını ve [diğer tüm] makbul kısımları [yakıp] tüketti. Tüm halk bunu gördü; seslerini [övgülerle] yükselttiler ve yüzüstü yere kapandılar.

10

1 Aaron'un oğulları Nadav ve Aviu, birer kor küreği aldılar, içlerine ateş koydular, [ateşin] üzerine de tütsü yerleştirerek, Tanrı'nın Huzuru'nda, [Tanrı'nın] kendilerine emretmiş olmadığı yetkisiz bir ateş getirdiler.
2 Tanrı'nın Huzuru'ndan bir ateş çıktı ve onları tüketti. Tanrı'nın Huzuru'nda öldüler.
3 Moşe, Aaron'a "Tanrı'nın 'Yakınlarımla kutsanacak, tüm halkın önünde onurlanacağım' derken kastettiği buymuş" deyince Aaron sessiz kaldı.
4 Moşe, Aaron'un amcası Uziel'in oğulları Mişael ve Eltsafan'ı çağırıp onlara "Yaklaşın" dedi. "Kardeşlerinizi Kutsal'ın önünden [alıp] kampın dışına taşıyın".
5 Yaklaştılar ve onları, Moşe'nin söylediği şekilde, entarileri içinde kampın dışına taşıdılar.
6 Moşe, Aaron'a ve oğulları Elazar ve İtamar'a "Saçınızı uzatmayın, giysilerinizi de yırtmayın – ki ölmeyesi-

niz" dedi. "[Zira bu durumda, Tanrısal] Öfke tüm toplum üzerine yönelebilir. Kardeşlerinize gelince – Tanrı'nın yaktığı bu ateş için tüm Yisrael Ailesi yas tutacaktır.
7 Buluşma Çadırı'nın girişi civarını da terk etmeyin – yoksa ölürsünüz; çünkü Tanrı'nın mesh yağı üzerinizde." Moşe'nin dediği gibi yaptılar.

[31. Sarhoşluk]

8 Tanrı Aaron'a konuşarak [şöyle] dedi:
9 "Sen ve yanındaki oğulların – Buluşma Çadırı'na gireceğiniz zaman sarhoş edecek şekilde şarap içmeyin – ki ölmeyesiniz. [Bu, tüm] Nesilleriniz için ebedi bir kanundur.
10 [Bu sayede] Kutsal olanla alelade olan arasında, *tame* olanla saf olan arasında ayrım yapabilecek,
11 Tanrı'nın, size Moşe aracılığıyla buyurduğu tüm kanunları Bene-Yisrael'e öğretebileceksiniz.

[32. İbadet Tamamlanıyor]

12 Moşe, Aaron'a ve arta kalan oğulları Elazar ile İtamar'a "Tanrı'nın Yakılan-*korban*ları'ndan kalan *Minha*'yı alın ve onu *matsa* [özelliğini koruyarak], *Mizbeah*'ın yakınında yiyin" dedi. "Zira o en üst düzey-

de kutsaldır
13 ve onu Kutsal bölgede yemelisiniz. [Onu yiyin] Çünkü o, Tanrı'nın Yakılan-*korban*ları'ndan, senin payın ve oğullarının payları [olarak ayrılmıştır]; bu şekilde talimat aldım.
14 "*Tenufa* göğsünü ve *Teruma* budunu ise, sen, oğulların ve yanındaki kızların, saf bölgede yiyebilirsiniz; zira [bunlar,] Bene-Yisrael'in *Şelamim*-kesimlerinden [ayrılıp] senin payın ve oğullarının payları [olarak] verilmiştir. 15 [Bene-Yisrael] *Teruma* budu ve *Tenufa* göğsünü, Tanrı'nın Huzuru'nda *Tenufa* hareketleriyle sallamak üzere, yakılmayı gerektiren makbul kısımların üzerinde getireceklerdir. [But ve göğüs] Tanrı'nın emretmiş olduğu üzere, ebedi bir kanun olarak, sana ve yanındaki oğullarına ait olacaktır."
16 Moşe, *Hatat*-tekesini ısrarla sordu – çünkü yakılmıştı! Aaron'un arta kalan oğulları Elazar'a ve İtamar'a öfkeyle konuştu:
17 "En üst düzeyde kutsal olduğu için [yenebileceği tek yer olan] kutsal bölgede [kalıp, dışarı çıkmadığına göre], üstelik [Tanrı] onu size, [etini yemek suretiyle] Tanrı'nın Huzuru'nda toplumun günahını ortadan kaldırarak onlar için onarım sağlamanız amacıyla vermişken, *Hatat-korban*ını neden yemediniz?
18 Madem ki kanı Kutsal'ın içine getirilmedi, onu size [*Minha* konusunda] emrettiğim şekilde kutsal bölgede

yemeniz gerekirdi!"
19 Aaron Moşe'ye [sertçe] konuştu: "Bugün Tanrı'nın Huzuru'nda *Hatat* ve *Ola-korban*larını [onlar mı] yaptılar ki?! [*Ben* yaptım! Dahası,] Başıma bu gibi [felaketler] gelmişken, günün [sabit] *Hatat-korban*ı[nın etini, ben bile] yeseydim, Tanrı onaylar mıydı?"
20 Moşe duydu ve onayladı.

[33. Kaşerut Kuralları]

11

1 Tanrı, Moşe'ye ve Aaron'a konuştu ve onlara [şöyle] dedi:
2 "Bene-Yisrael'e konuşun ve [şöyle] deyin: Yeryüzündeki tüm hayvanlardan, yiyebileceğiniz canlılar şunlardır:
3 "Hayvanlar içinde, [ayağın ön kısmını bütünüyle kaplayıp, çift] toynak [halinde] tamamen ayrık olan bir toynağa sahip olan *ve* geviş getirenlerin her biri – onu yiyebilirsiniz.
4 "Ancak geviş getiren ya da toynak sahibi olanlar içinde şunları yiyemezsiniz: "Deve; çünkü geviş getirmesine karşın [tanımlanan türde] toynağı yoktur – o sizin için *tame*dir.
5 "Yaban faresi; çünkü geviş getirmesine karşın [tanımlanan türde] toynağı yoktur – o sizin için *tame*dir.

6 "Tavşan; çünkü geviş getirmesine karşın [tanımlanan türde] toynağı yoktur – o sizin için *tame*dir.
7 "Domuz; çünkü [ayağın ön kısmını tamamen kaplayıp, çift] toynak [halinde] tamamen ayrık olan bir toynağa sahip olmasına karşın geviş getirmez – o sizin için *tame*dir.
8 "[Bu hayvanların] Etlerinden yiyemezsiniz. [Saf olmanızı gerektiren zamanlarda, onların] Leşlerine dokunamazsınız; [çünkü] sizin için *tame*dirler.
9 "Sudaki her şeyden [sadece] bu [özelliklere sahip olanları] yiyebilirsiniz: Denizlerde ya da ırmaklarda, suda yüzgeç ve pula sahip olan her [canlı] – onları yiyebilirsiniz.
10 "Denizlerde ya da ırmaklarda, tüm su canlılarından ve sudaki tüm hayvanlardan, yüzgeç ve pul sahibi olmayanların hepsi – bunlar sizin için tiksinti kaynağıdır.
11 ve [daima] tiksinti kaynağı olarak kalacaktır. Etlerinden yemeyin ve leşlerini iğrenç sayın.
12 Suda yüzgeç ve pula sahip olmayan her [yaratık] – o sizin için tiksinti kaynağıdır.
13 "Uçuculardan ise şunları iğrenç sayacaksınız (yenmeyeceklerdir [çünkü] tiksinti kaynağıdırlar): "Kartalı, kuzu kartalını, balık kartalını,
14 çaylağı ve akbaba türlerini,
15 tüm kuzgun türlerini,

16 devekuşunu, baykuşu, martıyı ve atmaca türlerini,
17 şahini, karabatağı, Mısır turnasını,
18 kuğuyu, pelikanı, saksağanı,
19 leyleği, balıkçıl türlerini, çavuş kuşunu ve yarasayı.
20 "Dört [ayağı] üzerinde yürüyen her uçucu böcek sizin için tiksinti kaynağıdır.
21 Ancak dört [ayak] üzerinde yürüyen uçucu böceklerden şu [özelliğe sahip olanları] yiyebilirsiniz: Ayaklarının [hizası] üzerine [uzanan ve] yeryüzünde sıçramaya yarayan bacakları olan[lar].
22 Bunlardan [sadece] şunları yiyebilirsiniz: Kırmızı çekirge türlerini, sarı çekirge türlerini, benekli gri çekirge türlerini ve beyaz çekirge türlerini.
23 [Diğer] Her dört ayaklı uçucu böcek, sizin için tiksinti kaynağıdır.
24 " Şunlar nedeniyle *tame* olursunuz ([yani, sayılacakların] leşlerine dokunan herkes [*mikve*ye dalmalıdır. Yine de] gün batımına kadar *tame* kalacaktır.
25 Ayrıca [sayılacakların] leşlerinden [küçük bir parça bile olsa] taşıyan herkes [bedenini ve] giysilerini *mikve*ye daldırmalıdır ve gün batımına kadar *tame* kalacaktır):
26 [Ayağının ön kısmını bütünüyle kaplayan] Toynağı olan ama [bu toynağı] ayrık olmayan veya geviş getirmeyen her hayvan sizin için *tame*dir; [yani, leşlerine] dokunan herkes *tame* olur.

27 "[Benzer şekilde] Dört [ayak] üzerinde yürüyen tüm hayvanlar içinde, pençeleri üzerinde yürüyenlerin hepsi sizin için *tame*dirler; leşlerine dokunan herkes [*mikve*ye dalmalıdır. Yine de] gün batımına kadar *tame* kalacaktır.
28 [Dahası, bunların] Leşlerini taşıyan [kişi, bedenini ve] giysilerini *mikve*ye daldırmalıdır ve gün batımına kadar *tame* kalacaktır. [Tüm bunlar] Sizin için *tame*dir.

[34. Küçük Çaplı Hayvanlar]

29 "Yeryüzünde sürünen küçük canlılar içinde sizin için *tame* olanlar şunlardır: Gelincik, fare, kara kurbağası türleri
30 kirpi, bukalemun, kertenkele, salyangoz ve kös-tebek.
31 "Tüm küçük canlılar içinde sizin için *tame* olanlar [sadece] bunlardır; öldüklerinde bunlara dokunan herkes [*mikve*ye dalmalıdır. Yine de] gün batımına kadar *tame* kalacaktır.
32 "Her türlü ahşap eşya, [kumaş] giysi, deri [eşyalar] veya çuval bezi – [bunlar gibi] kendileriyle iş yapılan her türlü eşyadan, üzerine öldüklerinde bunlardan [bir parça bile olsa] düşen her şey *tame* olur. [Bu eşya, arındırılmak için] *Mikve*ye daldırılır ve gün batımına kadar *tame* kaldıktan sonra saf hale gelir.

33 "Öte yandan bu [ölülerden bir parçanın] içine düş-
tüğü her türlü kil kabın içindeki her şey *tame* olur – ve
[kabı arındırmak istiyorsanız] onu kırmalısınız 34
[yani, böyle bir kaptaki,] üzerine [bir ara] su gelmiş
olan, yemeye uygun her yiyecek, *tame* olur. Herhangi
bir kapta içilebilen herhangi bir içecek de *tame* hale
gelir.
35 "Üzerine [bu hayvanların] leşlerinden [bir parça
bile olsa] düşen her şey *tame* olur. [Böyle bir durumda,
kilden mamul bir] Fırın veya ocak parçalanmalıdır;
[zira] *tame*dirler ve [bu yapılmazsa] sizin için *tame*
kalacaklardır.
36 "Sadece, ister [doğal] bir kaynak, isterse de [insan
yapımı] bir çukur şeklinde olsun, su dolu bir *mikve*
[daima] saf kalacaktır. [Bu hayvanların] Leşlerine
değen [diğer her türlü su] *tame* olacaktır.
37 "[Söz konusu hayvanların] Leşlerinden [bir parça],
ekilmiş her türlü bitki tohumunun üzerine düştüğü
takdirde, [tohum halen] saftır.
38 Fakat eğer [toprağa bağlı olmayan bir] tohumun
üzerine [bir ara] su koyulmuşsa ve [bahsedilen hay-
vanların] leşlerinden [bir parça, tohumun] üzerine
düşerse, [o tohum] sizin için *tame*dir.

39 "Sizin için yiyecek olabilecek türdeki hayvanlardan
[biri] ölürse, onun leşine dokunan, [*mikve*ye dalma-
lıdır. Yine de] gün batımına kadar *tame* kalır.
40 [Böyle bir hayvanın] Leşinden [bir parça] yiyen,
[bedenini ve] giysilerini *mikve*ye daldırır ve gün batı-
mına kadar *tame* kalır; leşini taşıyan, [bedenini ve]
giysilerini *mikve*ye daldırır ve gün batımına kadar *tame*
kalır.
41 "Yeryüzünde sürünen her türlü küçük canlı tiksinti
kaynağıdır; yenmeyecektir.
42 Yeryüzünde sürünen her türlü küçük canlı olarak,
karnı üzerinde ilerleyenlerin hepsi ve [en az] dört
ayakla yürüyenlerin hepsi – tüm çok ayaklılara kadar
– onları yemeyin; çünkü tiksinti kaynağıdırlar.
43 "Kendinizi, sürünen her türlü küçük canlı[yı yemek
sureti] ile tiksinti kaynağı haline getirmeyin ve bun-
larla *tame* olmayın; [aksi takdirde] bunlar yüzünden
[manevi açıdan] duyarsız hale gelirsiniz.
44 Zira Ben, Tanrınız *Aşem*'im – kendinizi sınırlayın ve
[böylece] kutsal olun; çünkü Ben Kutsal'ım – ve canı-
nızı yeryüzünde kümelenen her türlü küçük canlı[yı
yemek sureti] ile *tame* hale getirmeyin.
45 "Çünkü Ben, sizi Mısır Ülkesi'nden, size Tanrı
olmak için çıkaran *Aşem*'im. Kutsal olmalısınız; çünkü

Ben Kutsal'ım.
46 "Hayvanlar, uçucular, suda kümelenen tüm hayvanlar ve yeryüzünde sürünen tüm küçük canlılarla ilgili kanun budur.
47 [Bu kanun,] *Kaşer* olmayan ile olanı ve yenebilir hayvanlarla yenmemesi gereken hayvanları ayırt etmek içindir."

Tazria

[36. Doğum]

1 Tanrı, Moşe'ye konuşarak [şöyle] dedi:
2 "Bene-Yisrael'e konuş ve [şunları] söyle:
"Bir kadın hamile kalıp bir oğlan doğurduğu zaman, yedi gün boyunca *temea* olur; adet ayrılığı döneminde olduğu şekilde *temea*dır.
3 Sekizinci günde [bebeğin] sünnet derisi kesilecektir.
4 [O günden itibaren, anne,] Kanının saf sayılacağı otuz üç gün boyunca bekler. [Yine de] Bu arınma günleri dolana kadar "kutsal" hiçbir şeye dokunmamalı, Kutsal Mekan'a da girmemelidir.
5 "Eğer kız doğurursa, iki hafta boyunca [adet] ayrılığı[ndaki] gibi *temea* olur ve [hemen ardından,] kanının saf sayılacağı altmış altı gün boyunca bekler.
6 "Oğul ya da kız için [açıklanan] arınma günleri dolduğunda, [anne] Buluşma Çadırı'nın girişi civarına – [oradaki görevli bir] *Koen*'e – *Ola-korban*ı olarak ilk yılında bir kuzu, *Hatat-korban*ı olarak da bir güvercin yavrusu ya da bir kumru getirir.
7 [*Koen*,] Tanrı'nın Huzuru'nda [her bir *korban*ın] işlemini gerçekleştirir ve [anne] için onarım sağlar. [Böylece, kadın] Rahminden gelen kan[nedeniyle girdiği *temea* konumun]dan arınmış olur. İster erkek,

ister kız [doğurmuş olsun], lohusa ile ilgili kanun budur.

8 "Eğer [kadının maddi] gücü kuzu için yeterli değilse, biri *Ola-korban*ı, diğeri de *Hatat-korban*ı için, iki kumru ya da iki güvercin yavrusu getirir; *Koen* onun için onarım sağlar ve [kadın] arınmış olur."

[37. Tsaraat]

13

1 Tanrı, Moşe'ye ve Aaron'a konuşarak [şöyle] dedi:
2 "Vücudunun derisinde *seet*, *sapahat* ya da *baeret* beliren ve [bu anomaliler] vücudunun derisinde bir *tsaraat* lekesi [kuşkusuna neden] olan kişi, *Koen* Aaron'a ya da onun *Koen* oğullarından birine getirilmelidir.
3 *Koen*, vücudun derisindeki lekeyi inceler. Eğer lekenin üzerindeki kıllar beyaza dönüşmüş ve lekenin görüntüsü vücudunun derisine göre daha derin [gibi] ise, bu *tsaraat* lekesidir. [Böyle bir durumda] *Koen* onu görünce [hemen] *tame* ilan eder.
4 "[Öte yandan kişinin] Vücudunun derisindeki beyaz bir *baeret* olmasına karşın, görüntüsü deriden daha derin değil, [üzerindeki] kılları da beyaza dönüşmemiş ise, *Koen*, leke [sahibini] yedi gün boyunca karantina altına alır.

5 *Koen*, yedinci günde onu inceler: Leke göründüğü şekilde kalmış ve deride yayılmamışsa, onu ikinci bir yedi günlük karantina altına alır.
6 *Koen* yedinci günde onu bir daha inceler: Leke solmuşsa veya leke deride yayılmamışsa, *Koen* onu saf ilan edecektir – bu bir *mispahat*tır. [Kişi, bedenini ve] Giysilerini *mikve*ye daldırır ve arınmış olur.
7 "Ancak bu *mispahat*, saf ilan edilmek üzere *Koen*'e gösterildikten sonra deride yayılırsa, [kişi] *Koen*'e tekrar görünmelidir.
8 *Koen* onu inceler. *Mispahat*ın deride yayıldığını tespit edince, *Koen* onu *tame* ilan eder; [çünkü] bu *tsaraat*tır.

[38. Bir Lekedeki Sağlıklı Et]

9 "Bir kişide *tsaraat* lekesi [kuşkusu] olduğu zaman, [bu kişi] *Koen*'e getirilmelidir.
10 *Koen* onu inceler: Deride beyaz bir *seet* [bulunduğunu] ve bunun, [üzerindeki] kılları beyaza dönüştürdüğünü ya da *seet*in içinde sağlıklı bir canlı et parçası olduğunu tespit ederse,
11 bu, [kişinin] vücudunun derisindeki eski bir *tsaraat*tır. [Bu yüzden] *Koen* onu *tame* ilan eder – onu karantina altına almaz; çünkü [zaten bariz bir şekilde] *tame*dir.

12 "Eğer *tsaraat* iyice gelişir ve leke [sahibinin], başından ayağına kadar, *Koen*'in görüş alanı dahilindeki tüm derisini kaplarsa [kanun şöyledir]:
13 *Koen* inceler ve *tsaraat*ın, [kişinin] tüm bedenini kapladığını tespit edince, leke [sahibini] saf ilan eder. Tümüyle beyaza dönüşmüşse, [kişi] saftır.
14 "Ancak üzerinde canlı et görüldüğü günde, [bu kişi] *tame* olacaktır.
15 *Koen*, bu canlı eti görür ve onu *tame* ilan eder. [Çünkü böyle bir durumda] Canlı et, *tame*dir; *tsaraat*tır.
16 "Bu canlı et tekrar beyaza dönüştüğü takdirde [bu kişi tekrar] *Koen*'e gelmelidir.
17 *Koen* onu inceler. Lekenin [tamamen] beyaza dönüştüğünü tespit edince, *Koen* leke [sahibini] saf ilan eder. [Bu durumda kişi] Saftır.

[39. İltihap Yerinde Beliren Tsaraat]

18 "Derisinde iltihap olan ve [sonradan] iyileşen bir beden [için kanun şöyledir:]
19 İltihabın olduğu yerde beyaz bir *seet* ya da kızılımsı-beyaz bir *baeret* belirirse, *Koen*'e gösterilir.
20 *Koen* [lekeyi] inceler. Görüntüsünün deriden daha alçakta [olduğunu], kıllarının da beyaza dönüştüğünü tespit ederse, *Koen* onu *tame* ilan eder. Bu, iltihaplı yerde gelişmiş bir *tsaraat* lekesidir.
21 "Öte yandan eğer *Koen* [lekeyi] inceleyip, üzerinde beyaz kıllar bulunmadığını ve [görüntüsünün] deriden alçakta olmadığını, soluk olduğunu tespit ederse, *Koen* [bu kişiyi] yedi gün boyunca karantina altına alır.
22 Eğer [bu leke] deride yayılırsa, *Koen* onu *tame* ilan eder – bu [*tsaraat* sınıfında] bir lekedir.
23 "Ancak eğer *baeret* yerinde kalır, [yani] yayılmazsa, iltihabın izidir. [Bu nedenle] *Koen* onu saf ilan eder.

[40. Yanığın Üzerinde Beliren Tsaraat]

24 "Veyahut; vücut derisinde ateş yanığı varsa ve bu yanığın iyileştiği yerde kızılımsı-beyaz ya da [sadece] beyaz bir *baeret* belirirse [kanun şöyledir:]
25 *Koen* onu inceleyip, *baeret*teki kılların beyaza dönüştüğünü, görüntüsünün de deriden derinde [gibi] olduğunu tespit ederse, bu, yanıkta gelişmiş bir *tsaraat*tır. *Koen* onu *tame* ilan eder; [zira] bu bir *tsaraat* lekesidir.
26 "Öte yandan eğer *Koen* [lekeyi] inceleyip, bu *baeret*te beyaz kıllar bulunmadığını ve [görüntüsünün] deriden alçakta olmadığını, soluk olduğunu tespit ederse, *Koen* [bu kişiyi] yedi gün boyunca karantina altına alır.

27 *Koen* yedinci günde onu inceler. Eğer [leke] deride yayılmışsa, *Koen* onu *tame* ilan eder; [zira] bu bir *tsaraat* lekesidir.
28 "Ancak eğer *baeret* yerinde kalmış, [yani] deride yayılmamışsa veya [rengi] solmuşsa, [o zaman] bu, yanığa bağlı bir *seet*tir. [Bu durumda] *Koen* onu saf ilan eder; zira bu, yanığın izidir.

[41. Kel Bölgeler]

29 "Bir erkek ya da kadında, saç [derisinde] ya da sakalda [şüpheli bir] leke belirirse [kanun şöyledir:]
30 *Koen* bu lekeyi inceler. Görüntüsünün deriden daha derinde [gibi] olduğunu, içinde de zayıf, altın sarısı kıllar bulunduğunu tespit ederse, *Koen* onu *tame* ilan eder; [zira] bu bir *netek*tir – saç [derisi] ya da sakalda [görülen türdeki] *tsaraat*tır.
31 "Ancak, *Koen netek* [şüphesi uyandıran bu] lekeyi inceleyip, görüntüsünün deriden daha derin [gibi] olmadığını, ama içinde siyah kılların da bulunmadığını tespit ederse, *Koen*, [bu olası] *netek* lekesi [sahibini] yedi gün boyunca karantina altına alır.
32 *Koen* yedinci günde bu lekeyi inceler. *Netek*in yayılmadığını, içinde altın sarısı kılların olmadığını ve *netek*in görüntüsünün deriden daha derinde [gibi] olmadığını tespit ederse,

33 [bu kişi] tıraş olur; ama *netek*in sınırlarını tıraş etmemelidir. [Sonra] *Koen*, *netek* [sahibini] tekrar yedi gün boyunca karantina altına alır.
34 *Koen* yedinci günde *netek*i inceler. *Netek*in deride yayılmadığını, görüntüsünün de deriden daha derin [gibi] olmadığını tespit ederse, *Koen* onu saf ilan eder. [Bu kişi, bedenini ve] Giysilerini *mikve*ye daldırır ve arınmış olur.
35 "Ancak eğer bu *netek*, saf ilan edildikten sonra deride yayılırsa,
36 *Koen* onu [tekrar] incelemelidir. *Netek*in deride yayıldığını tespit ettiği takdirde, *Koen*'in altın sarısı kıl aramasına gerek yoktur. [Leke, açık bir şekilde] *Tame*dir.
37 "Öte yandan, *netek* görüntüsünü korumasına karşın, içinde siyah kıllar bitmişse, *netek* iyileşmiştir. Artık saftır; [bu yüzden] *Koen* onu saf ilan eder.

[42. Soluk Beyaz Lekeler]

38 "Bir erkek ya da kadının vücutlarının derisinde lekeler – beyaz lekeler – belirirse [kanun şöyledir:]
39 *Koen* inceler. Vücutlarının derisinde soluk beyaz lekeler tespit ederse, bu, deride gelişmiş bir *boak*tır; saftır.

40 "Başı kelleşen biri, [eğer saçlar] arka bölgeden [dökülmüşse], saftır.
41 Eğer başının ön kısmındaki saçlar dökülürse, önden keldir; [yine] saftır.
42 "Ancak, arka ya da öndeki kel bölgede kızılımsı-beyaz bir leke belirdiği takdirde, bu [olasılıkla], arka ya da öndeki kel bölgede gelişmekte olan bir *tsaraat*tır.
43 *Koen* onu inceleyip, arka ya da öndeki kel bölgede [bulunan] *seet* lekesinin – vücut derisi *tsaraat*ının görünümü gibi – kızılımsı-beyaz olduğunu tespit ederse,
44 bu, *tsaraat*a yakalanmış bir kişidir; *tame*dir. *Koen* onu şüphesiz *tame* ilan etmelidir; [zira] lekesi başındadır.
45 "Üzerinde [*tsaraat* olduğu kesinleşmiş bir] leke olan, *tsaraat* hastası [için genel kanun şöyledir:] Giysileri yırtık olmalı, saçları kesilmemelidir. [Bu kişi] Bıyık bölgesine kadar örtünmeli ve [etrafına] "*Tame*! *Tame*!" diye uyarıda bulunmalıdır.
46 "Leke üzerinde olduğu sürece *tame* olarak kalacaktır. [Kesinlikle] *Tame*dir; [bu yüzden] yalnız kalmalıdır. Yeri kampın dışıdır.

47 "Üzerinde *tsaraat* lekesi [kuşkusu] olan bir giysi – [ki bu,] yün bir kumaş ya da keten bir kumaş,
48 çözgü ya da atkı [olarak belirlenmiş] keten ya da yün [iplik], deri ya da her türlü deri mamulü [olabilir – hakkındaki kanun şöyledir:]
49 Kumaş, deri, çözgü ya da atkı [ipliği] veya her türlü deri eşyadaki leke yemyeşil ya da kıpkırmızı ise, bu [olasılıkla] *tsaraat* lekesidir ve *Koen*'e gösterilmelidir.
50 "*Koen* bu lekeyi inceler ve leke[li eşyayı] yedi gün boyunca karantina altına alır.
51 Yedinci günde, lekenin kumaşta, çözgü ya da atkı [ipliğinde] veya – [söz konusu] deri ne amaçla işlenmiş olursa olsun – deride yayıldığını görürse, leke, kötücül bir *tsaraat*tır; [bu yüzden lekeli eşya] *tame*dir.
52 Üzerinde leke bulunan kumaşı, yünden ya da ketenden [mamul] çözgü ya da atkı [ipliğini], veya her türlü deri eşyayı yakar; zira bu kötücül bir *tsaraat*tır; [dolayısıyla eşya] ateşte yakılmalıdır.
53 "Fakat eğer *Koen* inceleyip, lekenin [söz konusu] kumaşta, çözgü ya da atkı ipliğinde veya her türlü deri eşyada yayılmadığını tespit ederse,
54 *Koen* talimat verir ve lekenin olduğu bölgeyi yıkarlar. [Ardından, *Koen* söz konusu nesneyi] İkinci bir yedi günlük karantina altına alır.

55 *Koen* leke[li nesne]yi, yıkandıktan [ve ikinci karantinadan] sonra inceleyip, lekenin görünümünü değiştirmediğini tespit ederse, leke yayılmamış olsa bile, *tame*dir; ateşte yakılmalıdır. Bu, yıpranmış ya da yeni [giyside görülebilen] *pehetet*tir.
56 "Eğer *Koen* inceleyip lekenin, [söz konusu nesne] yıkandıktan [ve ikinci karantinadan] sonra solduğunu tespit ederse, [lekeli kısmı] kumaştan, deriden, çözgü ya da atkı [ipliğinden] yırtar[ak ayırır].
57 Eğer [leke] kumaşta, çözgü ya da atkı [ipliğinde] ya da her türlü deri eşyada tekrar görülürse, bu, [tekrar tekrar] gelişen[bir leke]dir. [Bu yüzden] Lekenin olduğu [nesne] ateşte yakılmalıdır.
58 "Öte yandan, yıkandıktan sonra lekenin terk ettiği kumaş, çözgü ya da atkı [ipliği] veya her türlü deri eşya, bu ikinci kerede *mikve*ye daldırılır ve arınmış olur.
59 "Yün ya da keten bir kumaş, çözgü ya da atkı [ipliği], veya her türlü deri eşya[ya özgü] *tsaraat* lekesinin, saf ya da *tame* ilan edilme kanunu [tümüyle] budur."

Metsora

[45. Metsoranın Arınma Süreci]

14

1 Tanrı, Moşe'ye konuşarak [şöyle] dedi:
2 "Arınma gününde bir *metsora* ile ilgili kanun şöyle olacaktır: [Bu kişi,] *Koen*'e [yakın bir yere] getirilir.
3 *Koen* kampın dışına çıkar. *Koen* inceleme yapar ve hastadaki *tsaraat* lekesinin iyileştiğini tespit edince,
4 *Koen* talimat verir ve arınmakta olan kişi için iki canlı *Kaşer* kuş, bir sedir dalı, [bir miktar] kırmızı [yün] ve bir zufa otu alınır.
5 "*Koen* talimat verir ve [birisi,] kuşlardan birini, kil bir kabın içine doğru, [oradaki] kaynak suyunun üzerinde keser.
6 Canlı kuşa gelince; [*Koen*] onu, sedir dalını, kırmızı [yünü] ve zufa otunu alır; onları ve canlı kuşu, kesilen kuşun kaynak suyuyla karışmış olan kanına daldırır;
7 *tsaraat*tan arınmakta olan kişinin üzerine [bu karışımı] yedi kez serperek onu [bir nebze] arındırır ve canlı kuşu kıra doğru salıverir.
8 "Arınmakta olan kişi giysilerini *mikve*ye daldırır, [*Koen*, onun] tüm kıllarını tıraş eder. [Bu kişi] *Mikve*ye dalarak [ilk aşama için] arınmış olur ve sonrasında kampa girebilir; ancak yedi gün boyunca çadırının

dışında kalmalıdır.
9 "Yedinci günde [*Koen*, bu kişinin] tüm kıllarını tıraş
eder – başını, sakalını, kaşlarını ve [diğer tüm] kılları-
nı tıraş etmelidir. [Sonra bu kişi] Giysilerini *mikve*ye
daldırır; bedenini de *mikve*ye daldırır ve [ikinci
aşama için] arınmış olur.
10 "Sekizinci günde [bu kişi] iki kusursuz [erkek]
kuzu, ilk yaşında kusursuz bir [dişi] kuzu, *Minha* [için,]
yağla yoğrulmuş 3/10 [*efa*] en kaliteli un ve bir *log* yağ
alır.
11 Arındırma işleminden sorumlu *Koen*, arınmakta
olan kişiyi ve bunları, Tanrı'nın Huzuru'nda, Buluşma
Çadırı'nın girişi[nin karşısında] tutar.
12 "*Koen* bir [erkek] kuzuyu alır; onu *Aşam-korban*ı
olarak, bir *log*luk yağla birlikte yaklaştırır ve bunları
Tanrı'nın Huzuru'nda *Tenufa* [hareketleriyle] sallar.
13 Kuzuyu, kutsal bölgede *Hatat* ve *Ola-korban*ların
[normalde] kesildiği yerde keser; zira [bu] *Aşam-*
*korban*ı, *Koen* açısından, *Hatat-korban*ıyla aynıdır; en
üst düzeyde kutsaldır.
14 "*Koen*, *Aşam-korban*ının kanından [bir miktar] alır
ve *Koen* [kanı], arınmakta olan kişinin sağ kulak
kıkırdağına, sağ el baş parmağına ve sağ ayak baş par-
mağına sürer.
15 "*Koen* bir *log*luk yağdan [biraz] alıp, [başka bir]
Koen'in sol avucuna döker.

16 [İlk] *Koen*, sağ [el] işaret parmağını [diğerinin] sol
avucundaki yağa daldırır ve işaret parmağıyla, yağdan
[bir miktarı] Tanrı'nın Huzuru'nda yedi kez serper.
17 Avucundaki yağ fazlasından, *Koen*, arınmakta olan
kişinin sağ kulak kıkırdağına, sağ el baş parmağına ve
sağ ayak baş parmağına, *Aşam-korban*ının kanının
üzerine sürer.
18 *Koen*'in avucundaki yağ artığını da, arınmakta olan
kişinin başına sürer. Böylece *Koen*, Tanrı'nın
Huzuru'nda onun için onarım sağlamış olur.
19 "*Koen Hatat-korban*ını yaparak, *tuma*sından arın-
makta olan kişi için onarım sağlar. Sonra da *Ola-*
*korban*ını keser.
20 *Koen*, *Ola-korban*ını ve *Minha*'yı *Mizbeah*'a çıkarır.
Böylece *Koen* onun için onarım sağlar ve [bu kişi,
tamamen] arınmış olur.

[46. Fakir Metsoranın Korbanı]

21 "Eğer [*metsora*,] maddi gücü [yukarıdaki *korban-*
lara] yetmeyecek kadar fakirse, ona onarım sağlamak
üzere, *Tenufa*lık *Aşam-korban*ı [olarak, sadece] bir
[erkek] kuzu, *Minha* için yağla yoğrulmuş 1/10 [*efa*]
en kaliteli un ve [bir] *log* yağ alır. 22 [Bunların yanın-
da, maddi] Gücünün yeteceği, iki kumru ya da iki
güvercin yavrusu [getirir. Bunların] biri *Hatat-korban*ı,

diğeri de *Ola-korban*ı olacaktır.
23 "Arınma sürecinin sekizinci gününde bunları *Koen*'e, Buluşma Çadırı'nın girişine, Tanrı'nın Huzuru'na getirir.
24 *Koen*, *Aşam*-kuzusunu ve bir *log*luk yağı alır. *Koen* bunları Tanrı'nın Huzuru'nda *Tenufa* [hareketleriyle] sallar.
25 *Aşam*-kuzusunu keser ve *Koen*, *Aşam-korban*ının kanından [bir miktar] alıp, arınmakta olan kişinin sağ kulak kıkırdağına, sağ el baş parmağına ve sağ ayak baş parmağına sürer.
26 "*Koen*, yağdan da [bir miktarı, başka bir] *Koen*'in sol avucuna döker.
27 [İlk] *Koen*, sağ [el] işaret parmağıyla [diğer] *Koen*'in sol avucundaki yağdan [birazını] Tanrı'nın Huzuru'nda yedi kez serper.
28 *Koen*, avucundaki yağdan [bir miktarı] arınmakta olan kişinin sağ kulak kıkırdağına, sağ el baş parmağına ve sağ ayak baş parmağına, *Aşam-korban*ının kanının [sürülmüş olduğu] yerlere sürer.
29 Yağdan, *Koen*'in avucunda kalanı da, Tanrı'nın Huzuru'nda ona onarım sağlamak üzere, arınmakta olan kişinin başına sürer.
30 "[*Koen*, bu kişinin maddi] Gücünün yettiği kumrulardan ya da güvercin yavrularından birini hazırlar. 31 *Minha*'ya ek olarak, [maddi] gücünün yettiği [bu kuş-

ları], birini *Hatat-korban*ı diğerini de *Ola-korban*ı [şeklinde *korban* yapar. Böylece] *Koen*, arınmakta olan kişiye Tanrı'nın Huzuru'nda onarım sağlamış olur. 32 "Üzerinde *tsaraat* lekesi olup, arınması için, [maddi] gücü [daha fazlasına] yetmeyen [kişi ile ilgili tüm] kanun budur."

[47. Evlerdeki Tsaraat]

33 Tanrı, Moşe'ye ve Aaron'a konuşarak [şöyle] dedi:
34 "Size mülk olarak vermekte olduğum Kenaan Ülkesi'ne geleceğiniz zaman, mülk niteliğindeki ülkenize ait evlere *tsaraat* lekesi yerleştireceğim.
35 [Böyle bir durumda,] Evin sahibi gelmeli ve 'Evde bana [*tsaraat*] leke[si] gibi görünen [bir şey var]' diye *Koen*'e anlatmalıdır.
36 "*Koen* talimat verir ve *Koen* lekeyi görmeye gelmeden önce evi boşaltırlar; bu sayede evdeki her şey *tame* olmaz. *Koen* bunun ardından evi görmeye gelir.
37 "Lekeyi inceler. Evin duvarlarındaki lekenin, duvardan alçakta görünüme sahip yemyeşil veya kıpkırmızı çöküntüler [şeklinde olduğunu] tespit ederse, 38 *Koen* evden, evin kapısı[nın hemen dışı]na çıkar ve evi yedi gün boyunca karantina altına alır.
39 *Koen* yedinci gün geri gelip [lekeyi] inceler. Lekenin evin duvarlarında yayıldığını tespit ederse,

40 *Koen* talimat verir ve üzerlerinde leke olan taşları sökerler ve onları şehrin dışına, *tame* bir yere atarlar.
41 Evi ise – [sahibi, sıvasını] içten, [lekenin] çevresi boyunca kazır ve [lekeli bölgenin] kenarından kazımış oldukları harcı şehrin dışına, *tame* bir yere dökerler.
42 Başka taşlar alıp, [attıkları] taşların yerine yerleştirirler. [Evin sahibi] Başka harç alıp evi [tümüyle] sıvar.
43 "Eğer [ev sahibi] taşları çıkardıktan ve ev kazınıp [tekrar] sıvandıktan sonra leke evde tekrar oluşursa,
44 *Koen* gelip [lekeyi] inceler. Lekenin evde [tekrar] oluştuğunu tespit ederse, bu, evde [oluşmuş] kötücül bir *tsaraat*tır; *tame*dir.
45 [*Koen*'in emriyle, evin sahibi] Evi yerle bir eder; taşlarını, ahşabını ve evin tüm harcını şehrin dışına, *tame* bir yere çıkarır.
46 "[*Koen*'in] Karantinaya almış olduğu tüm günler boyunca eve giren [kişi], [*mikve*ye daldığı takdirde sadece] akşama kadar *tame* kalacaktır. 47 Evde uzanan [kişi, bedeninin yanında] giysilerini [de] *mikve*ye daldırmalıdır. [Yine de,] Giysilerini [sadece,] Evde [küçük bir öğün] yiyecek [kadar kalmışsa] *mikve*ye daldırır.
48 "Eğer *Koen* gelip [lekeyi] inceler ve lekenin, ev sıvandıktan sonra evde [bir daha] oluşmadığını tespit ederse, *Koen* evi saf ilan eder; zira leke iyileşmiştir.
49 "Evi arıtmak için iki kuş, bir sedir dalı, [bir miktar] kırmızı [yün] ve bir zufa otu alır.
50 [Birisi] Kuşlardan birini kil bir kabın içine doğru, [oradaki] kaynak suyunun üzerinde keser.
51 [*Koen*] Sedir dalını, zufa otunu, kırmızı yünü ve canlı kuşu alır ve onları, kesilmiş olan kuşun kanı ve kaynak suyuna daldırarak, [bu karışımı] yedi kez eve doğru serper;
52 evi, kuşun kanı, kaynak suyu, canlı kuş, sedir dalı, zufa otu ve kırmızı yünle arıtmış olur.
53 Canlı kuşu şehir dışına, kıra doğru salıverir. [Bu yaptıklarıyla] Ev için onarım sağlar ve [ev] arınmış olur.
54 "[Buraya kadar açıklanan tüm] Bu kanun, her türlü *tsaraat* lekesi, *netek*;
55 giysi ve ev[de görülen türdeki] *tsaraat*;
56 *seet*, *sapahat* ve *baeret*le ilgili olarak,
57 [bunların] hangi gün *tame*, hangi gün saf ilan edildiğine dair kararları vermek içindir. *Tsaraat*ın kanunu [bütünüyle] budur."

[48. Erkeklerdeki Bedensel Akıntılar]

15

1 Tanrı, Moşe'ye ve Aaron'a konuşarak [şöyle] dedi: 2 "Bene-Yisrael'e konuşun ve onlara [şunları] söyleyin: "Organından akıntı olan herhangi bir erkek

(***zav***) [için kanun şöyledir:] Akıntısı *tame*dir.
3 Akıntısına bağlı *tuma*sı şöyledir ('akıntısı organından sızıyor ya da organı akıntıdan [dolayı] tıkanmış' – *tuma*sı[ndan kasıt] budur):
4 Akıntı sahibinin üzerine uzandığı her yatak *tame* olur; üzerine oturduğu her eşya *tame* olur.
5 [Bu nedenle, onun] Yatağına dokunan kişi, giysilerini *mikve*ye daldırmalıdır; [kendisi de] *mikve*ye dalar ve gün batımına kadar *tame* kalır.
6 [Benzer şekilde] Akıntı sahibinin üzerine oturduğu eşyanın üzerine oturan, giysilerini *mikve*ye daldırmalıdır; [kendisi de] *mikve*ye dalar ve gün batımına kadar *tame* kalır.
7 "Akıntı sahibinin bedenine dokunan, giysilerini *mikve*ye daldırmalıdır; [kendisi de] *mikve*ye dalar ve gün batımına kadar *tame* kalır.
8 "Akıntı sahibinin salyası saf birine değdiği takdirde, [bu kişi] giysilerini *mikve*ye daldırmalıdır; [kendisi de] *mikve*ye dalar ve gün batımına kadar *tame* kalır.
9 "Akıntı sahibinin üzerine bindiği her binicilik ekipmanı *tame* olur.
10 [Buna bağlı olarak, akıntı sahibinin] Altında [bulunmuş] her türlü şeye dokunan herkes, [*mikve*ye dalmalıdır. Yine de] gün batımına kadar *tame* kalacaktır. Bunları taşıyan, giysilerini *mikve*ye daldırmalıdır; [kendisi de] *mikve*ye dalar ve gün batımına kadar *tame* kalır.
11 "Akıntı sahibinin, elleri[dahil tüm bedeni]ni *mikve*ye daldırmadan değmiş olduğu herkes giysilerini *mikve*ye daldırmalıdır; [böyle biri ayrıca] *mikve*ye dalar ve gün batımına kadar *tame* kalır.
12 "Akıntı sahibinin, içine dokunduğu kil bir kap kırılmalıdır. Her türlü tahta kap ise *mikve*ye daldırılır.
13 "Akıntı sahibi akıntısından kurtulduğunda, arınması için kendine yedi [temiz] gün sayar. [Sonra] Giysilerini *mikve*ye daldırır; bedenini de kaynak suyuna daldırır ve [kısmen] arınmış olur.
14 "Sekizinci günde kendisine iki kumru ya da iki güvercin yavrusu alır ve Tanrı'nın Huzuru'na, Buluşma Çadırı'nın girişin[in karşısına] gelerek onları *Koen*'e verir.
15 *Koen* onları – birini *Hatat-korban*ı, diğerini de *Ola-korban*ı [şeklinde] – yapar. [Böylece] *Koen*, akıntısı[-na neden olan hatası]ndan [adamı tamamen arındırarak], onun için Tanrı'nın Huzuru'nda onarım sağlar.

[49. Sperma Boşalması]

16 "Kendisinden sperma çıkan bir adam[la ilgili kanun şudur:] Tüm bedenini *mikve*ye daldırır ve gün batımına kadar *tame* kalır.
17 "Üzerinde sperma bulunan her giysi ya da deri,

*mikve*ye daldırılır ve gün batımına kadar *tame* kalır.
18 "Bir kadın, bir erkekle sperma [aktarımı amacıyla] yattığında, [ikisi de] *mikve*ye dalarlar ve gün batımına kadar *tame* kalırlar.

[50. Adet Kanaması]

19 "Akıntısı olan bir kadın – ki akıntısı, bedeninde [her türlü] kan [şeklinde] olabilir – yedi gün boyunca ayrılık halinde olacaktır. Ona dokunan herkes, [*mikve*ye dalar. Yine de] gün batımına kadar *tame* kalır.
20 "[Böyle bir kadının,] Bu ayrılık hali süresince üzerine uzandığı her şey *tame* olur; üzerine oturduğu her şey *tame* olur.
21 [Onun] Yatağına dokunan herkes, giysilerini *mikve*ye daldırmalıdır; [böyle biri ayrıca] *mikve*ye dalar ve gün batımına kadar *tame* kalır.
22 [Onun] Üzerine oturduğu herhangi bir eşyaya dokunan herkes, giysilerini *mikve*ye daldırmalıdır; [böyle biri ayrıca] *mikve*ye dalar ve gün batımına kadar *tame* kalır.
23 [Aynı gereklilik, bir kişi] Yatağın üzerindeyse veya [kadının] üzerine oturduğu [binicilik amaçlı] eşyanın üzerindeyse [de geçerlidir. Fakat binicilik ekipmanına sadece] dokunması halinde [yalnız bedeni *tame* olur. *Mikve*ye dalmalıdır. Yine de] akşama kadar *tame* kalacaktır.

24 "Eğer bir adam onunla yatarsa, onun ayrılık hali [adamın] üzerine [de bulaşır ve bu kişi] yedi gün boyunca *tame* olacak, üzerine uzandığı her yatak da *tame* olacaktır.

[51. Kadında Diğer Akıntılar]

25 "Ayrılık hali vaktinin dışında birkaç gün kan akıntısı olan veya ayrılık halinin [hemen] sonrasında [kanı birkaç gün] akan bir kadın, *tuma* akıntısının [sürdüğü] tüm günler [boyunca], ayrılık günleri[nde olduğu] gibi olacaktır; [yani] *temea*dır.
26 "[Dolayısıyla] Tüm akıntı günleri boyunca üzerine uzandığı her yatak, onun için ayrılık [dönemindeki] yatağıyla aynı [konumda] olacak, üzerine oturduğu her eşya ayrılık *tuma*sındaki gibi *tame* olacaktır.
27 Bunlara dokunan herkes *tame* olur. Giysilerini *mikve*ye daldırmalıdır; [kendisi de] *mikve*ye dalar ve gün batımına kadar *tame* kalır.
28 "Akıntısından kurtulduğu zaman, [kadın] kendine yedi gün sayar ve [ancak bundan] sonra arınabilir.
29 "Sekizinci günde kendisine iki kumru ya da iki güvercin yavrusu alır ve onları *Koen*'e, Buluşma Çadırı'nın girişi[nin karşısına] getirir.
30 *Koen* [kuşların] birini *Hatat-korban*ı, diğerini de

*Ola-korban*ı [şeklinde] yapar. [Böylece] *Koen*, *tame* akıntısı[na neden olan hatası]ndan [kadını tamamen arındırarak], onun için Tanrı'nın Huzuru'nda onarım sağlar.
31 "[Moşe ve Aaron –] Bene-Yisrael'i *tuma*larından ayrı tutun ki aralarında bulunan *Mişkan*ım'ı *tame* yaparak, *tuma*ları yüzünden ölmesinler.
32 "Akıntı sahibi [erkek], kendisinden onu *tame* yapacak şekilde sperma çıkan [adam];
33 ayrılık döneminde adet gören [kadın]; ister erkek isterse de kadın olsun – akıntısı olan kişi ve *temea* [bir kadın] ile yatan adamla ilgili kanun [tümüyle] budur."

Ahare Mot

[52. Yom Kipur İbadeti]

16

1 Aaron'un, Tanrı'nın Huzuru'na yaklaştıklarında ölen iki oğlunun ölümünden [hemen] sonra, Tanrı, Moşe'ye konuştu.
2 Tanrı, Moşe'ye "Ağabeyin Aaron'a konuş" dedi. "Ayıracın iç kısmındaki [en] Kutsal'a, sandığın üzerindeki kapağın önüne her vakit gelmesin – ki ölmesin; çünkü kapağın üzerinde [sürekli olarak] bir bulutla belirginim.
3 "Aaron, [bu iç] Kutsal'a şu koşullarda girecektir: *Hatat-korban*ı olarak genç bir boğa ve *Ola-korban*ı olarak bir koçla birlikte [gelir].
4 Ketenden bir kutsiyet entarisi giymeli, bedeninin üzerinde keten bir don olmalıdır. [Beline] Keten bir kuşak sarmalı, [başına] keten bir sarık dolamalıdır. Bunlar kutsiyet giysileridir; [bu yüzden] onları bedenini *mikve*ye daldırdıktan sonra giyer.
5 "Bene-Yisrael toplumundan da [potansiyel bir] *Hatat-korban*ı olarak iki teke ve *Ola-korban*ı olarak bir koç alır.
6 "[Başlangıç olarak] Aaron kendine ait *Hatat*-boğasını yaklaştırıp kendisi ve [yakın] ailesi için onarım sağlar.

7 "İki tekeyi alır ve onları Tanrı'nın Huzuru'nda, Buluşma Çadırı'nın kapısı civarında tutar.
8 Aaron, bu iki teke için [bir sandığa] iki tane tombala taşı yerleştirir – bir tombala taşı '*Aşem Adına*', diğer tombala taşı da '*Azazel*'e' [ibaresini taşıyacaktır].
9 "Aaron, [kurada] '*Aşem Adına*' [ibareli] tombala taşının çıktığı tekeyi yaklaştırır ve onu *Hatat-korban*ı olarak belirler.
10 [Kurada] '*Azazel*'e' [ibareli] tombala taşının çıktığı teke ise, [daha sonra] üzerinde onarım sağlanıp *Azazel*'e [doğru] çöle gönderilmek üzere, [şimdilik] canlı [halde] Tanrı'nın Huzuru'nda tutulacaktır.
11 "Aaron kendine ait *Hatat*-boğasını yaklaştırır, kendisi ve [geniş] ailesi için onarım sağlar. [Ardından] Kendine ait *Hatat*-boğasını keser.
12 "*Mizbeah*'ın üzerinden, Tanrı'nın Huzuru'ndan, bir kürek dolusu yanan kor ile, iki avuç dolusu [iyice] inceltilmiş rayiha tütsüsü alır ve [her ikisini] ayıracın iç yanına getirir.
13 Tanrı'nın Huzuru'nda [olduğu sırada] tütsüyü ateşin üzerine yerleştirir; [böylece] tütsünün dumanı, Tanıklık [Levhaları'nın] üzerindeki kapağı örtecek ve [bu sayede] ölmeyecektir.
14 "Boğanın kanından [bir miktar] alıp, [işaret] parmağıyla kapağın doğudaki yüzüne doğru [bir kez] serper. [Ardından] Kandan [bir miktarı, işaret] parmağıyla, kapağın önüne doğru yedi kez serper.
15 "Halka ait *Hatat*-tekesini keser ve kanını ayıracın iç kısmına getirerek, kanıyla, boğanın kanına yaptığı şekilde yaparak, onu kapağın [hizasının] üzerine ve kapağın önüne doğru serper.
16 [Bu şekilde,] Kutsal için, Bene-Yisrael'in *tuma*ları ve [buna bağlı] isyanları [da dahil olmak üzere] her türlü hataları için onarım sağlayacaktır.
[Tüm bu serpme işlemlerinin] Aynısını, *tuma*ları içinde [bile] onlarla barınan Buluşma Çadırı için de yapacaktır.
17 "[Aaron'un] Kutsal'a girişinden çıkışına kadar, Buluşma Çadırı'nda hiç kimse olmamalıdır. [Bu işlemlerle, Aaron] Kendisi, ailesi ve tüm Yisrael toplumu için onarım sağlayacaktır.
18 "[Sonra Aaron,] Tanrı'nın Huzuru'ndaki *Mizbeah*'a çıkar ve onun için [şu şekilde] onarım sağlar: Boğanın kanından ve tekenin kanından [biraz] alır ve [bunların karışımını], çevresi boyunca *Mizbeah*'ın köşe çıkıntılarına sürer.
19 [Sonra, *Mizbeah*'ın] Üzerine kandan [bir miktarı, işaret] parmağıyla yedi kez serperek onu Bene-Yisrael'in *tuma*larından arındırıp kutsar.
20 "[En] Kutsal, Buluşma Çadırı ve [Altın] *Mizbeah* için onarımı tamamladıktan sonra canlı tekeyi yaklaştırır.

21 "Aaron iki elini canlı tekenin başına dayar ve Bene-Yisrael'in tüm günahlarını ve tüm isyanları [da dahil olmak üzere] tüm hatalarını onun üzerinde itiraf ederek, bunları tekenin başına yükler ve [tekeyi, bu amaçla] görevlendirilmiş bir adamla çöle gönderir.
22 Bu teke [onların] tüm günahlarını ıssız bir bölgeye taşıyacaktır. [Bu kişi] Tekeyi çölde [kalacak şekilde] gönderir.
23 "[Daha ileri bir aşamada] Aaron Buluşma Çadırı'na girecek, [çıkınca,] Kutsal'a gelirken giymiş olduğu keten giysileri çıkarıp orada bırakacaktır.
24 "[Ama önce, beyaz giysileri çıkarır,] Bedenini kutsal bölgede *mikve*ye daldırır ve [normal ibadet] giysilerini giyer. Çıkıp kendi *Ola-korban*ını ve halkın *Ola-korban*ını gerçekleştirir; [böylece] hem kendisi hem de halk için onarım sağlar.
25 *Hatat-korban*ının en makbul kısımlarını da *Mizbeah*'ta tüttürür.
26 "Tekeyi *Azazel*'e gönderen, giysilerini *mikve*ye daldırır; bedenini de *mikve*ye daldırdıktan sonra kampa gelebilir.
27 "Kanları Kutsal'da onarım sağlamak üzere [içeri] getirilen *Hatat*-boğası ile *Hatat*-tekesini [birisi] kampın dışına çıkarır. [Bunların] Derilerini, etlerini ve [bağırsaklarındaki yemek] artıklarını ateşte yakarlar.
28 Onları yakan, giysilerini *mikve*ye daldırır; bedenini

de *mikve*ye daldırdıktan sonra kampa gelebilir.
29 "[Tüm bunlar] Sizin için ebedi bir kanun olacaktır. [Her yıl] Yedinci ayda, ayın 10'unda oruç tutmalı, hiçbir *melaha* yapmamalısınız – [bu kanun] hem doğuştan Yahudi hem de aranıza katılan *Ger* [için aynı şekilde geçerlidir].
30 Zira bu günde [*Koen Gadol*] sizi arındırmak üzere sizin için onarım sağlayacaktır; Tanrı'nın Huzuru'nda tüm hatalarınızdan arınacaksınız.
31 Bu sizin için işten tamamen el çekmeyi gerektiren bir *Şabat*'tır; oruç tutmalısınız. [Bu,] Ebedi bir kanun[-dur].
32 "[Her nesilde] Atasının yerine *Koen* [*Gadol*] olmak üzere meshedilen veya yetkili kılınan *Koen* onarım sağlayacaktır. Bu keten giysileri – kutsiyet giysilerini – [sadece o] giyebilir.
33 *Kodeş Akodaşim*'de onarım sağlayacak, Buluşma Çadırı'nda ve [altın] *Mizbeah*'ta onarım sağlayacak, hem *Koen*ler hem de tüm halk topluluğu için onarım sağlayacaktır.
34 "Bu – yılda bir [kez] Bene-Yisrael adına tüm hataları için onarım sağlanması – sizin için ebedi bir kanun olacaktır." [Vakti geldiğinde, Aaron tüm bunları] Tanrı'nın Moşe'ye emrettiği şekilde yaptı.

17

1 Tanrı, Moşe'ye konuşarak [şöyle] dedi:
2 "Aaron'a, [onun] oğullarına ve tüm Bene-Yisrael'e konuş ve onlara [şunları] söyle: Tanrı'nın emrettiği konu şöyledir:
3 "Yisrael ailesinden herhangi bir kişi, bir boğa, koyun ya da keçiyi kampın içinde keserse veya kampın dışında keserse,
4 – ve [bu durumda] onu, Tanrı'nın *Mişkanı*'nın önünde Tanrı Adına bir *korban* şeklinde işlem yapmak üzere Buluşma Çadırı'nın girişi civarına getirmemiş [demektir] – [yaptığı bu kesim] o kişi adına cinayet kabul edilecektir. Kan dökmüştür ve o kişi halkının arasından kesilip atılacaktır.
5 Sonuç olarak, Bene-Yisrael, [şimdiye kadar] kırda kestikleri *korban*larını getirmeli – onları Tanrı Adına Buluşma Çadırı'nın girişi civarına, bir *Koen*'e getirip, onları Tanrı Adına *Şelamim*-kesimleri şeklinde kesmelidirler.
6 *Koen* [hayvana ait] kanı, Buluşma Çadırı'nın girişi civarındaki, Tanrı'nın *Mizbeah*ı'na çarpacak, makbul kısımları da Tanrı'nın Önünde memnuniyetle kabul edilmek üzere tüttürecektir.
7 Böylece [Bene-Yisrael,] bundan böyle, *korban*larını,

kendilerini yoldan çıkaran cinler için kesmeyecekler. Bu onlar için [tüm] nesilleri [için geçerli,] ebedi bir kanun olacaktır.
8 "Ayrıca onlara söyle: Yisrael Ailesi'nden veya aralarına katılan *Ger*ler'den herhangi bir kişi, bir *Ola-korban*ı veya [*Şelamim*-]kesimi tüttürür,
9 onu, Tanrı Adına yapmak üzere Buluşma Çadırı'nın girişi civarına getirmezse, o kişi halkından kesilip atılacaktır.
10 Yine; Yisrael Ailesi'nden veya aralarına katılan *Ger*ler'den herhangi bir kişi, her türlü kanı yerse, Öfkem'i kanı yiyen o cana yöneltecek ve onu halkının içinden kesip atacağım.
11 Zira bir bedenin canı, kana bağlıdır ve Ben, [kanı] size *Mizbeah* üzerinde canınız için onarım sağlayabilmeniz amacıyla verdim; çünkü can için onarım sağlayan, kandır.
12 Bu yüzden Bene-Yisrael'e 'Sizden hiç kimse kan yememelidir' dedim. [Benzer şekilde] Aranıza katılan bir *Ger* de kan yememelidir.
13 "Bene-Yisrael'den veya aralarına katılan *Ger*ler'den herhangi bir kişi, yenebilir [yabani] bir hayvan veya bir uçucuyu tuzakla yakaladığında, [onu keserek] kanını akıtınca, [kanı] toprakla örtmelidir.
14 Zira her canlı bedenin kanı, canını temsil eder ve Bene-Yisrael'e 'hiçbir etin kanını yemeyin' dedim;

çünkü her bedenin canı, kanıdır. Onu her yiyen, kesilip atılacaktır.
15 "İster doğuştan Yahudi isterse de *Ger* olsun, ölmüş veya [ölümcül şekilde] yırtılmış [bir hayvanın etinden] yiyen her kişi, giysilerini *mikve*ye daldırmalıdır; [kendisi de] *mikve*ye dalar ve gün batımına kadar *tame* kalır; [sonra] arınmış olur.
16 Eğer [giysilerini] *mikve*ye daldırmazsa ve bedenini *mikve*ye daldırmazsa, günahını taşıyacaktır.

[54. Yasak İlişkiler]

18

1 Tanrı, Moşe'ye konuşarak [şöyle] dedi:
2 "Bene-Yisrael'e konuş ve onlara söyle:
"Ben Tanrınız *Aşem*'im.
3 İçinde yaşamış olduğunuz Mısır Ülkesi'nin usullerini uygulamayın. Sizi getirmekte olduğum Kenaan Ülkesi'nin usullerini de uygulamayın. [Her ikisinin] Geleneklerini takip etmeyin.
4 [Aksine; Benim] Kanunlarım'ı uygulayın ve [Benim] Hükümlerim'i gözetin ve onları takip edin; Ben, Tanrınız *Aşem*'im.
5 Hükümlerim'i ve Kanunlarım'ı gözetmelisiniz; zira insan sadece onları uygulaması sayesinde [gerçekten] yaşayabilir – Ben *Aşem*'im.

[55. Ensest]

6 "Hiçbiriniz, cinsel suç işleyecek şekilde yakın bir akrabanıza yaklaşmayın. Ben *Aşem*'im.

[56. Ebeveyn]

7 "Babana ve annene karşı cinsel suç işleme. [Bir kadın] Annense, onunla birlikte olamazsın.

[57. Üvey Anne]

8 "Babanın karısıyla birlikte olamazsın; bu, babana karşı bir cinsel suçtur.

[58. Kız Kardeş]

9 "İster [sadece] babanın kızı, ister [sadece] annenin kızı olsun – meşru ya da gayrimeşru – kız kardeşinle birlikte olamazsın.

[59. Torunlar]

10 "Oğlunun kızı ya da kızının kızıyla birlikte olamazsın; bu, kendine karşı bir cinsel suçtur.

[60. Yarı-Kız Kardeş]

11 "Babanın karısının babandan doğmuş kızıyla birlikte olamazsın. Kız kardeşindir; onunla cinsel suç işlememelisin.

[61. Hala]

12 "Halanla birlikte olamazsın; babanın yakınıdır o.

[62. Teyze]

13 "Teyzenle birlikte olamazsın; çünkü annenin yakınıdır o.

[63. Amcanın Karısı]

14 "Amcana karşı cinsel suç işleme. [Yani] Karısına yaklaşma; yengendir o.

[64. Gelin]

15 "Gelininle birlikte olamazsın. Oğlunun karısıdır o; onunla cinsel suç işlememelisin.

[65. Kardeşin Karısı]

16 "Kardeşinin karısıyla birlikte olamazsın; bu, kardeşine karşı cinsel bir suçtur.

[66. Diğer Yasak İlişkiler]

17 "[İkisinden biriyle evliysen] Bir kadın ve kızı ile birlikte olamazsın. [Karının] Oğlunun kızını ya da kızının kızını [kendine eş olarak] alıp cinsel suç işleme. [Bunların hepsi] Yakından ilişkilidirler; [ve böyle bir davranış,] ahlaksızlıktır.

18 "Bir kadını, onunla birlikte olmak için, [evli olduğun] kız kardeşinin üzerine, [karın] hayatta olduğu sürece [kendine eş olarak] alıp ona rakip etme.

19 "Bir kadına, *temea* olduğu ayrılık hali sırasında, onunla birlikte olacak şekilde yaklaşma.

20 "Akranının karısıyla soy [üretmek] için [bile olsa,] cinsel ilişkiye girip kendini murdar etme.

21 "Soyundan [hiçbirini] *Moleh* için [ateşten] geçirilmek üzere teslim etme ve [bu şekilde] Tanrın'ın İsmi'ni[n kutsiyetini] ihlal etme – Ben *Aşem*'im.

22 "Bir erkekle, kadınla yatar gibi yatma; iğrençliktir bu.

23 "Her türlü hayvanla cinsel ilişkiye girip kendini murdar etme. Bir kadın da, çiftleşmek üzere bir hay-

vanın önünde durmamalıdır; sapıklıktır bu.
24 "Kendinizi bunların herhangi biriyle murdar etmeyin; zira önünüzden kovmakta olduğum uluslar tüm bunlarla murdar oldular;
25 Ülke de [bu yüzden] murdar oldu. Günahının hesabını çıkardım ve Ülke, sakinlerini kustu.
26 "Ama siz – hem doğuştan Yahudiler hem de aranıza katılan *Ger*ler – Hükümlerim'i ve Kanunlarım'ı gözetmeli, bu iğrençliklerin hiçbirini yapmamalısınız;
27 zira Ülke'nin sizden önceki insanları tüm bu iğrençlikleri yaptılar ve Ülke murdar oldu.
28 [Dikkatli olun!] Onu murdar edişinizle Ülke sizden önceki ulusu kustuğu gibi sizi de kusmasın!
29 "Ayrıca [bilin ki], bu iğrençliklerden herhangi birini yapan herhangi bir kişi [olduğunda, bunu] yapan canlar, halklarından kesilip atılacaklardır.
30 "Sizden önce uygulanan iğrenç geleneklerin uygulanmaması için Nöbetim'i tutun ve bunlarla murdar olmayın – Ben, Tanrınız *Aşem*'im.

Kedoşim

[67. Kutsiyet Kuralları]

19

1 Tanrı, Moşe'ye konuşarak [şöyle] dedi:
2 "Tüm Bene-Yisrael toplumuna konuş ve onlara söyle: "Kutsal olmalısınız; çünkü Ben – Tanrınız *Aşem* – Kutsal'ım.
3 "Her biriniz – anne ve babanızdan çekinin; ve *Şabat*larım'ı gözetin; Ben, Tanrınız *Aşem*'im.
4 "Sahte tanrılara dikkatinizi vermeyin ve kendinize dökme [metalden] putlar yapmayın; Ben, Tanrınız *Aşem*'im.
5 "Tanrı Adına bir *Şelamim*-kesimi gerçekleştirdiğinizde, onu, kabul göreceğiniz şekilde kesmelisiniz.
6 [*Korban*ın eti] Kesimi yaptığınız gün ve ertesi günü yenebilir. Üçüncü güne kadar arta kalan ise ateşte yakılmalıdır.
7 (Eğer buna rağmen "Üçüncü gün yenecek' [şeklinde bir niyet var] ise [*korban*] geçersizdir; kabul görmeyecektir.)
8 Onu [yakmayıp] yiyenler[in her biri] günahını[n sorumluluğunu] taşıyacaktır; zira Tanrı Adına Kutsal olanı[n kutsiyetini] ihlal etmiştir. O can halkından kesilip atılacaktır.

9 “Ülkenizin hasadını topladığınız sırada, tarlanın köşesini tamamen biçme ve hasadından tane tane düşmüş başakları toplama.
10 [Yine] Bağındaki az gelişmiş üzüm salkımlarını koparma ve bağının tane tane düşmüş üzümlerini toplama. [Tüm] Bunları fakir ve *Ger* için terk etmelisin; Ben, Tanrınız *Aşem*'im.
11 “Çalmayın. “[Haklı bir iddiayı] İnkar etmeyin. “Birbirinize yalan söylemeyin.
12 “İsmim üzerine yalan yere yemin etmeyin; [bunu yaparsan] Tanrın'ın İsmi'ni[n kutsiyetini] ihlal etmiş olursun – Ben, *Aşem*'im.
13 “Akranının alacağını esirgeme ve [onu] soyma. “Bir işçinin ücreti, sabaha kadar yanında gecelememelidir.
14 “Duymayan birine [bile] lanet etme. “[Doğruyu] Görmeyen birinin önüne engel koyma. Tanrın'dan çekin – Ben, *Aşem*'im.
15 “Yargıda haksızlık yapmayın. Fakiri kayırma, büyüğü onurlandırma – akranını adaletle yargılamalısın.
16 “Halkın içinde ispiyoncu bir şekilde dolaşma. “Akranının yaşamı [tehlikedeyse, durum] karşısında [seyirci gibi] durma – Ben, *Aşem*'im.
17 “Kalbinde kardeşinden nefret etme. “Akranını mutlaka ikaz et; ama onun yüzünden [sen de] günah taşıma.

18 “Halkının mensuplarına karşı intikam alma ve kin gütme. “Akranını kendin gibi sev – Ben, *Aşem*'im.
19 “Hükümlerim'i gözetmelisiniz: “Hayvanını melez [üretme amacıyla] çiftleştirme. “Tarlanı melez [ürün elde edecek şekilde] ekme. “Üzerinde, *şaatnez* karışımı [içeren] bir giysi olmamalıdır.
20 “Bir adam bir kadınla cinsel ilişkiye girerse (bu [kadın] bir [başka] adam için özel kılınmış bir cariyedir ve [özgürlük] bedeli tümüyle ödenmemiş veya ona azat [belgesi] verilmemiştir), [kadın,] azat edilmemiş olduğundan, sahipsiz sayılır – [bu yüzden] idam edilmeyeceklerdir.
21 [Ancak adam] Tanrı Adına *Aşam-korban*ını Buluşma Çadırı'nın girişi civarına getirmelidir – bir *Aşam*-koçu.
22 *Koen*, bu *Aşam*-koçu ile, işlemiş olduğu hatası için onun adına Tanrı'nın Huzuru'nda onarım sağlar. Böylece, işlemiş olduğu hatası bağışlanır.

[68. Yasak Uygulamalar]

23 “Ülke'ye geleceğiniz ve yenebilir [meyve üreten] her türlü ağacı dikeceğiniz zaman, meyvelerini erişilmez addetmelisiniz. [Şöyle ki; bu meyveler] Sizin için

üç yıl boyunca erişilmez olacak, yenmeyecektir.
24 Dördüncü yılda [ağacın] tüm meyveleri Tanrı'ya [birer] övgü [vesilesi şeklinde] kutsal olacaktır.
25 Beşinci yılda ise [ağacın] meyvesini yiyebilirsiniz. [Tüm bunlar, ağacın] Sizin için ürününü arttırmasını sağlayacaktır; Ben, Tanrı'nız *Aşem*'im.
26 "Kan karşısında [yemek] yemeyin.
"Alametlere göre hareket etmeyin.
"Uğurlu vakitlere göre hareket etmeyin.
27 "Favorilerinizi kesmeyin.
"Sakalının [beş] köşesini kazıma.
28 "Bir ölü için bedeninizde yara açmayın.
"Üzerinize dövme işaretleri yapmayın. Ben, *Aşem*'im.
29 "Kızını[n onurunu], evlilik dışı ilişki[ye girmesine izin verme sureti] ile ihlal etme. Bu sayede Ülke [sakinleri] fuhşa saplanmayacak ve Ülke ahlaksızlıkla dolmayacaktır.
30 " *Şabat*larım'ı gözetin ve Kutsal Mekanım'a hürmet edin. Ben, *Aşem*'im.
31 "*Ov* veya *Yideoni* [yöntemlerine] başvurmayın. [Bu uğraşıların] Peşinde olmayın; [aksi takdirde] kendinizi onlarla murdar edersiniz. Ben, Tanrınız *Aşem*'im.
32 "Yaşlının huzurunda ayağa kalk; ihtiyara saygı göster. Tanrın'dan çekin – Ben *Aşem*'im.
33 "Bir *Ger* ülkenizde sizinle yaşadığı zaman, onu taciz etmeyin.

34 Aranıza katılan *Ger*, sizin için sizden bir vatandaş gibi olmalıdır. Onu kendin gibi sevmelisin; çünkü siz de Mısır Ülkesi'nde yabancı konumundaydınız. Ben, Tanrınız *Aşem*'im.
35 "Ölçümde – uzunluk, ağırlık ve hacim [ölçülerinde] – hile yapmayın.
36 Hilesiz teraziniz, hilesiz [ağırlık] taşlarınız, hilesiz kuru ölçüleriniz, hilesiz sıvı ölçüleriniz olmalıdır. Ben, sizi Mısır Ülkesi'nden çıkarmış olan Tanrınız *Aşem*'im.
37 "Tüm Hükümlerim'i ve tüm Kanunlarım'ı gözetmeli, onları uygulamalısınız – Ben, *Aşem*'im."

[69. Cezalar]

20

1 Tanrı, Moşe'ye konuşarak [şöyle] dedi:
2 "Ayrıca Bene-Yisrael'e [şunları] söyle:
"Bene-Yisrael'den ya da Yisrael'e katılmış *Ger*ler'den [olup], soyundan [birilerini] *Moleh* için teslim eden herhangi bir kişi idam edilecektir; onu [gerekirse] ülke halkı taşlayacaktır.
3 [Aksi takdirde] O kişiye Ben Öfkem'i yöneltecek ve onu halkının arasından kesip atacağım; zira soyundan [insanları] *Moleh*'e teslim etmesinin sonucu, Benim Adıma kutsal olanın murdar edilmesi, Kutsal İsmim'in [kutsiyetinin] de ihlalidir.

4 [Bu yüzden] Eğer ülke halkı, soyundan [insanları] *Moleh*'e teslim ettiğinde o kişiye göz yumar, onu idam etmezse,
5 Öfkem'i o kişiye ve ailesine Bizzat yöneltecek, onu ve onun ardından [gidip] yoldan çıkarak *Moleh*'in peşi sıra sapan herkesi halklarının arasından kesip atacağım.
6 "Peşleri sıra saparak *Ov* veya *Yideoni* [yöntemlerine] başvuran kişi [olursa], Öfkemi böyle bir cana yöneltecek ve onu halkının arasından kesip atacağım.
7 "Aksine; Kendinizi kutsal kılmalı, kutsal olmalısınız; çünkü Tanrınız Benim – *Aşem*.
8 Hükümlerim'i gözetmeli ve onları uygulamalısınız – Ben, sizi kutsal kılan *Aşem*'im.
9 "[Şöyle] Ki: Babasına ya da annesine lanet eden herhangi bir kişi idam edilecektir. Babasına, annesine lanet etmiş! Vebali boynunadır.
10 "Bir adamın karısıyla zina eden adam – *akranının* karısıyla zina eden! – idam edilecektir – hem adam hem de kadın.
11 "Babasının karısıyla yatan adam, babasına karşı cinsel suç işlemiştir. Her ikisi idam edilecektir; vebali boyunlarınadır.
12 "Bir adam geliniyle yatarsa, her ikisi idam edilecektir. Sapıklık etmişlerdir; vebali boyunlarınadır.
13 "Bir adam, bir erkekle, kadınla yatar gibi yatarsa,

ikisi iğrençlik yapmışlardır. İdam edileceklerdir; vebali boyunlarınadır.
14 "Bir adam, hem bir kadını hem de onun annesini alırsa, bu ahlaksızlıktır. Hem onu hem de onlar[dan ikinci aldığını] ateşte yakmalıdırlar – aranızda ahlaksızlık olmayacak.
15 "Hayvanla cinsel ilişkiye giren adam idam edilecektir. Hayvanı da öldürmelisiniz.
16 "Her türlü hayvana, kendisiyle birleşmesi için yaklaşan bir kadın [olursa], hem kadını hem de hayvanı öldürmelisin. İdam edileceklerdir; vebali boyunlarınadır.
17 "Bir adam, [sadece] babasının kızı ya da [sadece] annesinin kızı [olsa bile], kız kardeşini alırsa ve her ikisi cinsel birleşme konusunda anlaşırsa, bu tam bir yüzkarasıdır. Halklarının üyelerinin gözü önünde kesilip atılacaklardır. [Ama eğer bu adam] Kız kardeşine karşı cinsel suç işlediyse, günahını[n sorumluluğunu, sadece o] taşıyacaktır.
18 "Adet halindeki kadınla yatarak cinsel suç işleyen adam, [kadının] membaını açığa çıkarmıştır. [Kadın da] Kanının membaını [kendi isteğiyle] açığa çıkarmış [ise], ikisi de halklarının arasından kesilip atılacaklardır.
19 "Teyzen ya da halanla birlikte olamazsın. Zira [bunu yapan kişi,] yakınını[n mahre-mini] açığa çıkarmış

olur; [ilişkinin tarafları] günahlarını taşıyacaklardır.
20 "Yengesiyle yatan adam, amcasına karşı cinsel suç
işlemiştir. [İlişkinin tarafları] günahlarını taşıyacaklar,
çocuksuz öleceklerdir.
21 "Bir adam, kardeşinin karısını alırsa, kabul edilmez[
bir ilişki]dir bu. *Kardeşine* karşı cinsel suç işlemiş!
[İlişkinin tarafları] Çocuksuz kalacaklardır.
22 "Tüm Hükümlerim'i ve tüm Kanunlarım'ı gözetin
ve onları uygulayın ki sizi orada yerleşmeniz için getir-
mekte olduğum Ülke sizi kusmasın.
23 Önünüzden kovmakta olduğum ulusun gelenekle-
rini takip etmeyin; çünkü tüm bunları yaptılar [diye]
onlardan tiksindim
24 ve size 'topraklarını siz miras alacaksınız' diye söz
verdim. Ben onu size miras edinmeniz için veriyorum
– süt ve balın aktığı Ülke – Ben, sizi [diğer] halklar-
dan ayırmış olan Tanrınız *Aşem*'im.
25 [Siz de] *Kaşer* olan ve olmayan hayvanlar, *Kaşer*
olmayan ve olan uçucular arasında ayrım yapmalısı-
nız. Kendinizi, sizin için yasak addedilmek üzere ayır-
dığım hayvanlar, kuşlar ve toprakta kümelenen her
türlü [canlı] ile tiksinti kaynağı haline getirmeyin.
26 Benim Adıma kutsal olmalısınız; zira Ben, *Aşem*,
Kutsal'ım ve sizi [diğer] halklardan, Bana ait olmanız
için ayırdım.
27 "*Ov* veya *Yideoni* [yöntemleri ile uğraşısı] olan [her-

hangi] bir erkek ya da kadın, idam edilecektir:
Taşlanacaklardır; vebali boyunlarınadır."

Emor

[70. Koenler'e Özel Kurallar]

21

1 Tanrı, Moşe'ye konuştu: "Aaron'un oğulları *Koen*ler'e konuş. Onlara [şunları] söyle:
"[Bir *Koen*] Halkının içinde bir ölü için kendisini *tame* yapamaz.
2 [Bunun istisnası olarak] Sadece kendisine en yakın olan yakını, annesi, babası, oğlu, kızı ve erkek kardeşi için [kendisini *tame* yapabilir].
3 Ayrıca kendisine yakın olan, bir erkeğe varmamış bakire kız kardeşi için kendisini *tame* yapmalıdır.
4 [Bir *Koen*] Halkının içinde bir büyük [olduğundan,] kendisini [sayılanların dışındaki biri için] *tame* yapamaz; [zira bu, kutsiyetini] ihlal etmek [olacaktır].
5 "[*Koen*ler] Başlarında kel bölge yaratmamalı, sakallarının [beş] köşesini tıraş etmemeli ve bedenlerinde yara açmamalıdırlar.
6 "[Aksine,] Tanrıları'na adanmış olmalı, Tanrıları'nın İsmi'ni[n kutsiyetini] ihlal etmemelidirler; zira Tanrı Adına yakılan-*korban*ları – Tanrıları'na ait yiyeceği – sunanlar onlardır. Kutsal olacaklardır.
7 "*Zona* ve *halala* [sınıfındaki] bir kadınla evlenemezler. Kocasından boşanmış bir kadınla da evlenemezler.

Zira [her bir *Koen*], Tanrısı Adına kutsaldır.
8 "Onu kutsal tutmalısın; çünkü Tanrın'a ait yiyeceği o sunmaktadır. Senin için kutsal olacaktır; çünkü Ben – sizi kutsal kılan *Aşem* – Kutsal'ım.
9 "*Koen* bir kişinin, zina işlemek suretiyle kendisine halel getiren kızı, babasını[n kutsiyetini] ihlal etmiş olur; [bu yüzden] ateşte yakılmalıdır.

[71. Koen Gadol]

10 "Kardeşlerinden [daha] yüksek [konumdaki, yani] başına mesh yağı dökülmüş, veya [özel] giysileri giymek üzere yetkili kılınmış olan *Koen* ise saçını uzatmayacak, giysilerini yırtmayacaktır.
11 Hiçbir ölü bedene yaklaşmamalıdır; kendisini babası ve annesi için [bile] *tame* yapamaz.
12 [Böyle bir durumda bile] Kutsal Mekan'ı terk edemez. [Bu kurallara aykırı davranarak] Tanrısı'nın Kutsal Mekanı'nı[n kutsiyetini] ihlal etmemelidir; zira Tanrısı'nın mesh yağı, bir taç [gibi onun] üzerindedir – Ben *Aşem*'im.
13 "Ve o, bakire bir kadınla evlenir.
14 Dul, boşanmış, *halala* ve *zona* – [bir *Koen Gadol*] bunlarla evlenemez; sadece halkından bakire bir kadınla evlenmelidir.
15 Böylece halkı içinde kendi soyunu[n kutsiyetini]

ihlal etmiş olmayacaktır.
"[Bu kurallara uymakla yükümlüdür;] Çünkü Ben, onu kutsal kılan *Aşem*'im.

[72. Bedensel Kusuru Olan Koenler]

16 Tanrı, Moşe'ye konuşarak [şöyle] dedi:
17 "Aaron'a konuşup [şu sözleri] söyle:
"[Tüm] Nesilleri boyunca, senin soyundan [bedensel] kusuru olan bir adam, Tanrısı'na ait yiyeceği sunmak üzere yaklaşamaz.
18 Zira [bedensel] kusuru olan herhangi bir kişinin [kutsal göreve] yaklaşması uygun değildir.
"[Örnek olarak şunlar sayılabilir:] Kör, topal, burun kemeri çökmüş ya da organları orantısız olan bir kişi,
19 veya bacağında ya da kolunda kırık olan bir kişi,
20 veya kambur, cüce, gözünde kusuru, [bedeninde] ağır egzaması, çıbanı [olan] ya da er bezi ezilmiş [bir kişi].
21 "*Koen* Aaron'un soyundan [bedensel] kusuru olan herhangi biri, Tanrı'nın Yakılan-*korban*ları'nı sunamaz. Üzerinde kusur [olduğu sürece], Tanrısı'na ait yiyeceği sunmak üzere yaklaşamaz.
22 [Yine de] En üst düzeyde kutsal olandan ya da [daha düşük düzeyde] kutsal olandan [payına düşen] Tanrı'ya ait yiyeceği yiyebilir.

23 Fakat [bedensel] kusuru olduğu için [Kutsal Mekan'ın içindeki] ayıraca gelemez, *Mizbeah*'a yaklaşamaz. Bana yönelik kutsal [ibadeti bu şekilde] ihlal etmemelidir; çünkü Ben, onları kutsal kılan *Aşem*'im."
24 Moşe, Aaron'a, [onun] oğullarına ve tüm Bene-Yisrael'e konuştu [ve bu emirleri aktardı].

[73. Koenler'e Özgü Saflık]

22

1 Tanrı, Moşe'ye konuşarak [şöyle] dedi:
2 "Aaron'a ve oğullarına konuş. Bene-Yisrael'in Benim Adıma adadıkları kutsal şeylere karşı dikkatli olsunlar ki Kutsal İsmim'i ihlal etmesinler – Ben, *Aşem*'im.
3 "Onlara [şöyle] söyle: Nesilleriniz boyunca, tüm soyunuzdan, Bene-Yisrael'in Tanrı Adına adadıkları kutsal şeylere, *tuma*sı [henüz] üzerindeyken yaklaşan herhangi bir kişi [olursa], o can Huzurum'dan kesilip atılacaktır – Ben, *Aşem*'im.
4 "Aaron'un soyundan, *tsaraat* hastası ya da akıntılı herhangi bir kişi, arınana kadar kutsal [armağandan] yiyemez. [Aynı yasak,] Ölü nedeniyle *tame* [konumundaki birine] dokunmuş [bir kişi], kendisinden sperma çıkmış bir kişi, 5 [ayrıca] onu *tame* yapacak her türlü küçük canlı [leşine] veya kendisini *tame* yapacak bir adama dokunmuş ya da *tuma*sı [insan kaynaklı diğer] herhangi bir şeyden kaynaklanan bir kişi [için

de geçerlidir].
6 "[Bunlardan herhangi birine] Temas etmiş kişi [en azından] gün batımına kadar *tame*dir ve [gündüz] bedenini *mikve*ye daldırmadığı sürece 'kutsal' [armağandan] yiyemez.
7 [Ama daldıysa] Güneş tamamen battıktan sonra 'kutsal' [nitelikli bazı yiyeceklerden] yiyebilir; zira bu [yiyecek] onun hakkıdır.
8 "[Bir *Koen*] Onunla *tame* olacağı, ölmüş veya [ölümcül şekilde] yırtılmış [bir hayvanın etini] yememelidir – Ben, *Aşem*'im.
9 "[*Koen*ler] Nöbetim'i tutsunlar ki [kutsiyete] bağlı bir günah yüklenmesinler. [Aksi takdirde, bu armağanların kutsiyetini] Ihlal etmiş olacakları için ölebilirler – Ben, [*Koen*ler'i] kutsal kılan *Aşem*'im.
10 "*Koen* olmayan kimse kutsal [armağandan] yiyemez. Bir *Koen*'in [yanında] mukim veya onun ücretli işçisi [durumundaki kişi de] kutsal [armağandan] yiyemez.
11 "Ancak eğer *Koen* parasıyla edindiği bir köle satın alırsa, o [köle, kutsal armağandan] yiyebilir. [Benzer şekilde, *Koen*'in] Evinde doğan [köleler] – onun bu [özel] yiyeceğinden onlar yiyebilirler.
12 "Bir *Koen*'in kızı, *Koen* olmayan bir adamla evlenirse, [*Koen*ler'e yapılan] kutsal bağışı yiyemez.
13 Ancak bir *Koen*'in [böyle bir] kızı dul ya da boşanmış durumuna düşerse ve [bu evlilikten] çocuğu yoksa, tıpkı çocukluğundaki gibi babasının evine geri döner ve babasının yiyeceğinden yiyebilir. "*Koen* olmayan kimse [kutsal armağandan] yiyemez.
14 [Böyle bir] Kişi kazara kutsal [armağanı] yerse, kutsal [armağanın uygun bir karşılığını], üzerine beşinci bir pay ekleyerek *Koen*'e vermelidir.
15 "[Böylece, *Koen* olmayanlar,] Bene-Yisrael'in Tanrı Adına ayırdıkları 'kutsal' [armağanlarının kutsiyetini] ihlal etmemelidirler.
16 [Kendi] Kutsal [armağanlarını] yemekle, kendilerine ağır bir günah yüklemiş olacaklardır. Ben, [bu armağanları] kutsal kılan *Aşem*'im."

[74. Kusurlu Hayvanlar]

17 Tanrı, Moşe'ye konuşarak [şöyle] dedi:
18 "Aaron'a, oğullarına ve tüm Bene-Yisrael'e konuş ve onlara söyle: "Yisrael Ailesi'nden ya da Yisrael'e katılmış olan [*Ger*ler'den] herhangi bir kişi, [insanların] her türlü genel vaat ya da her türlü belirli bağış olarak Tanrı Adına *Ola-korban*ı şeklinde getirdikleri [türden] *korban*ını getireceği zaman [uyması gereken kanun şöyledir]:
19 "Kabul göreceğiniz şekilde, kusursuz [ve] erkek [olmak üzere] sığırdan, koyunlardan ya da keçilerden

[getirebilirsiniz].
20 Üzerinde kusuru olan herhangi [bir hayvanı *korban* olarak] getirmeyin, zira [Tanrı'nın Huzuru'nda] sizin adınıza kabul sağlamayacaktır.
21 "[Benzer şekilde] Bir kişi, sığırdan ya da davardan [bir hayvanı], genel bir vaat ya da belirli bir bağış [şeklinde] ayırarak Tanrı Adına bir *Şelamim-korban*ı getirecekse, kabul sağlayabilmesi için [hayvan] eksiksiz olmalı, üzerinde hiçbir kusur olmamalıdır.
22 "[Gözünde] Körlük [bulunan, herhangi bir yeri] kırık, kesik, siğili, uyuzu veya likeni olan – bunları Tanrı Adına [*korban* olarak] getiremezsiniz ve bunlardan [herhangi bir kısmı] Tanrı Adına yakılan-*korban* olarak *Mizbeah*'ın üzerine yerleştiremezsiniz.
23 Organları orantısız ya da [toynakları] birleşik olan bir sığır ya da davar [söz konusu ise], onu [Kutsal Mekan için] gönülden bir armağan yapabilirsin; ancak [böyle bir hayvan, *korban*lık bir] vaat olarak kabul sağlamayacaktır.
24 "[Yine, testisleri] Sıkılmış, ezilmiş, koparılmış veya kesilmiş [bir hayvanı] Tanrı Adına [*korban* olarak] getiremezsiniz. [Bu işlemleri] Ülkenizde [bulunabilecek hiçbir hayvan türüne] yapmayın.
25 "Yabancı birinin elinden [bağışlanmış bile olsa], Tanrınız'a ait yiyeceği bunların hiçbirinden getiremezsiniz; çünkü sakatlıkları vardır. Üzerlerinde kusur

[olduğu sürece] sizin için kabul sağlamayacaklardır."

[75. Uygun Hayvanlar]

26 Tanrı, Moşe'ye konuşarak [şöyle] dedi:
27 "Bir boğa, koyun ya da keçi doğduğunda, yedi gün boyunca annesinin altında olacak ve [sadece] sekizinci günden itibaren Tanrı Adına [*Mizbeah*'taki] ateşe uygun *korban* olarak kabul sağlayacaktır.
28 "İster boğa [cinsinden] isterse de küçükbaş [olsun, dişi bir hayvanı] ve yavrusunu aynı günde kesmeyin.
29 "Tanrı Adına bir *Toda*-kesimi gerçekleştireceğiniz zaman, [onu] kabul göreceğiniz şekilde [yani şu niyetle] kesin:
30 O gün yenecektir ve ondan sabaha kadar [hiçbir şeyi] arta bırakmamalısınız – Ben *Aşem*'im.
31 "Emirlerimi gözetin ve onları uygulayın – Ben, *Aşem*'im.
32 "Kutsal İsmim'i ihlal etmeyin; Bene-Yisrael'in arasında Kutsal kılınmalıyım – Ben, sizi kutsal kılan *Aşem*'im.
33 Sizi, size Tanrı olmak üzere Mısır Ülkesi'nden Çıkaran – Ben, *Aşem*'im."

[76. Özel Günler; Şabat]

23

1 Tanrı, Moşe'ye konuşarak [şöyle] dedi:
2 "Bene-Yisrael'e konuş ve onlara [şunları] söyle: "Kutsal bayramlar olarak kutlayacağınız Tanrı'ya ait [bazı] özel vakitler [vardır.] Bu özel Vakitlerim şunlardır:
3 "[Öncelikle;] Altı gün boyunca iş yapılabilir; ancak yedinci gün işten tamamen el çekmeyi gerektiren bir *Şabat*'tır, kutsal bir bayramdır; hiçbir *melaha* yapamazsınız. O [gün], yaşadığınız her yerde Tanrı Adına *Şabat*'tır.

[77. Pesah]

4 "[Uygun] Vakitlerinde kutsal bayramlar olarak kutlayacağınız, Tanrı'ya ait özel vakitler şunlardır:
5 "İlk ayda, ayın on dördünde, öğleden sonra Tanrı Adına *Pesah-korban*ı [yapılmalıdır].
6 "Ve bu ayın on beşinci gününde Tanrı Adına '*Matsa* Bayramı" [başlayacaktır. Bu günden itibaren] Yedi gün boyunca *matsa* yiyin.
7 İlk gün sizin için kutsal bir bayramdır; hiçbir bayağı *melaha* yapmayın.
8 "Yedi gün boyunca Tanrı Adına yakılan-*korban*lar getireceksiniz. Yedinci gün kutsal bir bayramdır; hiç-

bir bayağı *melaha* yapmayın."

[78. Omer]

9 Tanrı, Moşe'ye konuşarak [şöyle] dedi:
10 "Bene-Yisrael'e konuş ve onlara [şunları] söyle: "Size vermekte olduğum Ülke'ye geleceğiniz ve hasadını toplayacağınız zaman, hasadınızın ilk *omer*ini *Koen*'e getirmelisiniz.
11 [*Koen*,] Kabul görmeniz amacıyla bu *omer*i [*Tenufa* işleminin özel hareketleriyle] sallayacak. *Koen* onu *Yom Tov*'un ertesinde sallayacaktır.
12 "*Omer*i salladığınız bu günde, ilk yılındaki kusursuz bir [erkek] kuzuyu Tanrı Adına *Ola-korban*ı yapın.
13 [Bu *korban*ın] *Minha*sı, Tanrı Adına bir yakılan-*korban* olarak memnuniyetle kabul edilecek şekilde, yağla yoğrulmuş 2/10 [*efa*] en kaliteli undur. *Nesehi* ise 1/4 *in* şaraptır.
14 "Tam olarak bu güne kadar – Tanrınız'ın *Korban*ı'nı getirene kadar – ekmek, kavrulmuş ya da taze [tahıl taneleri] yiyemezsiniz. [Bu,] Yaşadığınız her yerde nesilleriniz boyunca [geçerli olan] ebedi bir kanundur.

[79. Omer Sayımı; Şavuot]

15 "*Yom Tov*'un ertesinden, [yani] *Tenufa*lık *omer*i

getirdiğiniz günden itibaren kendiniz için yedi hafta sayın – [bu yedi hafta] tam olmalıdır.
16 Yedinci haftanın [bitiminin] ertesi gününe – ellinci güne – kadar sayacaksınız. [Bu ellinci günde] Tanrı Adına yeni bir *Minha-korban*ı getirmelisiniz.
17 "[Şöyle ki;] Yaşadığınız yerlerden [birinden] 2/10 [*efa* undan mamul] *Tenufa*lık iki ekmek getireceksiniz. [Bunlar] En kaliteli undan olacak ve *hamets* [halde] pişirilecektir. [Bu,] Tanrı Adına ilk-tahıl[*-Minha*sı]dır.
18 "Bu ekmeğe bağlı olarak, birer yaşında kusursuz yedi [erkek] kuzu, genç bir boğa ve iki koç getireceksiniz. [Bunlar] *Minha*ları ve *Nesek*leri ile birlikte, Tanrı'nın Önünde memnuniyetle kabul edilen birer yakılan*-korban* – Tanrı Adına birer *Ola-korban*ı olacaktır.
19 "[Ayrıca] Bir tekeyi *Hatat-korban*ı, birer yaşındaki iki kuzuyu da *Şelamim*-kesimi [şeklinde] yapacaksınız.
20 *Koen* bunları – iki kuzuyu – ilk-tahıl ekmekleri ile birlikte Tanrı'nın Huzuru'nda *Tenufa* [işleminin özel hareketleriyle] sallayacak. [Bu ekmek ve kuzular] 'Tanrı Adına kutsal' [niteliğiyle] *Koen*'e ait olacaktır.
21 "Tam olarak bu günde kutlama yapacaksınız. Sizin için kutsal bir bayramdır; hiçbir bayağı *melaha* yapmayın. [Bu,] Nesilleriniz boyunca, yaşadığınız her yerde

[geçerli olacak] ebedi bir kanundur.
22 "Ülkenizin hasadını topladığınız sırada, [ürününü] biçerken tarlanın köşelerini tüketme ve hasadından tane tane düşmüş başakları toplama. [Tüm] Bunları fakir ve *Ger* için terk etmelisin; Ben, Tanrınız *Aşem*'im."

[80. Roş Aşana]

23 Tanrı, Moşe'ye konuşarak [şöyle] dedi:
24 "Bene-Yisrael'e [şöyle] konuş:
"Yedinci ayda, ayın biri, sizin için tatildir; kesik *Şofar* sesi ile anımsama[nın gerçekleşeceği] kutsal bir bayramdır.
25 Hiçbir bayağı *melaha* yapmayın ve Tanrı Adına yakılan*-korban*lar getirin."

[81. Yom Kipur]

26 Tanrı, Moşe'ye konuşarak [şöyle] dedi:
27 "Ancak bu yedinci ayın onunda – o [gün, günahlarınız için] Onarım Günü'dür – sizin için kutsal bir bayram olacaktır. Oruç tutun ve Tanrı Adına yakılan*-korban*lar getirin.
28 Bu gün boyunca hiçbir *melaha* yapmayın; zira o,

Tanrınız *Aşem*'in Huzuru'nda sizin adınıza onarım sağlayacak Onarım Günü'dür.
29 "Çünkü bu gün boyunca oruç tutmayan herhangi bir kişi, halkından kesilip atılacaktır.
30 Aynı şekilde, bu gün boyunca herhangi bir *melaha* yapan herhangi bir kişi [olursa], o canı halkının arasından yok edeceğim.
31 "[Bu gün boyunca] Hiçbir *melaha* yapmayın; [bu,] nesilleriniz boyunca yaşadığınız her yerde [geçerli olan] ebedi bir kanundur.
32 O [gün] sizin için işten tamamen el çekmeyi gerektiren bir *Şabat*'tır ve [bu gün boyunca] oruç tutmalısınız. Ayın dokuzunda akşam vakti [başlayıp, o] akşamdan [ertesi] akşama kadar *Şabat*ınız'ı uygulayın."

[82. Sukot]

33 Tanrı, Moşe'ye konuşarak [şöyle] dedi:
34 "Bene-Yisrael'e [şöyle] konuş:
"Bu yedinci ayın on beşinci gününde, Tanrı Adına yedi günlük 'Çardak Bayramı' [başlayacaktır].
35 İlk gün kutsal bir bayramdır; hiçbir bayağı *melaha* yapmayın.
36 Yedi gün boyunca Tanrı Adına yakılan-*korban*lar getirin.
"Sekizinci gün sizin için kutsal bir bayramdır; Tanrı

Adına yakılan-*korban*lar getirin. O [gün], imtina[zamanı]dır; hiçbir bayağı *melaha* yapmayın.
37 "Tanrı Adına *yakılan-korban*lar getirmenizi gerektiren ve – her güne ait işlem o gün [yapılacak şekilde] – *Ola-korban*ları ve [onlara eşlik eden] *Minha-korban*ları, [*Şelamim-*]kesim[leri] ve [onlara eşlik eden] *Nesah*ler [yaparak] kutsal bayramlar olarak kutlayacağınız Tanrı'nın Özel Vakitleri bunlardır.
38 "[Bahsedilen bu *korban*lar;] Tanrı'nın *Şabat*ları['nda yapılan *korban*lar], Tanrı Adına verdiğiniz armağanlarınız, genel vaatleriniz ve belirli bağışlarınızın haricinde [gerçekleştirilir].
39 "Ancak, Ülke'nin ürününü hasat ettiğiniz dönemde, yedinci ayın on beşinci gününde [başlayan bayramla ilgili bazı özel uygulamalar söz konusudur.] Tanrı'nın Bayramı'nı yedi gün boyunca kutlayın. İlk gün tatildir ve sekizinci gün tatildir.
40 "İlk günde kendinize *etrog* ağacı meyvesi, hurma dalı, mersin ağacı dalları ve dere söğütleri alıp, Tanrınız *Aşem*'in Huzuru'nda yedi gün boyunca sevinç ifade edeceksiniz.
41 Onu yılda yedi gün boyunca Tanrı Adına bir bayram olarak kutlayın; [bu,] nesilleriniz boyunca [geçerli olan] ebedi bir kanundur. Onu yedinci ayda kutlayacaksınız.
42 "[Bu] Yedi gün boyunca çardaklarda yaşayacaksı-

nız. Yisrael'e mensup herkes çardaklarda yaşayacaktır.
43 Bu sayede [tüm] nesilleriniz, Bene-Yisrael'i, Mısır
Ülkesi'nden çıkardığım zaman çardaklarda yaşattığı-
mı bileceklerdir.
"Ben, Tanrınız *Aşem*'im."
44 Moşe, Tanrı'nın Özel Vakitleri [ile ilgili kuralları]
Bene-Yisrael'e aktardı.

[83. Menora]

24

1 Tanrı, Moşe'ye konuşarak [şöyle] dedi:
2 "Bene-Yisrael'e emret: Daimi kandili yakmak için,
sana, aydınlatma amacıyla [elle] ezilmiş zeytin[den
mamul] berrak yağ getirsinler.
3 "Aaron onu düzenli olarak, Buluşma Çadırı'ndaki
Tanıklık [Sandığı'nın] ayıracının dışarı bakan tarafın-
da, Tanrı'nın Huzuru'nda akşamdan sabaha kadar
[yanacak şekilde] düzenlemelidir. [Bu,] Tüm nesille-
riniz için [geçerli olan] ebedi bir kanundur.
4 [Aaron] Kandilleri düzenli olarak, Tanrı'nın
Huzuru'ndaki saf [altın] *Menora*'nın üzerinde düzen-
leyecektir.

[84. Lehem Apanim]

5 "En kaliteli undan alıp onu, on iki somun [ekmek
halinde] pişir. Her somun 2/10 [*efa*] olacaktır.
6 Onları her grupta [üst üste] altı [somun olmak
üzere] iki grup halinde Tanrı'nın Huzuru'ndaki saf
masanın üzerine yerleştir.
7 "[Her bir] Grubun yanına katışıksız günlük koy. [Bu
günlük,] Ekmek için hatıra porsiyonu, Tanrı Adına
bir yakılan-*korban*dır.
8 "[Görevli *Koen*] Düzenli olarak her *Şabat* günü,
onu, ebedi bir antlaşma [işareti olarak] Bene-
Yisrael'den [bir sunu şeklinde] Tanrı'nın Huzuru'nda
düzenleyecektir.
9 "[Bu *Minha-korban*ı] Aaron'a ve oğullarına ait ola-
caktır. [Paylarına düşen ekmeği] Kutsal bölgede
yemelidirler; zira o, Tanrı'nın Yakılan-*korban*ları'ndan
[ayrılmış olup] 'en üst düzeyde kutsal' [niteliği korun-
ması şartıyla *Koen*'e] aittir. [Bu,] Ebedi bir kanundur."

[85. Tanrı'ya Lanet Okuyan Adam]

10 Yisreeli bir kadının oğlu – o Mısırlı bir adamın
oğluydu – Bene-Yisrael'in arasında çıktı. Bu Yisreeli
kadının oğlu ve bir Yisreeli adam kampta kavga etti-
ler.

11 Yisreeli kadının oğlu İsmi telaffuz etti ve [O'na] lanet okudu. [Şahitler] Onu Moşe'ye getirdiler. ([Bu adamın] Annesinin ismi, Dan kabilesine mensup Şelomit bat Divri'ydi.)
12 Tanrı'nın Sözü'ne göre [ne yapmaları gerektiği] kendilerine açıklanana kadar [adamı] nezarethaneye koydular.

[86. Tanrı'ya Lanet Okumanın Cezası]

13 Tanrı, Moşe'ye konuşarak [şöyle] dedi:
14 "Lanet okuyanı kampın dışına çıkar. [Onu] Duyan herkes ellerini onun başına dayasın. [Ardından] Tüm cemaat[in huzurunda] onu taşlasınlar.
15 "Bene-Yisrael'e de şöyle konuş: "Tanrısı'na lanet okuyan herhangi bir kişi, günahını taşıyacaktır.
16 Ancak '*Aşem*' İsmi'ni [lanetle] telaffuz ederse, kesinlikle idam edilecektir. Tüm toplum onu taşlayacaktır. İster *Ger*, ister doğuştan Yahudi olsun; İsmi [lanetle] telaffuz eden, idam edilecektir.
17 "Herhangi bir insanın canına kıyan kişi kesinlikle idam edilecektir.
18 Bir hayvanın canına kıyan ise ödeme yapmalıdır. Cana karşılık can.
19 "Bir kişi akranını sakatlarsa, yaptığı şeye göre cezalandırılır.

20 [Yani,] Kırığa karşılık kırığın, göze karşılık gözün, dişe karşılık dişin [parasal karşılığını tazmin etmelidir]. Bir insanı nasıl sakatladıysa, ona da aynısı yapılacak[mış gibi ödeme yapmalıdır].
21 "Bir hayvanı yaralayan, ödeme yapar; bir insanı öldüren idam edilir.
22 Sizin için tek bir kanun [geçerli] olacaktır. *Ger* ve doğuştan Yahudi, [bu kanun karşısında] eşittir; zira Ben, *Aşem*, hepinizin Tanrısı'yım."
23 Moşe, Bene-Yisrael'e konuştu. Lanet okuyanı kampın dışına çıkardılar ve onu taşladılar. [Böylece] Bene-Yisrael, Tanrı'nın Moşe'ye emretmiş olduğu şekilde yaptılar.

Bear

[87. Şemita]

25

1 Tanrı, Sinay dağında Moşe'ye [şöyle] konuştu:
2 "Bene-Yisrael'e konuş ve onlara [şunları] söyle:
"Size vermekte olduğum Ülke'ye geldiğinizde, toprak [belirli yıllarda] Tanrı Adına *Şabat* [adı altında] dinlenecektir. [Şöyle ki:]
3 "Altı yıl tarlanı ekebilir, altı yıl bağını budayabilir ve [Ülke'nin] ürününü toplayabilirsin.
4 Fakat yedinci yılda, Ülke için [tarımsal] işi bırakmayı gerektiren bir *Şabat* olacaktır – Tanrı Adına *Şabat*. [Bu yıl içinde] Tarlanı ekme, bağını budama, 5 hasadın [ardından] kendiliğinden yetişen ürünlerini biçme ve kendine ayırdığın üzümlerini toplama; [çünkü] Ülke için bir tatil yılı olacaktır.
6 Toprağın dinlendiği [yılın] ürünü, sizin için yenebilir olacaktır – senin, kölen, cariyen ve seninle [geçici olarak] yaşayan ücretli işçinle mukimin için. 7 Ülke'nin tüm ürünü hem çiftlik hayvanların hem de Ülken'deki yabani hayvanlar için de yenebilir olacaktır.

8 "Kendine yedi *Şabat* yılı sayacaksın – [yani] yedi kez yedi yıl. [Böylece] Bu yedi *Şabat* yılının [toplam] süresi kırk dokuz yıl olacaktır.
9 [Sonra,] Yedinci ayda, ayın onunda kesik *Şofar* sesi duyuracaksın. *Şofar* [sesini] Ülkeniz'in tümünde Onarım Günü'nde duyurmalısınız.
10 Bu ellinci yılı kutsayacak, tüm sakinleri için Ülke'de özgürlük ilan edeceksiniz. Bu [yıl] sizin için *Yovel* olacak, herkes [atasal] mülkünü geri alacak, herkes ailesine geri dönecektir.
11 "Bu ellinci yıl sizin için *Yovel* olacaktır; [bu nedenle] ekim yapmayın, [bu yıla ait] kendiliğinden yetişen ürünleri biçmeyin ve kendinize ayırdığınız [üzümleri] toplamayın.
12 Zira [bu yıl,] *Yovel* olduğundan, sizin için kutsal olacaktır. [Bu yılın] Ürününü, tarladan [sınırlı miktarda toplayıp] yiyebilirsiniz.
13 "Bu *Yovel* yılında herkes mülküne geri dönecektir.
14 "Akranına bir satış yapacağın ya da akranının elinden alım yapacağın zaman, birbirinizi mağdur etmeyin.
15 [Bir araziyi] Akranından, *Yovel* sonrasındaki yıl sayısına göre satın alacaksın; [dolayısıyla akranın, araziyi] sana [bir sonraki *Yovel*'e kadar olan] ürün-yılları-

nın sayısına göre satacaktır.
16 Alış [fiyatını] yılların çokluğuna göre yüksek, azlığına göre düşük tut; çünkü o sana [*Yovel* yılına kadar alınacak] ürün sayısına göre satış yapmaktadır.
17 "Akranlar, birbirinizi rencide etmeyin. Tanrın'dan çekin; çünkü Ben, Tanrınız *Aşem*'im.
18 "Hükümlerim'i yerine getirin, Kanunlarım'ı gözetin ve onları uygulayın. [Bu sayede] Ülke'de güvenlik içinde oturacaksınız.
19 Ülke meyvesini verecek, doygunlukla yiyeceksiniz ve [Ülke'de] güvenle oturacaksınız.
20 "'Ekim yapmayacağız ve ürünümüzü toplamayacağız; [öyleyse] yedinci yılda ne yiyeceğiz?' derseniz, [söyleyeyim:]
21 Altıncı yılda bereketimi size yoğunlaştıracağım ve [toprak] üç yıla [yetecek kadar] mahsul üretecek.
22 [Böylece] Sekizinci yılda ekim yapacak, ama [hala] eski ürünü yiyeceksiniz. Eski ürünü, dokuzuncu yıla kadar [yani sekizinci yılın] ürünü gelene kadar yiyebileceksiniz.
23 "Ülke['deki hiçbir arazi size] temelli satılamaz; çünkü Ülke Bana aittir, zira siz, yanımda [geçici bir süre oturan] birer yabancı ve mukim[den ibaret]siniz.
24 [Bu nedenle, atasal] Mülk [olan] Ülkeniz'in tümünde, toprağa kurtarılma imkanı tanımalısınız.

[89. Toprağın Kurtarılması]

25 "Kardeşin düşkünleşir, [atasal] mülkünden [bir kısmı] satarsa, ona en yakın akrabası gelip kardeşinin sattığını kurtarabilir.
26 [Mülkünü] Kurtaracak kimsesi olmayan kişi, durumu düzelir ve [mülkünü] kurtaracak kadarını elde ederse,
27 yaptığı satışın [üzerinden geçen] yılları hesaplar ve [satış ücretinin] üstünü, [mülkünü] satmış olduğu kişiye geri verir. [Böylece atasal] Mülküne geri dönebilir.
28 "Ancak eğer ona geri vermeye yetecek kadarı eline geçmemişse, satmış olduğu [mülkü], *Yovel*'e kadar, onu satın alan kişinin elinde kalacaktır. [Bu mülk] *Yovel*'de [alıcının iyeliğinden] çıkar ve [orijinal sahibi, atasal] mülküne geri döner.

[90. Surlu Şehirlerdeki Evler]

29 "Bir kişi, surlu bir şehirde [bulunan] ikamete ayrılmış bir ev satarsa, [bu evin] kurtarılma [imkanı], satışının [gerçekleştiği] yılın tamamlanışına kadardır[; yani, evin] kurtarılması, ertesi yıl aynı tarihe [kadar mümkün] olacaktır.
30 Ancak eğer [satışın] tam bir yılı dolana kadar kur-

tarılmazsa, suru olan şehirdeki bu ev, nesilleri boyunca [miras bırakabileceği şekilde], temelli olarak onu satın alanın olacak, *Yovel*'de [onun iyeliğinden] çıkmayacaktır.
31 "Öte yandan, etraflarında sur bulunmayan kasabalardaki evler, Ülke'nin açık alanları ile [benzer konumda] değerlendirilecektir – [yani böyle bir ev] için hem kurtarılma [olanağı] vardır, hem de *Yovel*'de [alıcının iyeliğinden] çıkar.
32 "Levi şehirleri [için kanun şöyledir:] Leviler için, [atasal] mülkleri [niteliğindeki] şehirlerde bulunan evler [hakkında] ebedi kurtarma [imkanı] olacaktır.
33 [Dolayısıyla bir kişi] Leviler'den alım yaptığında, satılmış olan ev ya da mülk [niteliğindeki] şehir, *Yovel*'de [alıcının] iyeliğinden çıkar; zira Levi şehirlerindeki evler, Bene-Yisrael içinde [Leviler'in atasal] mülkleridir.
34 Ayrıca şehirlerinin açık alanındaki arazi de [temelli olarak] satılamaz; zira bu [arazi] onlar için ebedi mülktür.

[91. Yardımlaşma]

35 "Kardeşin düşkünleşir, senin yakınındayken [maddi] bocalamaya girerse, onu desteklemelisin – [hem onu, hem de bir] *Ger* [*Tsedek*] veya [*Ger*] *Toşavı* – ki seninle yaşayabilsin.
36 "Ondan faiz ve arttırma alma – Tanrın'dan çekin – ve kardeşin seninle yaşayabilsin.
37 Paranı ona faizle verme. Yiyeceğini arttırma amacıyla verme.
38 Ben, size Kenaan Ülkesi'ni vermek [ve] size Tanrı olmak üzere, sizi Mısır'dan çıkarmış olan Tanrınız *Aşem*'im.

[92. Köleler]

39 "Kardeşin yanında düşkünleşir, sana satılırsa, onu köle işiyle çalıştırma.
40 Yanında ücretli işçi ya da mukim gibi olacak, *Yovel* yılına kadar seninle çalışacaktır.
41 [O zaman] Yanından ayrılacak – hem o hem de çocukları – ve ailesine dönecektir. [Böylece] Atasal mirasına geri dönecektir.
42 Çünkü [Bene-Yisrael] Mısır Ülkesi'nden çıkarmış olduğum Kendi kullarımdırlar. Kölelerin satıldığı şekilde satılamazlar.
43 [Böyle bir kölenin] Üzerinde ezici işlerle hakimiyet kurma. Tanrın'dan çekin.
44 "Sahip olabileceğin [gerçek] kölen ve cariyen ise, [ancak] çevrenizdeki uluslardan [kişiler olabilir]. Onlardan [kişileri] köle ve cariye [olarak] satın alabi-

lirsiniz.
45 Ayrıca sizinle yaşayan [yabancı] mukimlerin çocuklarından [kişiler de köleniz olabilir]. Onlardan veya yanınızdayken Ülkeniz'de sahip oldukları ailelerinden [kişileri köle olarak] satın alabilirsiniz. [Bu köleler] Atasal miras şeklinde sizin kalacaklardır.
46 Onları, ardınızdan oğullarınıza atasal miras olarak bırakacak şekilde mülk edinmiş olursunuz; [bu nedenle] onları ebediyen çalıştırabilirsiniz. Ancak kardeşleriniz Bene-Yisrael söz konusu olduğunda, kişi kardeşinin üzerinde ezici işlerle hakimiyet kuramaz.

[93. Yahudi Olmayanların Yahudi Köleleri]

47 "Yanındaki bir *Ger Toşav* maddi güç elde eder, kardeşin onun yanında düşkünleşip senin yanındaki *Ger Toşav*'a veya bir yabancının ailesine ait putun hizmetine satılırsa,
48 satıldıktan sonra kurtarılması [hemen] olmalıdır. Onu kardeşlerinden biri kurtarmalıdır.
49 Veya onu amcası ya da amca oğlu kurtarmalıdır; veya onu ailesinden yakın bir akrabası kurtarmalıdır. Veya maddi gücü yeterli hale geldiyse kurtulabilir.
50 "[Kurtuluş bedeli için] Alıcısı ile, ona satıldığı yıldan *Yovel* yılına kadar [olan süreyi] hesaplar. Satış parası, [hesaplanan] yıl sayısı boyunca [alıcının]

yanında ücretli işçi konumundaymış gibi [global maaş] kabul edilecektir.
51 "Eğer [*Yovel*'e] henüz çok yıl varsa, [Yahudi köle,] kurtuluş bedelini satış parasından o oranda iade eder.
52 *Yovel* yılına kadar az sayıda yıl kalmışsa [benzer bir] hesap yapar. [Her durumda,] Kurtuluş bedelini, [çalışmış olduğu] yıllarına göre iade eder.
53 "[Böyle bir Yahudi köle, alıcının] Yanında yıl bazında [tutulmuş] bir ücretli işçi gibi olacaktır. [Efendisi] Senin gözünün önünde onun üzerinde ezici işlerle hakimiyet kuramaz.
54 Eğer bunlarla kurtarılmazsa, *Yovel* yılında serbest kalacaktır – o ve onunla birlikte çocukları.
55 Zira Bene-Yisrael, Benim kullarımdır. Onlar, Mısır Ülkesi'nden çıkarmış olduğum Kendi kullarımdır. Ben, Tanrınız *Aşem*'im.

26

1 "Kendinize sahte tanrılar yapmayın. Kendinize [putperest amaçlı] heykel veya anıt dikmeyin. Ülkeniz'de, üzerinde eğilmek üzere şekilli taşlar yerleştirmeyin – zira Tanrınız Benim – *Aşem*.
2 " *Şabat*larım'ı gözetin ve Kutsal Mekanım'a hürmet edin. Ben *Aşem*'im.

[94. İtaatin Ödülleri]

26

3 "Eğer Hükümlerim'i takip ederseniz, Emirlerim'i gözetir, onları yerine getirirseniz,
4 yağmurlarınızı [uygun] vakitlerinde vereceğim. Toprak, ürününü; kırdaki ağaç da meyvesini verecek.
5 Harman [mevsiminiz] bağbozumuna erişecek, bağbozumu, ekim [mevsimini] yakalayacak. Ekmeğinizi doygunlukla yiyeceksiniz ve Ülkeniz'de güvenle oturacaksınız.
6 "Ülke'de barışı sağlayacağım; [sizi] korkutan [hiçbir şey] olmadan yatacaksınız. Tehlikeli hayvanları Ülke'den uzak tutacağım. Ülke'den kılıç geçmeyecek.
7 Düşmanlarınızı kovalayacaksınız ve [onlar] önünüzde kılıçla düşecekler.
8 Sizden beş [kişi] yüz [kişiyi], yüz [kişi] de on bin [kişiyi] kovalayacak ve düşmanlarınız, önünüzde kılıçla düşecekler.
9 "Dikkatim'i size vereceğim. Sizi verimli kılacak, çoğaltacağım; [böylece] sizinle olan Antlaşmam'ı yerine getireceğim.
10 "Eski, yıllanmış [ürünleri] yiyeceksiniz. Eski [ürünleri, silodan,] yeni [ürünlere yer açmak] için çıkaracaksınız.
11 "Barınağım'ı içinize yerleştireceğim; Ruhum sizi reddetmeyecek
12 ve aranızda dolaşacağım. Sizin Tanrınız olacağım, siz de Benim Halkım olacaksınız.
13 "Ben, sizi Mısır Ülkesi'nden, onların kölesi olmaktan çıkaran Tanrınız *Aşem*'im. Boyunduruğunuzun çubuklarını kırdım ve sizi özgüvenle yürüttüm.

[95. İtaatsizliğin Cezaları]

14 "Ancak eğer Beni dinlemezseniz ve [dolayısıyla] tüm bu emirleri yapmazsanız;
15 eğer Hükümlerim'den iğrenirseniz ve eğer benliğiniz Kanunlarım'ı reddederse – [böylece] tüm Emirlerim'i yapmayıp Antlaşmam'ı bozarsanız;
16 Ben de size aynısını yapacağım.
"Üzerinize panik duyguları; gözlere hasret, canlara ıstırap veren verem ve hummayı tayin edeceğim. "Tohumunuzu boşa ekeceksiniz; [veya] onları düşmanlarınız yiyecekler.
17 Öfkem'i size yoğunlaştıracağım. Düşmanlarınızın önünde bozguna uğrayacaksınız. Sizden nefret edenler size hükmedecekler. Kaçacaksınız – [oysa] sizi takip eden [bile] olmayacak.

18 “Eğer bunlar hala [başınızdayken bile] Beni dinlemezseniz, günahlarınıza karşılık, yedi [yeni cezayla] size eziyet etmeyi sürdüreceğim.
19 Çetin gururunuzu kıracağım. Göklerinizi demir gibi, toprağınızı bakır gibi yapacağım. 20 Gücünüz boşa tükenecek; toprağınız ürününü, Ülke’nin ağacı da meyvesini vermeyecek.
21 “Eğer Bana karşı kayıtsızca davranır, Beni dinlemeye yanaşmazsanız, üzerinize bela [getirmeyi] sürdüreceğim. Günahlarınız kadar; yedi [yeni ceza]:
22 Vahşi hayvanları size karşı kışkırtacağım. Sizi çocuklarınızdan edecekler, hayvanlarınızı kırıp geçirecekler, nüfusunuzu azaltacaklar; [sonuçta] yollarınız ıssızlaşacak.
23 “Eğer bunlarla [da] yola gelmez, Bana karşı kayıtsızca davranırsanız;
24 Ben de size karşı kayıtsız davranacağım. Sizi günahlarınız için, yedi [cezayla Bizzat] Ben cezalandıracağım.
25 Üzerinize Antlaşma’nın intikamını alacak bir kılıç getireceğim ve şehirlerinize toplanacaksınız. Aranıza salgın göndereceğim ve düşmanlarınızın eline teslim edileceksiniz.
26 “Yiyecek desteğinizi kestiğim zaman, ekmeğinizi on kadın bir fırında pişirecek. Ekmeğinizi size tartıyla geri verecekler. Yiyeceksiniz; ama doymayacaksınız.

27 “Ve eğer bunlarla Beni dinlemezseniz ve Bana karşı kayıtsızca davranırsanız, 28 size karşı kayıtsızlık gazabıyla davranacak, Ben de size, günahlarınız için yedi [yeni cezayla] eziyet edeceğim.
29 Oğullarınızın etini yiyeceksiniz. Kızlarınızın etini yiyeceksiniz.
30 Yüksek yapılarınızı yıkacağım, güneş-putlarınızı yok edeceğim. Leşlerinizi putlarınızın kalıntılarının üzerine sereceğim. Ruhum sizi reddedecek.
31 “ Şehirlerinizi tenhalaştıracağım, mabetlerinizi ıssız kılacağım ve [*korban*larınızın] güzel kokusunu koklamayacağım.
32 Ülke’yi Ben ıssız hale getireceğim; üzerinde yerleşen düşmanlarınız [bile] şaşkına dönecekler.
33 Sizi ise ulusların arasına saçacağım, kılıcı çekip ardınızdan [kovalayacağım]. Ülkeniz ıssız, şehirleriniz harabe kalacak.
34 “Ülke, o zaman – tüm ıssızlık süresi boyunca, siz düşmanlarınızın topraklarında iken – *Şabat*ları’nı telafi edecek. Ülke o zaman dinlenerek *Şabat*ları’nı telafi edecek.
35 Tüm ıssızlık süresi boyunca, üzerinde yaşadığınız dönemdeki *Şabat* yıllarınızda dinlenemediğini dinlenecek.

36 "Sizden geriye kalanlar[a gelince]; düşmanlarının topraklarında onların kalplerine [öyle bir] güvensizlik [duygusu] getireceğim [ki,] hışırdayan yaprağın sesi [bile] onları kovalayacak; [aslında] takip eden [bile] yokken, kılıçtan kaçar gibi kaçacaklar ve düşecekler.
37 [Kaçışları] Kılıçtanmış gibi, birbirlerine takılacaklar – kovalayan yokken! Düşmanlarınızın önünde ayağa kalkma [gücünüz] olmayacak.
38 "[Böylece] Ulusların içinde kaybolacaksınız; düşmanlarınızın toprakları sizi yiyecek.
39 "Kalanlarınız, düşmanlarınızın ülkelerinde günahları nedeniyle çürüyüp gidecekler – atalarının günahlarını benimsedikleri için çürüyüp gidecekler.
40 Ama [nihayet, kendi] Günahlarını ve atalarının, Bana ettikleri ihanetleri dahilinde [işlemiş oldukları] günahlarını, ayrıca Bana karşı kayıtsız davranmış olduklarını itiraf edecekler.
41 Ben de onlara karşı kayıtsız davranacağım. Onları düşmanlarının topraklarına getireceğim. "Ancak eğer o noktada tıkanık kalpleri boyun eğerse, o zaman günahlarını telafi etmiş olacaklar.
42 [Bu durumda,] Yaakov['la olan] Antlaşmam'ı hatırıma getireceğim. Hatta Yitshak['la olan] Antlaşmam'ı ve hatta Avraam['la olan] Antlaşmam'ı hatırıma getireceğim. Ülke'yi de hatırıma getireceğim;
43 [zira] Ülke onlardan yoksun olacak. Onlarsız, ıssız

iken *Şabat*ları'nı telafi edecek. [Bu sırada] Onlar da günahlarının cezasını çekecekler; çünkü ve çünkü Kanunlarım'dan iğrendiler ve benlikleri Hükümlerim'i reddetti.
44 "Ayrıca, buna karşın, düşmanlarının topraklarında oldukları zaman bile, onlardan, onları tüketecek, onlarla [olan] Antlaşmam'ı feshedecek kadar iğrenmeyeceğim ve onları reddetmeyeceğim – zira Ben, onların Tanrısı *Aşem*'im.
45 [Bu nedenle] Onlara Tanrı olmak üzere [tüm] ulusların gözleri önünde Mısır Ülkesi'nden çıkarmış olduğum ilk nesil [ataları] ile [olan] antlaşmayı, onlar adına hatırıma getireceğim – Ben, *Aşem*'im".
46 Tanrı'nın Sinay dağında, Moşe aracılığıyla Kendisi ile Bene-Yisrael arasında belirlediği hükümler, kanunlar ve öğretiler bunlardır.

[97. Bağış Değerlemeleri]

27

1 Tanrı, Moşe'ye konuşarak [şöyle] dedi:
2 "Bene-Yisrael'e konuş ve onlara söyle: Bir kişi Tanrı Adına canlı değerlemesi ile ilgili bir vaat telaffuz ettiği durumlarda [kanun şöyledir:]
3 "Eğer yirmi yaşından altmış yaşına kadar bir erkeğin

değerlemesi söz konusu ise, bu değerleme kutsiyet [konularındaki] *şekel* standardına göre elli gümüş *şekel* olacaktır.
4 Eğer bu [aynı yaşlarda] bir kadınsa, değerleme otuz *şekel* olacaktır.
5 "Eğer [yaş grubu] beş yaşından yirmi yaşına kadar ise, değerleme, erkek için yirmi *şekel*, kız için on *şekel* olacaktır.
6 "Eğer bir aylıktan beş yaşına kadar ise, erkeğin değerlemesi beş gümüş *şekel* iken, kız için değerleme üç gümüş *şekel* olacaktır.
7 "Eğer altmış yaşın üstü ise, değerleme erkek için on beş *şekel*, kadın için on *şekel* olacaktır.
8 "Ama eğer [bir kişi] bu değerleme [miktarını ödeyemeyecek kadar] düşkünse, *Koen*'in önüne getirilir ve *Koen* onun için değerleme yapar. *Koen*, değerlemeyi, vaatte bulunanın [maddi] gücünün yeteceği [miktara] göre yapacaktır.

[98. Hayvanların ve Gayrimenkulun Kutsiyete Adanması]

9 "Eğer [söz konusu bağış,] Tanrı Adına *korban* olarak getirilmeye uygun bir hayvan ise, ondan verilen herhangi bir [kısım] Tanrı Adına kutsal hale gelir.
10 Onu [bir başka hayvanla] takas edemez ya da yerine başkasını koyamaz – kötüye karşılık iyi veya iyiye karşılık kötü – ve eğer [buna rağmen] bir hayvanı başka bir hayvanın yerine koyarsa, hem ilki hem de yerini alan kutsal olur.
11 "Eğer [bağış], *temea*, Tanrı Adına *korban* olarak getirilemeyen herhangi bir hayvan şeklindeyse, [bağış sahibi,] hayvanı *Koen*'in önüne getirir.
12 *Koen* ona, iyi ya da kötü, bir değer biçer. *Koen*'in değerlemesi nasılsa, [kurtarılma değeri de] öyle olacaktır.
13 Eğer [bağış sahibi, hayvanı "kutsal" niteliğinden] kurtarmak isterse, bu değerlemenin üzerine beşinci payını eklemelidir.
14 "Bir kişi evini "Tanrı Adına Kutsal" [niteliği kazanacak şekilde] kutsiyete adarsa, *Koen* ona, iyi ya da kötü, bir değer biçer. *Koen*'in değerlemesi nasılsa, [kurtarılma değeri de] öyle kalacaktır.
15 Eğer [evi] adayan, evini ["kutsal" niteliğinden] kurtarmak isterse, bu değerlemenin üzerine beşinci bir pay ekler ve [ev tekrar] onun olur.
16 "Eğer bir kişi atasal arazisinden [bir kısmı] Tanrı Adına kutsiyete adamak istiyorsa, değerleme tohum miktarına göre [yapılır]: Bir *homer* arpa tohumu [ekili alan], elli gümüş *şekel* üzerinden [değerlendirilecektir].
17 "Eğer arazisini *Yovel* yılından [hemen sonra] adarsa,

[arazi değeri] bu değerlemeye göre kalır.
18 Ancak eğer arazisini *Yovel*'den [itibaren en az bir yıl geçtikten] sonra adarsa, *Koen*, [bağış sahibi] için, parayı *Yovel* yılına kadar kalan yıllara göre hesaplar ve [buna göre,] biçilen değerden düşülür.
19 "Araziyi, adayan kişi kurtarmak isterse, değerlemenin üzerine beşinci bir pay ekler ve [arazi tekrar] onun olur.
20 "Ancak eğer araziyi kurtarmazsa veya [*Bet-Amikdaş* haznedarı] araziyi başka birine satarsa, [arazi,] bir daha [orijinal sahibi tarafından] kurtarılamaz.
21 [Bu durumda] Arazi, *Yovel*'de [alıcının elinden] çıktığında, tıpkı *herem* arazisi gibi "Tanrı Adına Kutsal" [niteliğinde] olacak, *Koen*'in atasal mülkü haline gelecektir.
22 "Eğer [bir kişi] satın almış olduğu, atasal arazisine dahil olmayan bir araziyi Tanrı Adına kutsiyete adarsa,
23 *Koen*, değerleme meblağını *Yovel* yılına kadar [olan süreye göre] hesaplar. [Bir kişi bu araziyi] O gün [kurtarmak istiyorsa,] "Tanrı Adına Kutsal" [niteliği kazanacak şekilde,] biçilen bu değeri vermelidir.
24 [Her durumda] Arazi *Yovel* yılında, araziyi satın almış olduğu, [yani] Ülke'deki [bu araziyle ilgili] atasal hakka sahip olan kişiye geri dönecektir.
25 "Her türlü değerleme kutsiyet [konularındaki] *şekel*

standardına göre olacaktır; [yani] bir *şekel* yirmi *gera*[ya denk] olacaktır.
26 "Sadece; hayvanlar içinde Tanrı Adına *Behorkorban*ı şeklinde yapılması gereken bir *behor*u, kimse [başka bir amaçla] kutsiyete adayamaz. İster büyükbaş, ister küçükbaş olsun, Tanrı'ya aittir o.
27 "Eğer [bir kişi] *tame* hayvanlardan [birini bağışlamışsa, bu hayvanı] biçilen değere göre ["kutsal" niteliğinden] kurtarır ve üzerine beşinci payını ekler. Eğer [hayvan, sahibi tarafından] kurtarılmazsa, [sadece] biçilen değere göre [bir başkasına] satılır.
28 "Ancak kişinin, sahip olduğu herhangi bir şeyden – insan, hayvan ya da atasal arazisinden – Tanrı Adına özel olarak ayırdığı herhangi bir *herem*, satılamaz ve kurtarılamaz. Her *herem*, Tanrı Adına en üst düzeyde kutsaldır.
29 İnsanlardan özel olarak ayrılıp *herem* haline gelmiş herhangi bir [kişi], kurtarılamaz; kesinlikle idam edilecektir.
30 "İster toprağın ürünü, ister ağacın meyvesi olsun, toprağın *maaser*leri Tanrı'ya aittir – "Tanrı Adına Kutsal"dır.
31 Kişi, *maaser*inden [bir kısmı, "kutsal" niteliğinden] kurtarmak isterse, üzerine beşinci payını eklemelidir.
32 "Tüm sığır ve davar *maaser*leri [ile ilgili kanun şöy-

ledir:] Sopanın altından geçenlerin tümü [içinde, her] onuncu, “Tanrı Adına Kutsal” olacaktır.
33 [Bu konuda, kişi] İyi ve kötü arasında ayrım yapmayacak, [çıkan hayvanın] yerine başkasını koymayacaktır. Eğer yerine başkasını koyarsa, hem o hem de yerini alan kutsal olur; [ayrıca bunların hiçbiri “kutsal” niteliğinden] kurtarılamaz.”
34 Tanrı’nın, Sinay dağında Bene-Yisrael’e [iletmesi için] Moşe’ye emrettiği emirler bunlardır.

Roş Hodeş Peraşası

Hafta içi bir güne rastlayan Roş Hodeş'te, 4 kişi kaldırılır. Birinci için 1-3 pasukları okunur. İkinci için 3. pasuğun başından başlanır ve 5. pasuğa kadar okunur. Üçüncü için 6-10, dördüncü için de 11-15 pasukları okunur. Ardından Hatsi-Kadiş söylenir.

Şabat'a rastlayan Roş Hodeş'te, iki Sefer-Tora çıkarılır. Haftanın peraşası yedi kişi için normal olarak okunduktan sonra, Hatsi-Kadiş söylenir. Ardından Maftir için buradaki 9-15 pasukları okunur.

Eğer Roş Hodeş Nisan, Şabat gününe rastladıysa, üç Sefer-Tora çıkarılır. Haftanın peraşası, altı kişi için bölünür; ardından Kadiş okunmaz. Sonrasında ikinci Sefer-Tora'dan, buradaki 9-15 pasukları okunur ve Hatsi-Kadiş söylenir. Ardından Maftir için, Paraşat Ahodeş okunur (bkz. s.).

Bamidbar 28:1-15

28

1 Tanrı Moşe'ye konuşup şöyle dedi:
2 "Bene-Yisrael'e talimat ver ve onlara şunları söyle: Memnuniyetle kabul edeceğim *Korban*ım'ı, Yakılan-

*korban*ım'ın içeriğini, Benim Adıma vaktinde getirmeye özen gösterin.
3 Onlara söyle: Tanrı için getirmeniz gereken yakılan-*korban* şudur: daimi bir *Ola-korbanı*; her gün birer yaşında kusursuz iki [erkek] kuzu.
4 İlk kuzuyu sabahleyin, ikinci kuzuyu da akşama doğru yap.
5 Ayrıca *Minha* olarak, 1/4 *in* elle ezilmiş [zeytinin] yağıyla yoğrulmuş 1/10 *efa* en iyi un [getir].
6 Daimi *Ola-korbanı*, Sinay dağında Tanrı'nın memnuniyetle kabul edeceği şekilde yapılmış olan yakılan-*korban* [ile aynıdır].
7 [Bu *korban*ın] *Nesehi*, bir kuzu için 1/4 *in* [şaraptır. Bu] sert içkiyle Tanrı için yapılan *Neseh*'i, kutsal [*Mizbeah*'ta] dök.
8 İkinci kuzuyu da akşama doğru yap. [Bu kuzuyu] Sabahki *Minha* ve *Neseh*'in aynısıyla yapacaksın [ve bu,] Tanrı'nın memnuniyetle kabul edeceği bir yakılan-*korban* [olacak].

Şabat günü buradan başlanır.

9 *Şabat* gününde; [yukarıdakine ek olarak] birer yaşında iki kusursuz [erkek] kuzu; *Minha* olarak, yağla yoğrulmuş 2/10 [*efa*] en iyi un ve *Nesehini* [getirin].
10 Her *Şabat*'ın *Ola-korbanı*, [sadece] ait olduğu

Şabat'ta, daimi *Ola-korbanı* ve *Nesehi*'ne ek olarak [getirilecektir].
11 *Roş-Hodeş*leriniz'de, Tanrı için *Ola-korbanı* olarak [hepsi] kusursuz [olmak üzere], iki genç boğa, bir koç ve birer yaşında yedi [erkek] kuzu getireceksiniz.
12 [Ayrıca] Her boğa için *Minha* olarak, yağla yoğrulmuş 3/10 [*efa*] en iyi un, tek koç için *Minha* olarak, yağla yoğrulmuş 2/10 [*efa*] en iyi un,
13 her kuzu için *Minha* olarak, yağla yoğrulmuş 1/10'ar [*efa*] en iyi un [getirilecek. Bunlarla] Tanrı'nın memnuniyetle kabul edeceği bir yakılan-*Ola-korbanı* [yapılacak].
14 *Nesehleri* ise, boğa başına 1/2 *in*, koç için 1/3 *in*, kuzu başına da 1/4 *in* şarap olacaktır. Yılın ayları için, her ayın *Ola-korbanı* budur [ve sadece] ait olduğu ayda [getirilecektir].
15 Ayrıca Tanrı'ya *Hatat-korbanı* olarak bir de teke [getirilecektir. Tüm bunlar] daimi *Ola-korbanı* ve *Nesehi*'ne ek olarak [yapılacaktır].

Paraşat Zahor

Purim'den önceki Şabat günü iki Sefer-Tora çıkarılır. Haftanın peraşası yedi kişi için normal olarak okunduktan sonra, Hatsi-Kadiş söylenir. Ardından Maftir için aşağıda yazılı olan bölüm okunur.

Bu peraşanın okunması doğrudan Tora'nın emridir. Zira en baştaki "hatırla!" emri, bahsedilen olayın ağızla dile getirilmesi ile yerine getirilir. Bu nedenle Hazan, bu peraşayı, noktalarından, notaları dahil en ince ayrıntısına kadar, son derece dikkatli ve yavaşça okumalı, kendisini dinleyen tüm halkın yükümlülüğünü yerine getirmeye konsantre olmalıdır. Halk da bu bölümü pür dikkat dinlemeli ve Hazan'ın okumasıyla yükümlülüğünü yerine getirmeye konsantre olmalıdır.

Devarim 25:17-19

25

17 Amalek'in, Mısır'dan çıkışınız sırasında yolda sana yaptığını hatırla!
18 Halsiz ve bitkin olduğun [bir sırada], yolda [aniden] karşına çıkmış, geri[de kalan halkı,] arkandaki tüm zayıf düşmüş olanları kesmiş, Tanrı'dan korkmamıştı.

19 Bu yüzden, Tanrın *Aşem*'in miras edinmek üzere sana [ulusal] mülk olarak vermekte olduğu ülkede, Tanrın *Aşem* seni çevredeki tüm düşmanlarından [kurtarıp] rahata kavuşturduğunda, Amalek'in hatırasını göklerin altından tamamen silmelisin. Unutma!

Taanit Peraşası

Taanit Ester günü, bu peraşa okunur. Üç kişi kaldırılır. İlkine 32:11-14, ikincisine 34:1-3, üçüncüsüne de kalan kısım okunur. Ardından Hatsi-Kadiş söylenir.

Şemot 32:11-14 / 34:1-10

32

11 Moşe, Tanrısı *Aşem*'e yakardı: "Ey *Aşem*!" dedi. "Mısır Ülkesi'nden büyük bir güçle ve zor kullanarak çıkardığın Halkın'a karşı Öfkeni neden salıveresin?
12 Neden Mısır, '[Tanrı] Onları kötü niyetle – onları dağlarda öldürmek ve yeryüzünden tüketmek için çıkardı' diyebilsin? Öfkenden dön ve Halkın'a yönelik kötülükten Kendini alıkoy!
13 "Kulların Avraam, Yitshak ve Yisrael'in uğruna! Onlara Kendi Adına yemin ettiğini hatırına getir! Onlara 'Soyunuzu gökyüzünün yıldızları kadar çoğaltacak, bahsettiğim bu ülkeyi tümüyle soyunuza vereceğim ve [burayı] ebediyen miras alacaklar' demiştin!"
14 [Böylece] *Aşem*, Halkı'na yapmaktan bahsettiği kötülükten Kendini alıkoydu.

34

1 Tanrı Moşe'ye "Kendine baştakiler gibi iki taş
levha yont" dedi. "Bu levhaların üzerine, kırmış
olduğun ilk levhalarda olan sözleri yazacağım.
2 Sabaha hazır ol. Sabahleyin Sinay dağına çıkacak ve
orada, dağın tepesinde Huzurumda hazır duracaksın.
3 Seninle başka kimse çıkmayacak ve dağın bütünün-
de kimse görülmeyecek. Davar ve sığırlar bile o dağın
karşısında otlamayacak."
4 Baştakiler gibi iki taş levha yontan Moşe sabahleyin
erken kalktı ve Tanrı'nın kendisine emrettiği gibi
Sinay dağına çıktı. Bu iki taş levhayı da elinde götür-
dü.
5 Tanrı bir bulutla açığa çıktı ve orada onunla durdu.
[Tanrı] "*Aşem*" İsmi ile seslendi.
6 Tanrı [Moşe'nin] önünden geçti ve ilan etti: "*Aşem*;
Aşem; Tanrı, Merhametli ve Lütufkar, Öfkesini
Geciktiren, Şefkat ve Doğrulukta Bol;
7 Şefkati binlerce [nesil] için Muhafaza Eden; Günahı,
İsyanı ve Hatayı Bağışlayan ve Temizleyen. [Fakat
Tanrı, *Teşuva* yapmayanları] Temizlemez; babaların
günahlarını, çocuklar ve torunlar, üçüncü ve dördün-
cü [nesiller] için hatırda tutar".
8 Moşe aceleyle başını eğip yere kapanmıştı.

Purim Peraşası

Purim günü, bu peraşa okunur. Üç kişi kaldırılır. İlkine 8-10, ikincisine 11-13, üçüncüsüne de 14-16 okunur ve asgari gereklilik olan on pasuğun tamamlanması için 16. pasuk tekrar edilir. Ardından Hatsi-Kadiş söylenir.

Şemot 17:8-16

17

8 Amalek geldi ve Refidim'de Yisrael ile savaşa
tutuştu.
9 Moşe Yeoşua'ya "Bizim için adamlar seç ve çık
Amalek'e karşı savaş" dedi. "Yarın, ben tepenin
doruğunda duracağım ve Tanrı'nın Asası elimde [ola-
cak]".
10 Yeoşua, Amalek'le savaşmak üzere Moşe'nin söyle-
diği gibi yaptı. Moşe, Aaron ve Hur ise tepenin
doruğuna çıktılar.
11 Moşe elini yukarıda tuttuğu sürece, Yisrael üstün
geliyor, fakat elini serbest bıraktığında Amalek güçlü
duruma geçiyordu.
12 Moşe'nin elleri ağırlaşınca, bir taş alıp altına koydu-
lar ve [Moşe, bu taşın] üstüne oturdu. Aaron ve Hur
biri bir yandan, diğeri diğer yandan [Moşe'nin] elleri-
ne destek oldular ve böylece [Moşe] güneş batana

kadar elleriyle inanç[lı durdu].
13 Yeoşua, kılıçla Amalek ve müttefiklerinin saflarını zayıflattı.
14 Tanrı Moşe'ye [şöyle] dedi: "Bunu hatıra olarak kitaba yaz ve Yeoşua'ya önemle aktar. Çünkü Amalek'in zikrini göklerin altından kesinlikle sileceğim".
15 Moşe bir *mizbeah* inşa edip, ona "Tanrı mucizemdir" adını verdi.
16 Ve [şöyle] dedi: "El, Tanrı'nın Tahtı'ndadır: Tanrı, nesiller boyunca Amalek'le savaş içinde olacaktır".

Son pasuk tekrarlanır

Paraşat Para

Roş Hodeş Nisan'dan iki önceki [ya da eğer Roş Hodeş Nisan, Şabat'a rastlıyorsa, ondan bir önceki] Şabat günü iki Sefer-Tora çıkarılır. Haftanın peraşası yedi kişi için normal olarak okunduktan sonra, Hatsi-Kadiş söylenir. Ardından Maftir için aşağıda yazılı olan bölüm okunur.

Bamidbar 19:1-22

19

1 Tanrı Moşe'ye ve Aaron'a konuşarak [şöyle] dedi:
2 "Bu, Tanrı'nın emrettiği Tora'nın hükmüdür. Şöyle ki: "Bene-Yisrael'e söyle: Sana [Moşe,] tamamen kızıl, herhangi bir kusuru olmayan, hiç işe koşulmamış bir inek getirsinler. 3 Onu *Koen* Elazar'a verin. Onu kampın dışına çıkarsın ve [birisi, ineği] onun önünde kessin.
4 "*Koen* Elazar, parmağıyla [ineğin] kanından [bir miktar] alsın ve Buluşma Çadırı'nın yönünde yedi kez bu kandan [fiskeyle] serpsin.
5 Sonra [birisi] onun nezaretinde ineği yaksın. Derisini, etini, kanını ve [bağırsaklarındaki yemek] artıklarını yakmalıdır.
6 [Bir] *Koen*, bir sedir ağacı parçası, biraz zufa otu ve

biraz kırmızı [yün iplik] alıp, [bunları] ineğin yanışına atsın.
7 "[Bu] *Koen*, giysilerini ve bedenini *mikve*ye daldırmalıdır. Akşama kadar *tame* olacak olan *Koen*, [ancak tüm bunların] ardından kampa girebilir.
8 [İneği] Yakan kişi de, giysilerini ve bedenini *mikve*ye daldırmalıdır. [Sonrasında,] Akşama kadar *tame*dir.
9 "[Manevi açıdan] Arı bir kişi, ineğin küllerini toplayıp, kampın dışındaki [manevi açıdan] arı bir yere bıraksın. [Bu küller] Bene-Yisrael toplumu için, serpme suyuna [katılmak üzere] yadigar kalacaktır – paklama içindir.
10 İneğin külünü toplayan kişi de giysilerini [ve bedenini] *mikve*ye daldırmalıdır. [Sonrasında,] Akşama kadar *tame*dir.
[Tüm bunlar] Bene-Yisrael ve aralarına katılmış olan Gerler için ebedi bir kanun olarak kalacaktır.
11 Herhangi bir insanın cesedine dokunan kişi, yedi gün boyunca *tame*dir.
12 Üçüncü günde [arındırma suyuyla] paklanırsa, yedinci günde [tam olarak] arınabilir. Fakat üçüncü günde paklanmazsa, yedinci günde arınamayacaktır.
13 Bir ölüye – ölmüş bir insana – dokunmuş olup paklanmayan her kişi, [içine girerek] Tanrı'nın *Mişkanı*'nın kutsiyetine aykırı davranırsa, o can Yisrael'den kesilip atılacaktır. Çünkü serpme suyu onun üzerine serpil-

mediğinden, *tame* kalacak; *tuma*sı, üzerindeki etkisini sürdürecektir.
14 Bir adam ölmüşse [ve ceset] çadırdaysa kanun şudur: Çadıra gelen herkes ve çadırdaki her şey, yedi gün boyunca *tame* olacaktır.
15 Üzerinde [tam izolasyon sağlayacak kadar] sıkı bir kapağı olmayan her türlü açık kap, *tame*dir.
16 [Benzer şekilde] Açık alanda kılıçla öldürülmüş birine, [ya da bir başka] cesede, bir insan kemiğine ya da bir mezara temas eden herkes, yedi gün boyunca *tame* olacaktır.
17 *Tame* [olan kişi] için, paklama [hayvanının] yanığından [bir miktar] toz alınacak ve [birisi bunu] kaynak suyu ile doldurulmuş bir kaba koyacak.
18 [Manevi açıdan] Arı bir kişi, biraz zufa otunu alıp bu suya daldıracak ve [suyu bununla,] çadırın, tüm eşyalarının ve [çadırın] içinde bulunan herkesin üzerine serpecek. [Aynı işlem, açık alanda] Bir kemiğe, öldürülmüş birine, cesede ya da mezara temas eden kişi için [de uygulanır].
19 Arı [kişi], *tame*nin üzerine üçüncü ve yedinci günlerde [bu suyu] serpecek. Yedinci günde onu pakladıktan sonra, [arınan kişi,] giysilerini ve bedenini *mikve*ye daldırmalıdır. Akşamleyin [tamamen] arınmış olacaktır.
20 *Tame* olup paklanmayan kişi, [içine girerek]

Tanrı'nın Kutsal Mekanı'nın kutsiyetine aykırı davranırsa, o can, toplumun arasından kesilip atılacaktır – serpme suyu [onun] üzerine serpilmediği sürece [bu kişi] *tame*dir.
21 [Bu, Bene-Yisrael] İçin ebedi bir hükümdür.
Serpme suyunu [paklama töreni haricinde] serpen kişi, [bedeninin yanında] giysilerini [de] *mikve*ye daldırmalıdır. Serpme suyuna [sadece] dokunan kişi ise [yalnız bedenini *mikve*ye daldırdıktan sonra] akşama kadar *tame* kalacaktır.
22 [Ölüye temastan dolayı] *Tame*[olan kişi]nin dokunduğu herhangi bir şey *tame* olacaktır. [Ayrıca, bu *tame* kişiye] Dokunan kişi de, akşama kadar *tame* olacaktır.

Paraşat Ahodeş

Roş Hodeş Nisan'dan önceki Şabat günü, iki Sefer-Tora çıkarılır. Haftanın peraşası yedi kişi için normal olarak okunduktan sonra, Hatsi-Kadiş söylenir. Ardından Maftir için, aşağıda yazılı olan bölüm okunur.
Eğer Roş Hodeş Nisan, Şabat gününe rastladıysa, üç Sefer-Tora çıkarılır. Haftanın peraşası, altı kişi için bölünür; ardından Kadiş okunmaz. Sonrasında ikinci Sefer-Tora'dan, Roş Hodeş peraşasının Şabat'a ait kısmı okunur ve Hatsi-Kadiş söylenir. Ardından Maftir için, aşağıda yazılı olan bölüm okunur.

Şemot 12:1-20

12

1 Tanrı, Mısır Ülkesi'nde Moşe ve Aaron'a konuşarak [şöyle] dedi:
2 "Bu ay sizin için ayların başı olacak. Yılın ayları açısından bu [ay] sizin için birincidir.
3 "Tüm Yisrael toplumuna konuşun ve herkesin, kendilerine bu ayın 10'unda atasal aile başına bir davar yavrusu – her ev [halkı] için bir davar yavrusu – almasını söyleyin.
4 Eğer ev [halkı] bir davar yavrusu için [sayıca] az kalırsa, bu durumda, kişi hesabına göre, [yavruyu] kendisi, evine yakın olan bir komşusuyla [ortak ola-

rak] alsın. Her kişi, yeme kapasitesi oranında bu davar yavrusu üzerinde pay sahibi olmalıdır.
5 "Kendinize [alacağınız] bu davar yavrusu, kusursuz, erkek ve bir yaşında olmalıdır. [Yavruyu] Ya koyunlardan ya da keçilerden seçin
6 ve [yavru] bu ayın 14'üne kadar gözetiminizde olsun. "[O gün] Öğleden sonra, tüm Yisrael cemaati topluluğu onu kessinler.
7 Sonra, kandan [bir miktar] alıp, [*korban*ı] yiyecekleri evlerdeki [kapıların] iki pervazına ve kirişine sürsünler.
8 "[*Korban*a ait] Eti o gece yesinler. Onu [doğrudan] ateşte kızarmış [halde]; *matsa* ve acı otlarla yemelidirler.
9 "Onu az pişmiş, suda haşlanmış veya [başka bir sıvıda] pişirilmiş olarak yemeyin. Başı, bacakları ve iç organları ile birlikte, yalnızca [doğrudan] ateşte kızarmış [olarak yenmelidir].
10 "[Etinden hiçbir parçayı] Sabaha artırmayın. Sabaha artanı ateşte yakmalısınız.
11 "Ve onu şu halde yemelisiniz: beliniz kuşanmış, ayakkabılarınız ayaklarınızda ve sopanız elinizde; onu aceleyle yiyin. Bu, Tanrı için *Pesah-korbanı*dır.
12 "O gece Mısır Ülkesi'nden geçeceğim. İnsandan hayvana, Mısır Ülkesi'ndeki tüm *behor*ları öldüreceğim. Mısır'ın tüm tanrılarına karşı yargımı uygulayacağım. [Yalnız] Ben Tanrı'yım.
13 "[Kapılarınıza sürdüğünüz] Kan, içlerinde bulunduğunuz evlerin üzerinde, sizin için bir işaret olacak. Kanı gördüğümde üzerinizden atlayacağım. Böylece Mısır Ülkesi'ni vurduğum zaman, yok edici bela sizde gerçekleşmeyecek.
14 "Bu [gün], sizin için hatırlanmayı gerektiren bir gün olacak ve onu Tanrı için bir bayram olarak kutlayacaksınız. Onu ebedi bir kanun olarak tüm nesillerinizde kutlamalısınız.
15 "Yedi gün boyunca *matsa* yiyin. Ancak ilk gün [öncesinde] mayayı evlerinizden tamamen kaldırmış olmalısınız; çünkü ilk günden yedinci güne kadar her kim *hamets* yerse, o can Yisrael'den kesilip atılacaktır.
16 "Sizin için, ilk günde kutsiyet ilanı ve [ayrıca] yedinci günde kutsiyet ilanı olacak. [Bu günlerde] Hiçbir *Melaha* yapılmayacaktır. Sadece ve sadece her can için yemeye uygun [yiyeceklerin hazırlanması amaçlı] olanlar; sizin için, yalnızca bu [türdeki bir *Melaha*] yapılabilir.
17 "*Matsa*ları gözetmelisiniz; çünkü topluluklarınızı Mısır Ülkesi'nden tam olarak bu günde çıkarmış olacağım. [Dolayısıyla] Bu günü, ebedi bir kanun olarak tüm nesillerinizde korumalısınız.
18 İlk [ayda], ayın 14'ü akşamı *matsa* yemelisiniz; ayın 21'i akşamına kadar.

19 Yedi gün boyunca, evlerinizde [kesinlikle] maya bulunmamalıdır. Zira her kim mayalı herhangi bir şey yerse, *Ger* ya da doğuştan Yahudi [olmasına bakılmadan], o can Yisrael toplumundan kesilip atılacaktır.
20 Mayalı olan hiçbir şey yemeyin. Yaşadığınız her yerde, *matsa* yiyin."

Pesah'ın İlk Günü

Pesah'ın ilk günü iki Sefer-Tora çıkarılır.
İlk Sefer-Tora'dan aşağıdaki kısım okunur.
Eğer Şabat ise p. 14'ten başlanır ve yedi kişi kaldırılır.
Şabat değilse p. 21'den başlanır ve beş kişi kaldırılır.

Şemot 12:14-51

12

14 "Bu [gün], sizin için hatırlanmayı gerektiren bir gün olacak ve onu Tanrı için bir bayram olarak kutlayacaksınız. Onu ebedi bir kanun olarak tüm nesillerinizde kutlamalısınız.
15 "Yedi gün boyunca *matsa* yiyin. Ancak ilk gün [öncesinde] mayayı evlerinizden tamamen kaldırmış olmalısınız; çünkü ilk günden yedinci güne kadar her kim *hamets* yerse, o can Yisrael'den kesilip atılacaktır.
16 "Sizin için, ilk günde kutsiyet ilanı ve [ayrıca] yedinci günde kutsiyet ilanı olacak. [Bu günlerde] Hiçbir *Melaha* yapılmayacaktır. Sadece ve sadece her can için yemeye uygun [yiyeceklerin hazırlanması amaçlı] olanlar; sizin için, yalnızca bu [türdeki bir *Melaha*] yapılabilir.
17 "*Matsa*ları gözetmelisiniz; çünkü topluluklarınızı Mısır Ülkesi'nden tam olarak bu günde çıkarmış olacağım. [Dolayısıyla] Bu günü, ebedi bir kanun olarak

tüm nesillerinizde korumalısınız.
18 İlk [ayda], ayın 14'ü akşamı *matsa* yemelisiniz; ayın
21'i akşamına kadar.
19 Yedi gün boyunca, evlerinizde [kesinlikle] maya
bulunmamalıdır. Zira her kim mayalı herhangi bir şey
yerse, *Ger* ya da doğuştan Yahudi [olmasına bakılma-
dan], o can Yisrael toplumundan kesilip atılacaktır.
20 Mayalı olan hiçbir şey yemeyin. Yaşadığınız her
yerde, *matsa* yiyin."

Şabat değilse buradan başlanır.

21 Moşe, Yisrael'in tüm ileri gelenlerine seslendi ve
onlara "Aileleriniz için kendinize bir davar çekin ya
da alın ve *Pesah-korban*ını kesin" dedi.
22 "Bir demet zufa otu alıp, kaptaki kana bandırın.
Kaptaki kandan [bir miktarı, kapıdaki] kirişe ve iki
pervaza değdirin. Ve siz – sabaha kadar hiçbiriniz evi-
nin kapısından çıkmasın.
23 "Tanrı, Mısır'ı vurmak üzere [ülke içinden] geçe-
cek. Kirişin ve iki pervazın üzerindeki kanı gördüğü
zaman, Tanrı o kapıyı atlayacak ve Yokedici'ye, evle-
rinize girip ölümcül vuruşu yapma izni vermeyecek.
24 "Bu uygulamayı kendin ve çocukların için ebedi bir
kanun olarak koruyun.
25 Tanrı'nın söz vermiş olduğu üzere size vereceği

ülkeye gireceğiniz zaman bu ibadeti korumalısınız.
26 Çocuklarınız size 'Bu ibadetin size ne yararı var?'
dedikleri zaman,
27 'Bu, Mısır'ı [ölümle] vurduğu zaman, Bene-Yisrael'in
Mısır'daki evlerinin üzerinden atlayarak evlerimizi
bağışlayan Tanrı için [yapılan] *Pesah-korban*ıdır' diye-
ceksiniz."Halk diz kırdı ve [birlikte] eğildiler.
28 Bene-Yisrael gittiler; Tanrı'nın Moşe ve Aaron'a
verdiği talimatı harfiyen uyguladılar.
29 [Tam] Gece yarısıydı. Tanrı, Mısır Ülkesi'ndeki –
tahtında oturan Paro'nun *behor*undan, esirin *behor*u-
na kadar – tüm *behor*ları; ayrıca hayvanların tüm
*behor*larını öldürdü.
30 Paro geceleyin [yatağından] kalktı; o, tüm danış-
manları ve tüm görevlileri. Mısır'da büyük bir feryat
koptu; çünkü içinde ölü olmayan ev yoktu.
31 [Paro] Geceleyin Moşe ve Aaron'a seslendi ve
"Kalkın; çıkın halkımın içinden!" dedi. "Hem siz, hem
Bene-Yisrael – gidin ve söylemiş olduğunuz gibi
Tanrı'ya ibadet edin!
32 Davarınızı da sığırınızı da alın. Tıpkı dediğiniz gibi!
Ve gidin! Beni de mübarek kılın!"
33 Mısır [halkı,] onları ülkeden çabucak göndermek
için halkı sıkıştırıyordu. Çünkü "Hepimiz ölüyoruz!"
diyorlardı.
34 Halk, hamurunu henüz mayalanmamışken – [ayrı-

ca] artıklarını – giysilerine sarılı bir şekilde omuzlarının üstünde götürdü.
35 Bene-Yisrael Moşe'nin söylediğine göre hareket etmişler; Mısırlılar'dan gümüş eşyalar, altın eşyalar ve giysiler istemişlerdi.
36 Tanrı da halkın Mısırlılar gözünde statü kazanmasını sağladı ve [Mısırlılar, istenenleri] verdiler. [Böylece Bene-Yisrael] Mısır'ı boşalttılar.
37 Bene-Yisrael, Rameses'ten Sukot'a yolculuk ettiler. Çocuklar dışında 600.000 kadar yaya erkek [vardı].
38 *Erev Rav* da onlarla çıktı; davar ve sığır, son derece yüklü sürüler de [yanlarındaydı].
39 Mısır'dan çıkardıkları hamuru *matsa* çörekleri [şeklinde] pişirdiler. Zira Mısır'dan kovuldukları ve [dolayısıyla] oyalanamadıkları için, [hamur] mayalanmamıştı. Kendilerine yolluk da hazırlamamışlardı.
40 Bene-Yisrael'in, Mısır'da [da] oturdukları yaşantı [süresi] 430 yıldır.
41 Bu 430 yılın bitiminde – tam olarak o günde – Tanrı'nın tüm Orduları Mısır Ülkesi'nden çıktılar.
42 Bu, Tanrı için [Bene-Yisrael'i] Mısır Ülkesi'nden çıkarma konusundaki gözetim gecesidir. Tanrı'nın gecesi budur ve tüm Bene-Yisrael için nesilleri boyunca gözetim [temasını içerecektir].
43 Tanrı Moşe ve Aaron'a "*Pesah*[*-korban*ın]ın yasası şudur" dedi:

"Hiçbir yabancı ondan yiyemez.
44 Kişiye ait parayla alınmış her köle [ile ilgili kanun: Önce] onu sünnet etmelisin; [efendi] ondan [ancak] o zaman yiyebilir.
45 Bir geçici mukim ya da bir ücretli işçi ondan yiyemez.
46 "Tek bir grup halinde yenmelidir. Etten [hiçbir parçayı] bu gruptan dışarı çıkarma. Ayrıca onda kemik kırmamalısın.
47 "Tüm Yisrael toplumu bu [uygulamayı] yerine getirmelidir.
48 Bir *Ger* senin yanında yaşıyorsa ve Tanrı Adına *Pesah*[*-korban*ı] yapacaksa, [öncelikle sorumluluğundaki] tüm erkekleri sünnet etmelidir. O zaman uygulamaya katılabilir ve doğuştan Yahudi gibi olacaktır. Fakat hiçbir sünnetsiz ondan yiyemez.
49 Hem doğuştan Yahudi için, hem de aranızda yaşayan *Ger* için, tek bir kanun [geçerli] olacaktır."
50 Tüm Bene-Yisrael, Tanrı'nın Moşe'ye ve Aaron'a verdiği talimatı harfiyen uyguladılar.
51 Tam olarak bu günde oldu: Tanrı, Bene-Yisrael'i organize gruplar halinde Mısır Ülkesi'nden çıkardı.

Burada Hatsi-Kadiş söylenir.
İkinci Sefer-Tora açılarak Maftir olarak aşağıdaki kısım okunur.

Bamidbar 28:16-25

28

16 İlk ayda, ayın on dördüncü gününde, Tanrı Adına *Pesah*[*-korban*ı vaktidir].
17 Bu ayın on beşinci gününde bir bayram [başlayacaktır. Bu günden itibaren] yedi gün boyunca *matsa* yenecektir.
18 İlk gün kutsal bir bayramdır; hiçbir bayağı *melaha* yapmayın.
19 Tanrı Adına yakılan*-korban*, *Ola-korban*ı olarak [hepsi] sizin için kusursuz olmak üzere iki genç boğa, bir koç ve birer yaşında yedi [erkek] kuzu.
20 *Minha*ları[nı], yağla yoğrulmuş en iyi unla – her boğa için 3/10 [*efa*], koç için 2/10 [*efa* unla] yapacaksınız.
21 Yedi kuzu için, her kuzuya 1/10 [*efa* unla] yap.
22 Ayrıca size onarım sağlaması için bir *Hatat*-tekesi [getireceksiniz].
23 Daimi *Ola-korban*ı olarak [getirilen] sabah *Ola-korban*ının dışında bunları [da] yapmalısınız.
24 Yedi gün boyunca her gün Tanrı Adına memnuniyetle kabul edilecek yakılan*-korban* içeriği olarak bunların aynısını yapacaksınız. [Bu işlemler] Daimi *Ola-korban*ı ve *Nesehi*'ne ek olarak yapılacaktır.
25 Yedinci gün sizin için kutsal bir bayramdır; hiçbir bayağı *melaha* yapmayın.

Burada tekrar Hatsi-Kadiş söylenir.

Pesah'ın İkinci Günü

Pesah'ın ikinci günü iki Sefer-Tora çıkarılır.
İlk Sefer-Tora'dan, aşağıdaki kısım okunur.
Erets-Yisrael'de Hol Amoed olduğu için üç kişi kaldırılır.
Diaspora'da Yom Tov olduğu için beş kişi kaldırılır.

Vayikra 22:26-23:44

22

26 Tanrı, Moşe'ye konuşarak [şöyle] dedi:
27 "Bir boğa, koyun ya da keçi doğduğunda, yedi gün boyunca annesinin altında olacak ve [sadece] sekizinci günden itibaren Tanrı Adına [*Mizbeah*'taki] ateşe uygun *korban* olarak kabul sağlayacaktır.
28 "İster boğa [cinsinden] isterse de küçükbaş [olsun, dişi bir hayvanı] ve yavrusunu aynı günde kesmeyin.
29 "Tanrı Adına bir *Toda*-kesimi gerçekleştireceğiniz zaman, [onu] kabul göreceğiniz şekilde [yani şu niyetle] kesin:
30 O gün yenecektir ve ondan sabaha kadar [hiçbir şeyi] arta bırakmamalısınız – Ben *Aşem*'im.
31 "Emirlerimi gözetin ve onları uygulayın – Ben, *Aşem*'im.
32 "Kutsal İsmim'i ihlal etmeyin; Bene-Yisrael'in arasında Kutsal kılınmalıyım – Ben, sizi kutsal kılan

Aşem'im.
33 Sizi, size Tanrı olmak üzere Mısır Ülkesi'nden Çıkaran – Ben, *Aşem*'im."

23

1 Tanrı, Moşe'ye konuşarak [şöyle] dedi:
2 "Bene-Yisrael'e konuş ve onlara [şunları] söyle: "Kutsal bayramlar olarak kutlayacağınız Tanrı'ya ait [bazı] özel vakitler [vardır.] Bu özel Vakitlerim şunlardır:
3 "[Öncelikle;] Altı gün boyunca iş yapılabilir; ancak yedinci gün işten tamamen el çekmeyi gerektiren bir *Şabat*'tır, kutsal bir bayramdır; hiçbir *melaha* yapamazsınız. O [gün], yaşadığınız her yerde Tanrı Adına *Şabat*'tır.
4 "[Uygun] Vakitlerinde kutsal bayramlar olarak kutlayacağınız, Tanrı'ya ait özel vakitler şunlardır:
5 "İlk ayda, ayın on dördünde, öğleden sonra Tanrı Adına *Pesah-korban*ı [yapılmalıdır].
6 "Ve bu ayın on beşinci gününde Tanrı Adına '*Matsa* Bayramı" [başlayacaktır. Bu günden itibaren] Yedi gün boyunca *matsa* yiyin. 7 İlk gün sizin için kutsal bir bayramdır; hiçbir bayağı *melaha* yapmayın.
8 "Yedi gün boyunca Tanrı Adına yakılan-*korban*lar getireceksiniz. Yedinci gün kutsal bir bayramdır; hiçbir bayağı *melaha* yapmayın."

9 Tanrı, Moşe'ye konuşarak [şöyle] dedi:
10 "Bene-Yisrael'e konuş ve onlara [şunları] söyle: "Size vermekte olduğum Ülke'ye geleceğiniz ve hasadını toplayacağınız zaman, hasadınızın ilk *omer*ini *Koen*'e getirmelisiniz.
11 [*Koen*,] Kabul görmeniz amacıyla bu *omer*i [*Tenufa* işleminin özel hareketleriyle] sallayacak. *Koen* onu *Yom Tov*'un ertesinde sallayacaktır.
12 "*Omer*i salladığınız bu günde, ilk yılındaki kusursuz bir [erkek] kuzuyu Tanrı Adına *Ola-korban*ı yapın.
13 [Bu *korban*ın] *Minha*sı, Tanrı Adına bir yakılan-*korban* olarak memnuniyetle kabul edilecek şekilde, yağla yoğrulmuş 2/10 [*efa*] en kaliteli undur. *Nesehi* ise 1/4 *in* şaraptır.
14 "Tam olarak bu güne kadar – Tanrınız'ın *Korban*ı'nı getirene kadar – ekmek, kavrulmuş ya da taze [tahıl taneleri] yiyemezsiniz. [Bu,] Yaşadığınız her yerde nesilleriniz boyunca [geçerli olan] ebedi bir kanundur.
15 "*Yom Tov*'un ertesinden, [yani] *Tenufa*lık *omer*i getirdiğiniz günden itibaren kendiniz için yedi hafta sayın – [bu yedi hafta] tam olmalıdır.
16 Yedinci haftanın [bitiminin] ertesi gününe – ellinci güne – kadar sayacaksınız. [Bu ellinci günde] Tanrı Adına yeni bir *Minha-korban*ı getirmelisiniz.
17 "[Şöyle ki;] Yaşadığınız yerlerden [birinden] 2/10

[*efa* undan mamul] *Tenufa*lık iki ekmek getireceksiniz. [Bunlar] En kaliteli undan olacak ve *hamets* [halde] pişirilecektir. [Bu,] Tanrı Adına ilk-tahıl[-*Minha*sı]dır.
18 "Bu ekmeğe bağlı olarak, birer yaşında kusursuz yedi [erkek] kuzu, genç bir boğa ve iki koç getireceksiniz. [Bunlar] *Minha*ları ve *Nesehl*eri ile birlikte, Tanrı'nın Önünde memnuniyetle kabul edilen birer yakılan-*korban* – Tanrı Adına birer *Ola-korban*ı olacaktır.
19 "[Ayrıca] Bir tekeyi *Hatat-korban*ı, birer yaşındaki iki kuzuyu da *Şelamim*-kesimi [şeklinde] yapacaksınız.
20 *Koen* bunları – iki kuzuyu – ilk-tahıl ekmekleri ile birlikte Tanrı'nın Huzuru'nda *Tenufa* [işleminin özel hareketleriyle] sallayacak. [Bu ekmek ve kuzular] 'Tanrı Adına kutsal' [niteliğiyle] *Koen*'e ait olacaktır.
21 "Tam olarak bu günde kutlama yapacaksınız. Sizin için kutsal bir bayramdır; hiçbir bayağı *melaha* yapmayın. [Bu,] Nesilleriniz boyunca, yaşadığınız her yerde [geçerli olacak] ebedi bir kanundur.
22 "Ülkenizin hasadını topladığınız sırada, [ürününü] biçerken tarlanın köşelerini tüketme ve hasadından tane tane düşmüş başakları toplama. [Tüm] Bunları fakir ve *Ger* için terk etmelisin; Ben, Tanrınız *Aşem*'im."
23 Tanrı, Moşe'ye konuşarak [şöyle] dedi:

4 "Bene-Yisrael'e [şöyle] konuş:
"Yedinci ayda, ayın biri, sizin için tatildir; kesik *Şofar* sesi ile anımsama[nın gerçekleşeceği] kutsal bir bayramdır.
25 Hiçbir bayağı *melaha* yapmayın ve Tanrı Adına yakılan-*korban*lar getirin."
26 Tanrı, Moşe'ye konuşarak [şöyle] dedi:
27 "Ancak bu yedinci ayın onunda – o [gün, günahlarınız için] Onarım Günü'dür – sizin için kutsal bir bayram olacaktır. Oruç tutun ve Tanrı Adına yakılan-*korban*lar getirin.
28 Bu gün boyunca hiçbir *melaha* yapmayın; zira o, Tanrınız *Aşem*'in Huzuru'nda sizin adınıza onarım sağlayacak Onarım Günü'dür.
29 "Çünkü bu gün boyunca oruç tutmayan herhangi bir kişi, halkından kesilip atılacaktır.
30 Aynı şekilde, bu gün boyunca herhangi bir *melaha* yapan herhangi bir kişi [olursa], o canı halkının arasından yok edeceğim.
31 "[Bu gün boyunca] Hiçbir *melaha* yapmayın; [bu,] nesilleriniz boyunca yaşadığınız her yerde [geçerli olan] ebedi bir kanundur.
32 O [gün] sizin için işten tamamen el çekmeyi gerektiren bir *Şabat*'tır ve [bu gün boyunca] oruç tutmalısınız. Ayın dokuzunda akşam vakti [başlayıp, o] akşamdan [ertesi] akşama kadar *Şabat*ınız'ı uygula-

yın."
33 Tanrı, Moşe'ye konuşarak [şöyle] dedi:
34 "Bene-Yisrael'e [şöyle] konuş:
"Bu yedinci ayın on beşinci gününde, Tanrı Adına yedi günlük 'Çardak Bayramı' [başlayacaktır].
35 İlk gün kutsal bir bayramdır; hiçbir bayağı *melaha* yapmayın.
36 Yedi gün boyunca Tanrı Adına yakılan-*korban*lar getirin.
"Sekizinci gün sizin için kutsal bir bayramdır; Tanrı Adına yakılan-*korban*lar getirin. O [gün], imtina[zamanı]dır; hiçbir bayağı *melaha* yapmayın.
37 "Tanrı Adına *yakılan-korban*lar getirmenizi gerekti-ren ve – her güne ait işlem o gün [yapılacak şekilde] – *Ola-korban*ları ve [onlara eşlik eden] *Minha-korban*ları, [*Şelamim-*]kesim[leri] ve [onlara eşlik eden] *Neseh*ler [yaparak] kutsal bayramlar olarak kutlayacağınız Tanrı'nın Özel Vakitleri bunlardır.
38 "[Bahsedilen bu *korban*lar;] Tanrı'nın *Şabat*ları['nda yapılan *korban*lar], Tanrı Adına verdiğiniz armağanlarınız, genel vaatleriniz ve belirli bağışlarınızın haricinde [gerçekleştirilir].
39 "Ancak, Ülke'nin ürününü hasat ettiğiniz dönemde, yedinci ayın on beşinci gününde [başlayan bayramla ilgili bazı özel uygulamalar söz konusudur.] Tanrı'nın Bayramı'nı yedi gün boyunca kutlayın. İlk

gün tatildir ve sekizinci gün tatildir.
40 "İlk günde kendinize *etrog* ağacı meyvesi, hurma dalı, mersin ağacı dalı ve dere söğütleri alıp, Tanrınız *Aşem*'in Huzuru'nda yedi gün boyunca sevinç ifade edeceksiniz.
41 Onu yılda yedi gün boyunca Tanrı Adına bir bayram olarak kutlayın; [bu,] nesilleriniz boyunca [geçerli olan] ebedi bir kanundur. Onu yedinci ayda kutlayacaksınız.
42 "[Bu] Yedi gün boyunca çardaklarda yaşayacaksınız. Yisrael'e mensup herkes çardaklarda yaşayacaktır.
43 Bu sayede [tüm] nesilleriniz, Bene-Yisrael'i, Mısır Ülkesi'nden çıkardığım zaman çardaklarda yaşattığımı bileceklerdir.
"Ben, Tanrınız *Aşem*'im."
44 Moşe, Tanrı'nın Özel Vakitleri [ile ilgili kuralları] Bene-Yisrael'e aktardı.

Diaspora'da bu noktada Hatsi-Kadiş söylenir;
Erets-Yisrael'de söylenmez.

İkinci Sefer-Tora açılarak Maftir olarak
aşağıdaki kısım okunur.
Diaspora'da p. 16'dan, Erets-Yisrael'de
p. 19'dan başlanır

Bamidbar 28:16-25

28

16 İlk ayda, ayın on dördüncü gününde, Tanrı Adına *Pesah*[*-korban*ı vaktidir].
17 Bu ayın on beşinci gününde bir bayram [başlayacaktır. Bu günden itibaren] yedi gün boyunca *matsa* yenecektir.
18 İlk gün kutsal bir bayramdır; hiçbir bayağı *melaha* yapmayın.

Erets-Yisrael'de buradan başlanır.

19 Tanrı Adına yakılan-*korban*, *Ola-korban*ı olarak [hepsi] sizin için kusursuz olmak üzere iki genç boğa, bir koç ve birer yaşında yedi [erkek] kuzu.
20 *Minha*ları[nı], yağla yoğrulmuş en iyi unla – her boğa için 3/10 [*efa*], koç için 2/10 [*efa* unla] yapacaksınız.
21 Yedi kuzu için, her kuzuya 1/10 [*efa* unla] yap.
22 Ayrıca size onarım sağlaması için bir *Hatat*-tekesi

[getireceksiniz].
23 Daimi *Ola-korban*ı olarak [getirilen] sabah *Ola-korban*ının dışında bunları [da] yapmalısınız.
24 Yedi gün boyunca her gün Tanrı Adına memnuniyetle kabul edilecek yakılan-*korban* içeriği olarak bunların aynısını yapacaksınız. [Bu işlemler] Daimi *Ola-korban*ı ve *Nesehi*'ne ek olarak yapılacaktır.
25 Yedinci gün sizin için kutsal bir bayramdır; hiçbir bayağı *melaha* yapmayın.

Hem Erets-Yisrael'de hem de Diaspora'da bu noktada Hatsi-Kadiş söylenir.

Pesah'ın Üçüncü Günü

Pesah'ın üçüncü günü Şabat'a rastlarsa, "Pesah'ın Beşinci Günü" başlığı altındaki peraşa en başından itibaren okunur.

Aksi takdirde, Pesah'ın üçüncü günü iki Sefer-Tora çıkarılır.
İlk Sefer-Tora'dan, aşağıdaki kısım okunur ve üç kişi kaldırılır.

Şemot 13:1-16

13

1 Tanrı Moşe'ye konuşarak [şöyle] dedi:
2 "Bene-Yisrael içindeki her *behor*u, her rahim açanı Benim için kutsa. İster insan, ister hayvan olsun – Benim'dir o."
3 Moşe halka "Mısır'dan – köle evinden – çıktığınız bu günü hatırla" dedi. "Çünkü Tanrı sizi buradan zor kullanarak çıkardı. *Hamets* yenmeyecektir.
4 [Mısır'dan] Bugün çıkıyorsunuz – ilkbahar ayında.
5 "Tanrı seni, atalarına, sana vereceğine dair yemin ettiği, Kenaani, Hiti, Emori, Hivi ve Yevusi'nin ülkesine – süt ve balın aktığı ülkeye getireceği zaman, bu ibadeti bu ayda yerine getirmelisin.

6 Yedi gün boyunca *matsa* ye. Yedinci gün Tanrı için bir bayramdır.
7 Bu yedi gün boyunca *matsa* yenecektir. İyeliğinde *hamets* görülmemeli; [aynı şekilde] iyeliğinde – tüm sınırlarında – maya görülmemelidir.
8 "O gün çocuğuna anlatacak, 'Mısır'dan çıkışım sırasında, Tanrı, benim için [tüm mucizeleri] işte bunun uğruna yaptı' diyeceksin.
9 "[Bu sözler] Senin için kolunda bir işaret, alnının tepesinde bir hatırlatıcı olmalıdır. Böylece Tanrı'nın Torası dilinde olacaktır. Çünkü Tanrı seni Mısır'dan zor kullanarak çıkarmıştır.
10 [Dolayısıyla] Bu yasayı yıldan yıla, belirlenmiş vaktinde gözetmelisin.
11 "Tanrı seni, sana ve atalarına yemin ettiği üzere, Kenaani Ülkesi'ne getirip, onu sana vereceği zaman,
12 her rahim açanı Tanrı için ayırmalısın. Sana ait bir çiftlik hayvanının düşük yapmasıyla [bile olsa, rahim] açmış olanların hepsi – erkekler – Tanrı'ya aittir.
13 "[Rahim] Açan her eşeği bir kuzu karşılığında kurtarmalı, eğer kurtarmazsan, boynunu vurmalısın. Ayrıca, oğullarından *behor* olanların hepsini kurtarmalısın.
14 "İleride çocuğun sana 'Bu ne?' diye sorduğunda, ona [şöyle] cevap vermelisin: 'Tanrı bizi Mısır'dan – köle evinden – zor kullanarak çıkardı.

15 Paro'nun bizi salıverme konusunda inat ettiği bir zamanda, Tanrı Mısır Ülkesi'ndeki – insanın *behor*undan, hayvanın *behor*una kadar – tüm *behor*ları öldürdü. Bu yüzden [*Kaşer* hayvanlar içinde] rahmi açan tüm erkekleri Tanrı Adına *korban* yapıyorum. Tüm *behor* oğullarımı ise kurtarmam gerekiyor'.
16 "[Bu sözler de] Kolunda bir işaret, alnının tepesinde bir nişan olmalıdır. Çünkü Tanrı bizi Mısır'dan zor kullanarak çıkardı."

Hatsi-Kadiş söylenmez.
İkinci Sefer-Tora açılarak Maftir olarak aşağıdaki kısım okunur.

Bamidbar 28:19-25

28

19 Tanrı Adına yakılan-*korban*, *Ola-korban*ı olarak [hepsi] sizin için kusursuz olmak üzere iki genç boğa, bir koç ve birer yaşında yedi [erkek] kuzu.
20 *Minha*ları[nı], yağla yoğrulmuş en iyi unla – her boğa için 3/10 [*efa*], koç için 2/10 [*efa* unla] yapacaksınız.
21 Yedi kuzu için, her kuzuya 1/10 [*efa* unla] yap.
22 Ayrıca size onarım sağlaması için bir *Hatat*-tekesi [getireceksiniz].
23 Daimi *Ola-korban*ı olarak [getirilen] sabah *Ola-*

*korban*ının dışında bunları [da] yapmalısınız.
24 Yedi gün boyunca her gün Tanrı Adına memnuniyetle kabul edilecek yakılan-*korban* içeriği olarak bunların aynısını yapacaksınız. [Bu işlemler] Daimi *Ola-korban*ı ve *Nesehi*'ne ek olarak yapılacaktır.
25 Yedinci gün sizin için kutsal bir bayramdır; hiçbir bayağı *melaha* yapmayın.

Bu noktada Hatsi-Kadiş söylenir.

Pesah'ın Dördüncü Günü

Pesah'ın dördüncü günü Pazar gününe rastlarsa,
"Pesah'ın Üçüncü Günü" başlığı altındaki
peraşa okunur.

Aksi takdirde, Pesah'ın dördüncü günü
iki Sefer-Tora çıkarılır.
İlk Sefer-Tora'dan, aşağıdaki kısım okunur ve
üç kişi kaldırılır.

Şemot 22:24-23:19

22

24 Halkım'a, yanındaki fakire borç para vereceğin zaman, ona alacaklı gibi davranma. Onun üzerine faiz yüklemeyin.
25 Eğer akranının giysisini [borca karşılık] teminat olarak alırsan, onu güneş batana kadar, ona geri vermelisin.
26 Çünkü tek örtüsü budur; derisi için giysisidir o – neyle yatsın? Bu yüzden, Bana feryat ederse, dikkate alacağım – çünkü Lütufkar'ım Ben.
27 Yargıçlara beddua etme. Halkında [herhangi bir] lidere lanet okuma.
28 Turfanda ve tarımsal bağışlarının sırasını bozma.

Behor oğullarını Benim için ayır.
29 Boğan ve davarın için de benzer şekilde davran. [*Behor* yavru] Yedi gün boyunca annesiyle olmalıdır. Sekizinci günde onu Benim için ayırabilirsin.
30 Benim için kutsal insanlar olun. Kırda [yırtıcı bir hayvan tarafından] parçalanmış eti yemeyin; köpeğe atın onu.

23

1 Geçersiz bir duyumu kabul etme. Yoz bir tanık olmak üzere kötüyle işbirliğine girme.
2 Kötülük etmek için çoğunluğun peşinde olma. Dava üzerine, [paylaşmadığın görüşlere] meyledecek şekilde konuşma. [Dava sonucunu] Çoğunluğa göre meylettirmek [gerekir].
3 Davasında fakire [bile] merhamet etme.
4 Düşmanının [bile] boğasına ya da eşeğine yolunu şaşırmış halde rastlarsan, onu [sahibine] mutlaka geri götürmelisin.
5 Nefret ettiğin birinin eşeğini, yükü altında çökmüş halde görürsen, kendini ona yardım etmekten alıkoyma [düşüncesine kapılsan bile, sahibi] ile birlikte [eşeğin] yükünü mutlaka indirmelisin.
6 Davasında, pespaye [kardeşinin bile] yargısını saptırma.
7 Yalan sözden uzak dur.

Suçu kanıtlanmamış ya da suçsuz bulunmuş [kişiyi] öldürme. Çünkü [sonuçta, gerçek bir] suçluyu cezasız bırakacak değilim.
8 Rüşvet alma. Çünkü rüşvet görenleri köreltir ve doğru sözleri çarpıtır.
9 Yabancıya zulmetme. Ne de olsa siz bir yabancının ruh halini bilirsiniz; çünkü Mısır'da [siz de] birer yabancıydınız.
10 Altı yıl toprağını ekebilir ve [toprağın] ürününü [depolara] toplayabilirsin.
11 Fakat yedinci [yılda, toprağı] kendi haline bırakacak, onu terk edeceksin. Halkının düşkünleri [tarlada bulduklarını serbestçe] yiyebilecek, arta bıraktıklarını ise yabani hayvanlar yiyecektir. Bağın ve zeytinliğin için de aynı şekilde davranmalısın.
12 Altı gün boyunca yapman gerekeni yap; fakat Cumartesi günü işi bırakmalısın. Bu sayede boğan ve eşeğin rahatlayacak, [senin] cariyenin oğlu ve yabancı, kuvvet tazeleyecektir.
13 Size söylediğim her şeyle ilgili olarak kendinizi sakının.
Başkalarının tanrılarının isimlerini telaffuz etmeyin. [Bu isimlerin] Duyulmasına vesile [bile] olma.
14 Yılda üç kez Benim adıma bayram yap.
15 *Matsa* bayramını gözet. Sana emretmiş olduğum gibi, ilkbahar ayının belirlenmiş vaktinde yedi gün

boyunca *matsa* ye; çünkü Mısır'dan [bu vakitte] çıkmıştın.
Huzurum'da boş elle görünmeyin.
16 Tarlaya ektiğin mahsulünün ilk meyvelerini Toplama Bayramı'nı ve [tarımsal] yılın bitiminde mahsulünü tarladan topladığında Hasat Bayramı'nı [da gözet].
17 Yılda üç kez, tüm erkeklerin, Efendi'nin – *Aşem*'in – Huzuru'nda görünmelidir.
18 *Hamets* [halen] mevcutken, [*Pesah*-]*korban*ım'ın kanını sunma. Bayram [*Korban*ım'ın] içyağı sabaha kadar [*Mizbeah* dışında] gecelememelidir.
19 Toprağının ilk turfandalarını, Tanrın *Aşem*'in Evi'ne getir.
Eti, annesinin [sütü bile olsa,] sütle pişirme.

Hatsi-Kadiş söylenmez.
İkinci Sefer-Tora açılarak Maftir olarak
aşağıdaki kısım okunur.

Bamidbar 28:19-25

28

19 Tanrı Adına yakılan-*korban*, *Ola-korban*ı olarak [hepsi] sizin için kusursuz olmak üzere iki genç boğa, bir koç ve birer yaşında yedi [erkek] kuzu.
20 *Minha*ları[nı], yağla yoğrulmuş en iyi unla – her

boğa için 3/10 [*efa*], koç için 2/10 [*efa* unla] yapacaksınız.
21 Yedi kuzu için, her kuzuya 1/10 [*efa* unla] yap.
22 Ayrıca size onarım sağlaması için bir *Hatat*-tekesi [getireceksiniz].
23 Daimi *Ola-korban*ı olarak [getirilen] sabah *Ola-korban*ının dışında bunları [da] yapmalısınız.
24 Yedi gün boyunca her gün Tanrı Adına memnuniyetle kabul edilecek yakılan-*korban* içeriği olarak bunların aynısını yapacaksınız. [Bu işlemler] Daimi *Ola-korban*ı ve *Nesehi*'ne ek olarak yapılacaktır.
25 Yedinci gün sizin için kutsal bir bayramdır; hiçbir bayağı *melaha* yapmayın.

Bu noktada Hatsi-Kadiş söylenir.

Pesah'ın Beşinci Günü

Pesah'ın beşinci günü Pazartesi gününe rastlarsa, "Pesah'ın Dördüncü Günü" başlığı altındaki peraşa okunur.

Pesah'ın beşinci günü iki Sefer-Tora çıkarılır.
Eğer bu gün Şabat'a rastlarsa 33:12'den başlanır ve yedi kişi kaldırılır.
Şabat değilse 34:1'den başlanır ve üç kişi kaldırılır.

Şemot 33:12-34:26

33

12 Moşe Tanrı'ya "[Halimi] Gör" dedi. "Sen bana 'Bu halkı [Erets-Yisrael'e] yükselt' diyorsun. Ama Sen yanımda kimi göndereceğini bildirmiş bile değilsin. Oysa bana Bizzat 'Seni isminle tanıyorum; üstelik Gözüm'de beğeni de kazandın' demiştin.
13 " Şimdi – eğer gerçekten Gözün'de beğeni kazandıysam; lütfen bana Yolun'u bildir ki Seni [kelimenin tam anlamıyla] tanıyabileyim ve bu sayede Gözün'de beğeni kazanmayı sürdürebileyim. Bu ulusun, Halkın olduğunu tasdik et!"
14 [Tanrı] Cevap verdi: "Yüzüm gidecek ve [böylece] sana [Bizzat] yol göstereceğim."

15 [Moşe] Ona "Eğer Yüzün gitmezse, bizi buradan çıkarma!" dedi.
16 "Aksi takdirde Gözün'de beğeni kazandığım – benim *ve* Halkın'ın! – nasıl anlaşılacak? Bizimle gitmenle değil mi? [Böylece] Hem ben hem de Halkın, yeryüzü üzerindeki tüm halklardan farklı kılınmış olacağız!"
17 Tanrı, Moşe'ye "Söylediğin bu şeyi de yapacağım; çünkü Gözüm'de beğeni kazandın ve seni isminle tanıyorum" dedi.
18 "Yalvarıyorum Bana Görkemin'inin görüntüsünü ver!" dedi [Moşe].
19 "Ben tüm İyiliğim'i senin önünden geçirecek, önünde '*Aşem*' Ismi ile sesleneceğim. [Yine de; bil ki] Kime acımak istersem ona acır, kime merhamet etmek istersem ona merhamet ederim."
20 [Tanrı sonra cevaben] "Yüzüm'ü göremezsin" dedi. "Çünkü insanoğlu Beni görüp de yaşamını sürdüremez".
21 "İşte!" dedi Tanrı. "Yanımda bir yer var. Kayalığın üzerinde durabileceksin.
22 Ve Görkemim geçtiği sırada seni kayanın çatlağına yerleştireceğim ve geçişim tamamlanıncaya kadar Ayam'ı üzerine siper edeceğim.
23 Sonra Ayam'ı çekeceğim ve Arkam'ı göreceksin. Fakat Yüzüm görülmeyecektir.

Şabat değilse buradan başlanır.

34

1 Tanrı Moşe'ye "Kendine baştakiler gibi iki taş levha yont" dedi. "Bu levhaların üzerine, kırmış olduğun ilk levhalarda olan sözleri yazacağım.
2 Sabaha hazır ol. Sabahleyin Sinay dağına çıkacak ve orada, dağın tepesinde Huzurumda hazır duracaksın.
3 Seninle başka kimse çıkmayacak ve dağın bütününde kimse görülmeyecek. Davar ve sığırlar bile o dağın karşısında otlamayacak."
4 Baştakiler gibi iki taş levha yontan Moşe sabahleyin erken kalktı ve Tanrı'nın kendisine emrettiği gibi Sinay dağına çıktı. Bu iki taş levhayı da elinde götürdü.
5 Tanrı bir bulutla açığa çıktı ve orada onunla durdu. [Tanrı] "*Aşem*" İsmi ile seslendi.
6 Tanrı [Moşe'nin] önünden geçti ve ilan etti: "*Aşem*; *Aşem*; Tanrı, Merhametli ve Lütufkar, Öfkesini Geciktiren, Şefkat ve Doğrulukta Bol;
7 Şefkati binlerce [nesil] için Muhafaza Eden; Günahı, İsyanı ve Hatayı Bağışlayan ve Temizleyen. [Fakat Tanrı, *Teşuva* yapmayanları] Temizlemez; babaların günahlarını, çocuklar ve torunlar, üçüncü ve dördüncü [nesiller] için hatırda tutar".

8 Moşe aceleyle başını eğip yere kapanmıştı.
9 "Lütfen" dedi. "Eğer Gözün'de beğeni bulduysam, Efendim; lütfen Efendim aramızda gitsin. Bu dik kafalı bir halksa [bile], günahlarımızı ve hatalarımızı affet; bizi Kendine ait kıl!".
10 [Tanrı] "İşte! Bir antlaşma mühürlüyorum:" dedi. "Dünyanın hiçbir yerinde, ulusların hiçbiri için [hiçbir zaman] var edilmemiş ayrıcalıkları tüm halkın için yapacağım. Ve arasında bulunduğun bu halkın tümü, senin uğruna yapmakta olduğum, Tanrı'nın İcraatı'nı – ki [son derece] heybetlidir – görecek!
11 "Sana bugün emretmekte olduğum [konuları] dikkatlice koru. Önünden Emori, Kenaani, Hiti, Perizi, Hivi ve Yevusi'yi sürüyorum.
12 Çok dikkatli ol! Sakın üzerine gelmekte olduğun Ülke'nin oturanları ile antlaşma yapma ki [bu antlaşma, senin] içinde ölümcül bir tuzak oluşturmasın.
13 Aksine; onların sunaklarını tahrip etmeli, anıtlarını parçalamalı ve *aşera*larını kesmelisiniz.
14 Çünkü başka herhangi bir güce eğilmeyeceksin. Zira Tanrı'nın İsmi "Ödün Vermeyen"dir – ve O [gerçekten de] ödün vermeyen Tanrı'dır.
15 "Sakın Ülke'nin oturanları ile antlaşma yapma! [Aksi takdirde, onlar] Kendi tanrılarının peşi sıra çarpıkça davranıp tanrıları onuruna kesim yaptıklarında, [birisi] seni çağırır, sen de [sakınca görmeyip] onun

kurbanından yersin.
16 Sonrasında oğullarını onun kızlarıyla evlendirirsin. Nihayet, onun kızları kendi tanrılarının peşi sıra çarpıkça davranırlar, senin oğullarını da tanrılarının ardından çarpıklığa sürüklerler!
17 "Kendine dökme put yapma!
18 "*Matsa* bayramını gözet. İlkbahar ayının belirlenmiş vaktinde yedi gün boyunca sana emrettiğim *matsa*yı ye; çünkü Mısır'dan ilkbahar ayında çıkmıştın.
19 "Tüm rahim açanlar Benim'dir. Tüm sürülerinden sığır ve davarın [rahim] açanlarının erkeklerini [Bana] ayırmalısın.
20 [Rahim] Açan eşeği bir kuzu karşılığında kurtar. Eğer kurtarmazsan, onun boynunu vurmalısın. Tüm *behor* oğullarını da kurtarmalısın. "Huzurum'da boş elle görünmeyin.
21 "Altı gün çalış; ama Cumartesi günü işi bırak – tarla sürümü ve hasattan elini çek.
22 " *Şavuot* bayramını yılın ilk buğday hasadıyla, Hasat bayramını da yılın dönüm zamanında yap.
23 "Yılda üç kez, tüm erkeklerin, Efendi'nin – Yisrael'in Tanrısı *Aşem*'in – Huzuru'nda görünmelidir.
24 Çünkü önünden ulusları sürüp sınırlarını genişleteceğim. Yılda üç kez Tanrı'nın *Aşem*'in Huzuru'nda görünmek üzere çıktığında, kimse toprağını arzulamayacaktır.

25 "*Hamets* [halen] mevcutken, [*Pesah*-]*korban*ım'ı kesme. *Pesah* bayram *korban*ı, sabaha [kalacak şekilde *Mizbeah* dışında] gecelememelidir.
26 "Toprağının ilk turfandalarını, Tanrın *Aşem*'in Evi'ne getir.
"Eti, annesinin [sütü bile olsa,] sütle pişirme."

Şabat ise Hatsi Kadiş söylenir; değilse söylenmez.
İkinci Sefer-Tora açılarak Maftir olarak aşağıdaki kısım okunur.

Bamidbar 28:19-25

28

19 Tanrı Adına yakılan-*korban*, *Ola-korban*ı olarak [hepsi] sizin için kusursuz olmak üzere iki genç boğa, bir koç ve birer yaşında yedi [erkek] kuzu.
20 *Minha*ları[nı], yağla yoğrulmuş en iyi unla – her boğa için 3/10 [*efa*], koç için 2/10 [*efa* unla] yapacaksınız.
21 Yedi kuzu için, her kuzuya 1/10 [*efa* unla] yap.
22 Ayrıca size onarım sağlaması için bir *Hatat*-tekesi [getireceksiniz].
23 Daimi *Ola-korban*ı olarak [getirilen] sabah *Ola-korban*ının dışında bunları [da] yapmalısınız.
24 Yedi gün boyunca her gün Tanrı Adına memnuni-

yetle kabul edilecek yakılan-*korban* içeriği olarak bunların aynısını yapacaksınız. [Bu işlemler] Daimi *Ola-korban*ı ve *Nesehi*'ne ek olarak yapılacaktır.
25 Yedinci gün sizin için kutsal bir bayramdır; hiçbir bayağı *melaha* yapmayın.

Bu noktada Hatsi-Kadiş söylenir.

Pesah'ın Altıncı Günü

Pesah'ın altıncı günü iki Sefer-Tora çıkarılır.
İlk Sefer-Tora'dan, aşağıdaki kısım okunur ve üç kişi kaldırılır.

Bamidbar 9:1-14

9

1 [Bene-Yisrael'in] Mısır'dan çıkışının ikinci yılında, ilk ayda Tanrı Moşe'ye Sinay çölünde konuşarak [şöyle] dedi:
2 "Bene-Yisrael *Pesah-korban*ını vaktinde yapsınlar.
3 Onu vaktinde, [yani] bu ayın on dördüncü gününde öğleden sonra, tüm hüküm ve kanunlarına göre yapmalısınız."
4 Moşe, Bene-Yisrael'e *Pesah-korban*ını yapmalarını söyledi.
5 [Böylece] *Pesah-korban*ını ilk [ayda], ayın on dördüncü gününde öğleden sonra Sinay çölünde yaptılar. Bene-Yisrael, [*Pesah-korban*ını,] Tanrı'nın Moşe'ye emretmiş olduğu her şeye harfiyen uygun şekilde yerine getirdiler.
6 Ancak ölü nedeniyle *tame* olan bazı adamlar vardı. [Bu kişiler] O gün *Pesah-korban*ını yapamamışlardı. [Bu yüzden] O gün, Moşe'nin ve Aaron'un huzuruna

geldiler.
7 Bu adamlar [Moşe'ye] "Biz ölü nedeniyle *tame*yiz" dediler. "Neden Tanrı'nın *korban*ını Bene-Yisrael ile birlikte vaktinde getiremeyip kayba uğrayalım?"
8 Moşe onlara "Durun ve Tanrı'nın size ne emredeceğini öğreneyim" dedi.
9 Tanrı Moşe'ye konuşarak [şöyle] dedi.
10 "Bene-Yisrael'e konuş ve [şunları] söyle:
"Sizden ya da [sonraki tüm] nesillerinizden herhangi bir kişi ölü nedeniyle *tame* ise veya uzak yoldaysa; Tanrı Adına *Pesah-korban*ını [şu şekilde] yapabilecektir:
11 [Böyle kişiler, *korban*ı] İkinci ayda on dördüncü günde öğleden sonra yapacaklar, onu *matsa* ve acı otlarla yiyeceklerdir.
12 [Etinden hiçbir parçayı] Sabaha artırmamalı, onda kemik kırmamalıdırlar. [Bu şekilde] Onu [normal] *Pesah-korban*ının tüm yasasına uygun şekilde yapacaklardır.
13 "Öte yandan, saf konumda olup, [uzak] yolda da olmayan ve *Pesah-korban*ını yapmayı ihmal eden kişi – o can halkından kesilip atılacaktır; zira Tanrı'nın *korban*ını vaktinde getirmemiştir. O kişi günahını taşıyacaktır.
14 "Aranıza bir *Ger* katıldığı zaman, [o da] Tanrı Adına *Pesah-korban*ını, *Pesah- korban*ının hüküm ve

kanununa harfiyen uygun bir şekilde yapmalıdır. Hepiniz için tek bir yasa olacaktır – hem *Ger*ler hem de Ülke'nin doğuştan Yahudileri için.

Hatsi-Kadiş söylenmez.

İkinci Sefer-Tora açılarak Maftir olarak aşağıdaki kısım okunur.

Bamidbar 28:19-25

28

19 Tanrı Adına yakılan-*korban*, *Ola-korban*ı olarak [hepsi] sizin için kusursuz olmak üzere, iki genç boğa, bir koç ve birer yaşında yedi [erkek] kuzu.
20 *Minha*ları[nı], yağla yoğrulmuş en iyi unla – her boğa için 3/10 [*efa*], koç için 2/10 [*efa* unla] yapacaksınız.
21 Yedi kuzu için, her kuzuya 1/10 [*efa* unla] yap.
22 Ayrıca size onarım sağlaması için bir *Hatat*-tekesi [getireceksiniz].
23 Daimi *Ola-korban*ı olarak [getirilen] sabah *Ola-korban*ının dışında bunları [da] yapmalısınız.
24 Yedi gün boyunca her gün Tanrı Adına memnuniyetle kabul edilecek yakılan-*korban* içeriği olarak bun-

ların aynısını yapacaksınız. [Bu işlemler] Daimi *Ola-korban*ı ve *Nesehi*'ne ek olarak yapılacaktır.
25 Yedinci gün sizin için kutsal bir bayramdır; hiçbir bayağı *melaha* yapmayın.

Bu noktada Hatsi-Kadiş söylenir.

Pesah'ın Yedinci Günü

Pesah'ın yedinci günü iki Sefer-Tora çıkarılır.
İlk Sefer-Tora'dan aşağıdaki kısım okunur ve Şabat ise yedi, değilse beş kişi kaldırılır.

Şemot 13:17-15:26

13

17 Paro halkı salıverdiğinde, Tanrı onları, yakın olduğu için, Pelişti Yolu'na yönlendirmedi; çünkü Tanrı, halkın savaş gördüğünde fikir değiştirip Mısır'a dönmesini engellemeyi amaçlamıştı.
18 Böylelikle, Tanrı halkı Kızıldeniz'e doğru [götürürken] çöl yolundan dolaştırdı. Bene-Yisrael Mısır'dan tam donanımlı olarak çıkmışlardı.
19 Moşe, Yosef'in kemiklerini yanına almıştı. Zira Yosef, Yisrael'in oğullarını "Tanrı sizi mutlaka hatırında tutacak; [o zaman] kemiklerimi buradan sizinle birlikte çıkaracaksınız" diyerek kesin bir yeminle bağlamıştı.
20 [Bene-Yisrael] Sukot'tan yola çıktılar ve çölün kıyısındaki Etam'da konakladılar.
21 Tanrı [Bene-Yisrael'in] önlerinde gidiyor, gündüz onlara yolu göstermek için bir bulut sütunu, gece de onları aydınlatmak için bir ateş sütunu [kullanıyordu.

Bu, Bene-Yisrael'e] Gece-gündüz ilerleme [olanağı tanıyordu].
22 [Tanrı] Gündüz bulut sütununu, gece de ateş sütununu halkın önünden ayırmayacaktı.

14

1 Tanrı Moşe'ye konuşarak [şöyle] dedi:
2 "Bene-Yisrael'e konuş. Geri dönüp, Migdol ile deniz arasında, Pi Ahirot öncesinde konaklasınlar. Baal Tsefon'un önünde, onun tam karşısında olacak şekilde deniz kıyısına kamp kurun.
3 Paro Bene-Yisrael ile ilgili olarak 'Ülkede kapana kısıldılar; çöl üstlerine kapandı' diyecek.
4 Paro'nun kalbine güç vereceğim ve [Bene-Yisrael'in] peşine düşecek. Paro ve tüm ordusu ile onurlanacağım ve Mısırlılar Benim Tanrı olduğumu kavrayacaklar."
[Bene-Yisrael, kendilerine emredildiği] Gibi yaptılar.
5 [Bu sırada] Mısır kralına halkın kaçtığı anlatıldı. Paro ve danışmanlarının halkla ilgili düşünceleri tersine döndü; "Yisrael'i bize hizmet etmekten salıverererek ne yaptık?!" dediler.
6 [Paro] Savaş arabasını [bizzat] hazırladı; halkını da kendisiyle gelmeye ikna etti.
7 [Yanına] Seçkin [mürettebatlı] 600 savaş arabasını ve Mısır'ın [diğer] tüm arabalarını aldı. Hepsinin üzerinde subaylar görevliydi.

8 Tanrı, Mısır kralı Paro'nun kalbine güç verdi ve [Paro] Bene-Yisrael'in peşine düştü. Bene-Yisrael ise muzaffer bir edayla [bölgeyi] terk etmekteydi.
9 Mısırlılar onları takibe başladılar. Paro'nun tüm at ve arabaları, süvarileri ve piyadeleri, onlara deniz kıyısında, Baal Tsefon'un karşısındaki Pi Ahirot'ta kamp kurmuşken yetiştiler.
10 Paro yaklaşırken Bene-Yisrael gözlerini kaldırdılar. Birden Mısır'ın arkalarından geldiğini fark ettiklerinde büyük bir korkuya kapıldılar.
Bene-Yisrael Tanrı'ya feryat ettiler.
11 Moşe'ye "Mısır'da mezar mı yoktu da bizi çölde ölmeye getirdin?!" dediler. "Nedir bu bizi Mısır'dan çıkarmakla yaptığın?
12 Sana Mısır'dayken 'Bizi rahat bırak da Mısır'a hizmet edelim' diye söylediğimiz tam olarak bu değil miydi? Çünkü bizim için Mısır'a hizmet etmek, [burada] çölde ölmemizden iyidir!"
13 Moşe halka "Korkmayın" diye cevap verdi. "Dimdik durun! Tanrı'nın bugün size sağlayacağı kurtuluşa şahit olacaksınız. Çünkü Mısır'ı görüşünüz [son olarak] bugündür. Onları bir daha ebediyen görmeyeceksiniz.
14 Tanrı sizin için savaşacak; ama siz sessiz olun."
15 Tanrı Moşe'ye "Neden Bana haykırıyorsun?" dedi. "Bene-Yisrael'e konuş, ilerlesinler!

16 Sana gelince – asanı kaldır ve elini denizin üzerine uzat. Onu yaracaksın ve Bene-Yisrael denizin içine, kuru toprağa girecekler.
17 "Ben ise – Mısırlılar'ın kalbine güç veriyorum; [Bene-Yisrael'in] peşlerinden gelecekler. Paro ve tüm askerleri, arabaları ve süvarileri ile onurlanacağım.
18 Böylece, Paro, arabaları ve süvarileri ile onurlandığımda, Mısırlılar Benim Tanrı olduğumu kavrayacaklar."
19 Tanrı'nın, Yisrael kampının önünde ilerleyen meleği hareket edip arkalarına geçmişti. [Dolayısıyla] Bulut sütunu da önlerinden hareket edip, arkalarında yer alarak,
20 Mısır kampıyla Yisrael kampı arasına girmişti. [Bir yanda] Bulut ve karanlık varken, [diğer yanda ateş sütunu] geceyi aydınlatıyordu. Böylece gece boyunca biri diğerine yaklaşamadı.
21 Moşe elini denizin üzerine uzattı. Tanrı bütün gece boyunca denizi kuvvetli doğu rüzgarıyla iteledi, deniz yatağını kuru zemin haline getirdi. Sular yarılmıştı.
22 Bene-Yisrael denizin içine, kuru toprağa girdiler. Sular onlar için sağ ve sol yanlarında birer duvar halindeydi.
23 Mısırlılar takibe geçtiler. Paro'nun tüm atları, arabaları ve süvarileri, peşlerinden denizin içine girdiler.

24 Gecenin son bölümünde Tanrı, Mısır ordusunu ateş ve bulut sütunuyla vurarak, Mısır kampını paniğe uğrattı.
25 Arabalarının tekerleğini çıkarttı ve ilerleyişlerini ağırlaştırdı. Mısırlılar "Yisrael'den kaçalım!" diye inlediler. "Çünkü Tanrı onlar adına Mısırlılar'la savaşıyor!."
26 Tanrı Moşe'ye "Elini denizin üzerine uzat" dedi. "Sular [normale] dönüp Mısır'ın, arabalarının ve süvarilerinin üzerine [kapanacak]."
27 Moşe elini denizin üzerine uzattı ve sabaha karşı deniz normal koşuluna döndü. Mısırlılar [sulara] doğru kaçıyorlardı. Tanrı Mısırlılar'ı denizin ortasında çalkaladı.
28 Sular geri gelip, Paro'nun denizde [Bene-Yisrael'in] peşlerinden gelen tüm ordusuna ait araba ve süvarileri örttü. Aralarında bir tanesi bile kalmadı.
29 Bu sırada Bene-Yisrael [halen] kuru toprakta, denizin içinde yürüyorlardı. Sular onlar için sağ ve sol yanlarında birer duvar halindeydi.
30 O gün, Tanrı Yisrael'i Mısır'ın elinden [tamamen] kurtardı. Yisrael, deniz kıyısında Mısırlılar'ın öldüğünü gördü.
31 Yisrael Tanrı'nın Mısır'a karşı açığa çıkardığı büyük güce şahit oldu. Halk Tanrı'ya derin bir saygı duydu; Tanrı'ya ve kulu Moşe'ye inandı.

15

1 O zaman, Moşe ve Bene-Yisrael, şu şarkıyı söylemeye karar verdi. Şöyle söylediler:
Tanrı için şarkı söyleyeceğim, çünkü kibirlilerin üzerinde gururlandı;
At ve binicisini denize çarptı.
2 Tanrı'nın kuvveti ve yok etme gücü, Benim için kurtuluş oldu;
Bu benim Tanrım'dır – O'na bir Mabet inşa edeceğim,
Atamın Tanrısı'dır – O'nu yücelteceğim.
3 *Aşem*, savaş Ustası'dır, İsmi *Aşem*'dir.
4 Paro'nun arabalarını ve ordusunu, Denize savurdu;
Ve seçkin subayları Kızıldeniz'de [çamura] batırıldılar.
5 Derinlikler onları örtecekti. Diplere indiler – taş gibi.
6 Sağ Elin – ey *Aşem* Kudrette heybetlidir;
Sağ Elin – ey *Aşem* Düşmanı paramparça eder.
7 Büyük Görkemin'le, Karşıtlarını harap edersin.
Öfkeni salıverirsin, Onları [birer] saman çöpü gibi [yakıp] tüketir.
8 Burun Deliklerin'in [sert] rüzgarıyla
Yığıldı sular, Akışkan [sular] duvar gibi dikildi,
Denizin kalbinde katılaştı derinlikler.
9 Düşman demişti: "Takip edeceğim,

Yakalayacağım, ganimeti bölüşeceğim.
Arzumu onlarla tatmin edeceğim,
Kılıcımı çekeceğim,
Elim onları yok edecek."
10 [Fakat Sen] Rüzgarını estirdin,
Deniz onları örttü.
Kurşun gibi battılar
Güçlü sularda.
11 [Semavi] Güçler arasında kim Senin gibidir ey *Aşem*?
Senin gibi kutsiyette heybetli, Övmekten çekinilen, harikalar yapan kim [vardır]?
12 Sağ Elin'i eğdin Toprak yuttu onları.
13 Şefkatinle yol gösterdin Kurtardığın bu halka;
Kuvvetin'le götürüyorsun [onları] Kutsal İkametgahın'a.
14 Halklar duydular – ürperiyorlar, Dehşet sardı Peleşet sakinlerini.
15 O zaman paniğe kapıldılar Edom reisleri,
Titreme aldı Moav kahramanlarını;
[Korkudan] Eridiler tüm Kenaan sakinleri.
16 Korku ve dehşet düşsün üzerlerine Büyük Gücün karşısında,
Donakalsınlar taş gibi.
Halkın geçene kadar ey *Aşem*;
Kendine edindiğin bu halk geçene kadar.

17 Getirip dikeceksin onları
Sahip olduğun dağa, [ki burayı]
Barınağına temel [olarak] belirledin – ey *Aşem*
[ve burada] Ey Efendim, Mabet kurdu Ellerin.
18 *Aşem*, ebediyen hüküm sürecektir!
19 [Bu şarkı] Paro'nun atı, arabası ve süvarileriyle denize girdiğinde ve Tanrı denizin sularını onların üzerine çevirdiğinde [söylenmişti]. Bene-Yisrael, denizin içinde kuru toprak üzerinde yürüyordu.
20 Aaron'un ablası peygamber Miryam, tefi eline aldı ve tüm kadınlar onun ardından tefler ve danslarla çıktılar.
21 Miryam onlara seslendi: "Tanrı için şarkı söyleyin! Çünkü kibirlilerin üzerinde gururlandı; at ve binicisini denize çarptı!."
22 Moşe, Yisrael'i Kızıldeniz'den yola çıkardı ve Şur çölüne çıktılar. Çölde üç gün ilerlediler, fakat su bulamadılar.
23 Mara'ya geldiler; fakat Mara'dan su içemediler, çünkü [sular] acıydı. [Burası] Bu yüzden Mara adını almıştı.
24 Halk Moşe'ye "Ne içelim?" diye yakındı.
25 [Moşe] Tanrı'ya yakardı ve Tanrı ona bir ağaç gösterdi. [Moşe bunu] Suya atınca sular içilir hale geldi. [Tanrı] Orada [halk için] yordam ve düzen belirledi; ve orada onu sınadı

26 "Eğer Tanrın *Aşem*'in sözüne itaat eder, O'nun gözünde doğru olanı yapar, emirlerine kulak verir ve tüm hükümlerini korursan, Mısır'ın başına getirdiğim hastalıkların hiçbirini senin başına getirmeyeceğim; çünkü Ben, *Aşem*, sana Şifa Veren'im" dedi.

Burada Hatsi-Kadiş söylenir.
İkinci Sefer-Tora açılarak Maftir olarak aşağıdaki kısım okunur.
Bamidbar 28:19-25

28

19 Tanrı Adına yakılan-*korban*, *Ola-korban*ı olarak [hepsi] sizin için kusursuz olmak üzere iki genç boğa, bir koç ve birer yaşında yedi [erkek] kuzu.
20 *Minha*ları[nı], yağla yoğrulmuş en iyi unla – her boğa için 3/10 [*efa*], koç için 2/10 [*efa* unla] yapacaksınız.
21 Yedi kuzu için, her kuzuya 1/10 [*efa* unla] yap.
22 Ayrıca size onarım sağlaması için bir *Hatat*-tekesi [getireceksiniz].
23 Daimi *Ola-korban*ı olarak [getirilen] sabah *Ola-korban*ının dışında bunları [da] yapmalısınız.
24 Yedi gün boyunca her gün Tanrı Adına memnuniyetle kabul edilecek yakılan-*korban* içeriği olarak bunların aynısını yapacaksınız. [Bu işlemler] Daimi *Ola-*

*korban*ı ve *Nesehi*'ne ek olarak yapılacaktır.
25 Yedinci gün sizin için kutsal bir bayramdır; hiçbir bayağı *melaha* yapmayın.

Burada tekrar Hatsi-Kadiş söylenir.

Pesah'ın Sekizinci Günü

Pesah'ın, sadece Diaspora'da kutlanan sekizinci günü, iki Sefer-Tora çıkarılır.
İlk Sefer-Tora'dan aşağıdaki kısım okunur.
Eğer Şabat ise 14:22'den başlanır ve yedi kişi kaldırılır.
Şabat değilse 15:19'dan başlanır ve beş kişi kaldırılır.

Devarim 14:22-16:17

14

22 Her yıl tarladan çıkan tüm tarım ürünlerinden [ikinci bir] *maaser* ayır.
23 Buğdayının, şarabının ve yağının *maaser*lerini, sığırının ve davarının *behor*larını, Tanrın *Aşem*'in Huzuru'nda, İsmi'ni barındırmak üzere seçeceği yerde ye. Bu sayede her zaman Tanrın *Aşem*'den çekinmeyi öğreneceksin.
24 Eğer yol senin için çok uzun olacaksa – [yani] Tanrın *Aşem* seni mübarek kılması sebebiyle [bol miktarda olacak bu ürünleri], Tanrın *Aşem*'in, İsmi'ni yerleştirmek üzere seçeceği yer senden uzakta kalacağı için [oraya kadar] taşıyamayacaksan –
25 [*maaser*i] paraya çevirebilirsin. Bu parayı elinde bir kesede topla ve Tanrın *Aşem*'in seçeceği yere git.
26 Bu parayı, canın ne arzularsa ondan – sığırdan,

davardan, şaraptan ya da sert içkiden – canın ne çekerse ondan [satın almak üzere] harcayabilirsin. [Bu aldıklarını] Orada, Tanrın *Aşem*'in Huzuru'nda ye ve neşelen – hem sen hem de ev halkın.
27 Ama şehirlerindeki Levi [kabilesine mensup kişileri] de [sahipsiz] bırakma; çünkü senin yanında onun [Ülke'de bir] payı veya atasal arazisi yoktur.
28 Üç yılın bitiminde o yıla ait ürünlerinin tüm *maaser*lerini [iyeliğinden] çıkar ve şehirlerinde [herkesin ulaşabileceği bir yere] yerleştir.
29 Şehirlerindeki Levi (çünkü senin yanında onun [Ülke'de bir] payı ve atasal arazisi yoktur), [ayrıca] *Ger*, yetim ve dul gelecek, [bunları] yiyip doyacaklar. Bu sayede Tanrın *Aşem*, yapacağın her işte seni mübarek kılacaktır.

15

1 Yedi yılın bitiminde *Şemita* ilan etmelisin. 2 *Şemita*'dan kasıt şudur: Her alacaklı, akranına vermiş olduğu borçtan feragat etmeli, akranına ve kardeşine [bu konuda] baskı yapmamalıdır; zira Tanrı Adına *Şemita* ilan edilmiştir.
3 [Borç konusunda] Bir yabancıya baskı yapabilirsin. Ama sana ait olup kardeşinin yanında bulunan [borç üzerindeki] otoritenden feragat etmelisin.
4 Nihayet, aranda yoksul kalmayacak; çünkü Tanrın

Aşem'in sana miras edineceğin bir mülk olarak vermekte olduğu Ülke'de, *Aşem* seni elbette mübarek kılacaktır.
5 Yeter ki sana emretmekte olduğum bu emri tümüyle titiz bir şekilde yerine getirmek üzere Tanrın *Aşem*'in Sözü'ne itaat et.
6 Zira Tanrın *Aşem*, sana söylemiş olduğu şekilde seni mübarek kılmıştır. Birçok ulusa borç vereceksin; ama sen borç al[ma ihtiyacı duy]mayacaksın. Birçok ulusa hükmedeceksin; ama [kimse] sana hükmetmeyecek.
7 Tanrın *Aşem*'in sana vermekte olduğu Ülken'de, şehirlerinden birinde [ya da] yanında, kardeşlerinden biri yoksul olursa, kalbini sertleştirme ve elini yoksul kardeşinden [yardımı esirgeyecek şekilde] kapatma.
8 Aksine, elini ona kesinlikle açmalı, gereksinim duyduğu eksiğini [tamamlayacak] kadarını ona mutlaka borç vermelisin.
9 Dikkatli ol; sakın kalbinde, "yedinci yıl yaklaşıyor; *Şemita* yılı" şeklinde haince bir fikir olmasın. [Bu düşünceyle] Yoksul kardeşine kötü gözle bakıp ona vermezsen, Tanrı'ya seninle ilgili şikayette bulunduğunda sana günah yazılacaktır.
10 [Bu yüzden] Ona mutlaka [borç] ver. [Dahası,] Ona verirken kendini kötü hissetme; çünkü bu konu sayesinde, Tanrın *Aşem* seni tüm işlerinde ve elini uzattığın her şeyde mübarek kılacaktır.

11 Zira Ülke'nin içinde yoksul eksik olmayacaktır. Bu
nedenle sana şu şekilde emredi-yorum: Ülken'de kar-
deşine, fakirine ve yoksuluna elini mutlaka açmalısın.
12 İbrani bir erkek kardeşin ya da İbrani bir kadın sana
satıldığı takdirde, senin için altı yıl çalışacaktır. Ancak
yedinci yılda onu yanından özgürlüğe göndermelisin.
13 Onu yanından özgürlüğe gönderdiğinde de boş elle
gönderemezsin.
14 Onu davarından, harman yerinden ve şarap mahze-
ninden [hediyelerle] cömertçe donatmalı; Tanrın
Aşem'in seni mübarek kıldığı [bu mallarından] ona
vermelisin.
15 Mısır Ülkesi'nde köle olduğunu ve Tanrın *Aşem*'in
seni oradan özgür kıldığını hatırlamalısın. Sana bugün
bu konuyu bu yüzden emrediyorum.
16 Eğer, seni ve ev halkını sevdiği, yanında mutlu
olduğu için sana "yanından ayrılmak istemiyorum"
derse,
17 bir biz alıp onu kulağına ve kapıya geçir. [Bundan
sonra] Senin kalıcı kölen olacaktır.
[Ayrılırken hediye verme konusunda, İbrani] Cariyene
de aynısını yapmalısın.
18 [Köleni] Yanından özgürlüğe yolladığında [bu]
gözünde zor olmasın; çünkü [kölen] altı yıl [boyunca]
senin için ücretli bir işçinin çalışmasının iki katı çalış-
mış olacaktır. Tanrın *Aşem*, yaptığın her şeyde seni

mübarek kılacaktır.

Şabat değilse buradan başlanır.

19 Sığırında ve davarında doğan tüm erkek *behor*ları
Tanrın *Aşem* Adına kutsiyete ayırmalısın. Sığırının
*behor*uyla çalışma, davarının *behoru*nu kırkma.
20 Her yıl [bu *behor* hayvanları] Tanrın *Aşem*'in
Huzuru'nda, *Aşem*'in seçeceği yerde yiyeceksin – sen
ve ev halkın.
21 Eğer [böyle bir hayvanda] kusur olursa – topallık,
körlük veya [başka bir] ciddi kusur – onu Tanrın
Aşem Adına [*korban* olarak] kesemezsin.
22 Onu tıpkı geyik ve ceylan gibi, şehrinizde *tame* ve
saf [kişiler] bir arada yiyebilirsiniz.
23 Sadece, kanını yeme; onu su [döker] gibi toprağın
üzerine dök.

16

1 İlkbahar ayını gözet ve Tanrın *Aşem* Adına
*Pesah-korban*ı yap; çünkü Tanrın *Aşem* seni Mısır'dan
ilkbahar ayında çıkarmıştı – gece vakti.
2 *Aşem*'in, İsmi'ni barındırmak üzere seçeceği yerde,
Tanrın *Aşem* Adına *Pesah-korban*ı[nın yanında, ayrı-
ca] davar ve sığır kes.
3 [*Pesah-korban*ı] İle birlikte *hamets* yeme. Ona bağlı

olarak, yedi gün boyunca *matsa* – ıstırap ekmeği – ye; çünkü Mısır Ülkesi'nden aceleyle çıkmıştın. [Bu sayede] Mısır Ülkesi'nden çıkış gününü hayatının tüm günlerinde hatırlayacaksın.
4 Yedi gün boyunca iyeliğinde, tüm sınırlarında maya görülmemelidir. İlk gün arifesinde kesmiş olduğun [*Pesah-korban*ına ait] etten [herhangi bir kısım] sabaha [kalacak şekilde] gecelememelidir.
5 *Pesah-korban*ını Tanrın *Aşem*'in sana vermekte olduğu şehirlerinden birinde kesemezsin.
6 Sadece Tanrın *Aşem*'in, İsmi'ni barındırmak üzere seçtiği yere [gidip], *Pesah-korban*ını akşamüstü orada kesmelisin. Mısır'dan çıkış vaktinde, yani güneşin batmasıyla birlikte,
7 [bu *korban*ın etini] Tanrın *Aşem*'in seçeceği yerde [doğrudan ateşte] pişirecek ve yiyeceksin. Sabah [olduğunda] dönüp çadırlarına gidebilirsin.
8 Altı gün boyunca *matsa* ye. Yedinci gün ise Tanrın *Aşem* Adına imtina[zamanı]dır; *melaha* yapma.
9 [Sonra] Kendine yedi hafta say. Orağın olgun tahılı [kesmeye] başlamasından [itibaren] yedi hafta saymaya başla.
10 [Sayımın bitiminde] Tanrın *Aşem*'in seni mübarek kılışına orantılı olarak, elinin bağışlamaya muktedir olduğu kadar vereceğin [armağanla], Tanrın *Aşem* Adına *Şavuot* bayramını kutla.

11 Tanrın *Aşem*'in Huzuru'nda, Tanrın *Aşem*'in, İsmi'ni barındırmak üzere seçeceği yerde neşeleneceksin – sen, oğlun ve kızın, kölen ve cariyen, şehirlerindeki *Levi* ve arandaki *Ger*, yetim ve dul.
12 Mısır'da köle olduğunu hatırlamalı, tüm bu hükümleri titizlikle yerine getirmelisin.
13 Harman yerin ve şarap mahzenine [ait ürünleri] topladığın dönemde, yedi gün boyunca *Sukot* bayramını kutla.
14 Bayramında neşelen – sen, oğlun ve kızın, kölen ve cariyen, şehirlerindeki Levi, *Ger*, yetim ve dul.
15 *Aşem*'in seçtiği yerde , Tanrın *Aşem* Adına yedi gün boyunca kutlama yapacaksın; zira Tanrın *Aşem* seni tüm ürününde ve elinin tüm işlerinde mübarek kılacak ve sen, sadece neşeli olacaksın.
16 Tüm erkeklerin, yılda üç kez, [yani] *Matsa* bayramında, *Şavuot* bayramında ve *Sukot* bayramında, [Tanrı'nın] seçeceği yerde Tanrın *Aşem*'in Huzuru'nda görünmelidir. Ama [bu vakitlerde kişi,] Tanrı'nın Huzuru'nda boş elle görünmemeli, 17 herkes, Tanrın *Aşem*'in sana vermiş olduğu bereket doğrultusunda, [maddi] gücünün verebileceği kadarını [getirmelidir].

Burada Hatsi-Kadiş söylenir.
İkinci Sefer-Tora açılarak Maftir olarak aşağıdaki kısım okunur.

Bamidbar 28:19-25

28

19 Tanrı Adına yakılan-*korban*, *Ola-korban*ı olarak [hepsi] sizin için kusursuz olmak üzere iki genç boğa, bir koç ve birer yaşında yedi [erkek] kuzu.
20 *Minha*ları[nı], yağla yoğrulmuş en iyi unla – her boğa için 3/10 [*efa*], koç için 2/10 [*efa* unla] yapacaksınız.
21 Yedi kuzu için, her kuzuya 1/10 [*efa* unla] yap.
22 Ayrıca size onarım sağlaması için bir *Hatat*-tekesi [getireceksiniz].
23 Daimi *Ola-korban*ı olarak [getirilen] sabah *Ola-korban*ının dışında bunları [yapmalısınız].
24 Yedi gün boyunca her gün Tanrı Adına memnuniyetle kabul edilecek yakılan-*korban* içeriği olarak bunların aynısını yapacaksınız. [Bu işlemler] Daimi *Ola-korban*ı ve *Nesehi*'ne ek olarak yapılacaktır.
25 Yedinci gün sizin için kutsal bir bayramdır; hiçbir bayağı *melaha* yapmayın.

Burada tekrar Hatsi-Kadiş söylenir.

Aftarat Vayikra

Vayikra peraşasının okunduğu Şabat,
Zahor peraşasına rastlarsa, o güne özel aftara ***[Vayomer Şemuel]****;*
Roş Hodeş Nisan'a rastlarsa, o güne özel aftara ***[Aşamayim Kisi]*** *okunur.*

Am Zu *– Yeşayau 43:21 – 44:23*

43

21 Bu halkı Kendim için biçimlendirdim; Övgüm'ü anlatsınlar [diye].
22 Ama [sen, sıkıntılı zamanlarında bile] Bana seslenmedin ey Yaakov['un soyu; aksine putlara yakarmayı tercih ettin;] çünkü Bana [ibadet etmekten çok çabuk] yorulmuştun.
23 *Ola-korban*ların için davar yavrularını Bana getirmedin; [*Şelamim-*]kesimlerinle Beni onurlandırmadın [hep putları tercih ettin. Oysa senden çok şey istemedim ki! Örneğin] *Minha-korban*ında sana külfet vermedim [çünkü bu bir yükümlülük değil, gönüllü bir seçenekti. Ayrıca tek yapman gereken küçük bir parçayı yakmaktı]. Seni [tütsüdeki] günlükle de yormadım [ne de olsa basit bir şey.
24 Yine tütsü için kullanılan tarçın] Kamışını parayla

satın almadın [buna gerek olmadı; çünkü Ülken'de bolca bulunabili-yordu]. *Korban*larının içyağıyla [sözün gelişi] Beni doyurmadın. Aksine, [Ben sana külfet vermememe, seni yormamama karşın, sen] günahlarınla Bana [sözün gelişi] külfet verdin; suçlarınla Beni yordun [çünkü sırf diğer uluslar seni basit bir ulusa teslim ettiğimi söyleyemesinler diye, günahlarına karşı ceza olarak seni mağlup etmeleri için, özellikle, bir süper güç olan Babilliler'e dünyayı ele geçirmekte yardımcı olmak durumunda kaldım].
25 Benim! [Her nesilde senin] İsyanlarını tamamen silen Benim [ve bunu, ne senin hak etmen, ne de atalarının dürüstlüğü için değil,] Kendi Onurum için [yaparım! Sırf, seni günahlarından dolayı tamamen yok etmemle, İsmim uluslar arasında küçük düşmesin diye] Günahlarını [bir daha hiç] hatırıma getirmeyeceğim [derecede sileceğim.
26 Tüm bunları zaten hak ettiğini mi iddia ediyorsun? Haydi! Varsa böyle bir şey,] Bana bir hatırlat da [kimin haklı olduğuna] birlikte karar verelim. [Hatta önce] Sen anlat ki hakkın korunsun! [Sana ve atalarına yapmış olduğum iyilikler karşısında haklı çıkman mümkün mü?]
27 Daha ilk atan [Avraam bile, sözlerime garanti isteyerek] günah işledi; [Benimle temas kurduğun] arabulucuların [Moşe ve Aaron bile, kayadan su çıkart-

tığım yerde] Bana isyan ettiler!
28 [Kısacası; günahlarınızla her cezayı hak ettiniz. Bu nedenle her nesilde, aranızdaki] Kutsiyet görevlilerini kutsiyetten yoksun bıraktım; Yaakov'u katliama, Yisrael'i utanca teslim ettim.

44

1 Ama [her ne kadar seni ağır bir şekilde cezalandırıyorsam da, temelde sadık bir kulum olduğunu biliyorum. Ve iyi bir hizmetkarı, efendisi tamamen gözden çıkarmaz; sadece onu terbiye etmek için cezalandırır. Bu yüzden] şimdi, [sana yapacağım iyilikleri] dinle kulum Yaakov – seçmiş olduğum Yisrael.
2 Seni yaratan, karında biçimlendiren ve sana [hep] yardım edecek olan Tanrı şöyle diyor: Korkma kulum Yaakov ve seçtiğim Yeşurun! 3 Susamış [yere] su, kuru toprağa dereler döktüğüm gibi, [Kutsal] Ruhum'u soyuna, Bereketim'i sülalene dökeceğim.
4 Otların arasında, akarsuların kıyısındaki söğütler gibi yeşerecekler.
5 [Tanrı'ya en üst düzeyde bağlı olan] Bazısı, "Ben [her şeyimle] Tanrı'ya aidim" diyecek; bazısı [yani isyankar babaların, Tanrı'ya bağlılığı seçen çocukları, babasının yolunu bırakıp tıpkı Atası Yaakov gibi Tanrı'ya bağlandığını belirtmek için kendisini] Yaakov'un ismiyle adlandıracak; bazısı [yani *Teşuva*

yapanlar, kendilerini bağlayan bir antlaşma imzalarcasına,] eliyle "Tanrı'ya ait" [olduğunu] yazacak; [başkaları ise, yani *Ger*ler] kendisine "Yisrael" ismini verecek.
6 Yisrael'in Kralı ve Kurtarıcısı *Aşem*, Toplulukların Efendisi şöyle diyor: Ben ilkim [her şeyden önce vardım] ve Ben sonum [her şeyden sonra var olmaya devam edeceğim]. Benim dışımda Tanrı yoktur!
7 Kim [kendisini] Benim gibi ilan edebilir? [Varsa,] Dünya halkını [yeryüzüne] yerleştirdiğimden beri [olanları gelip] Bana anlatıp sıralasın; kendi [iddialarını kanıtlamak] için, [tarih boyunca meydana] gelenleri ve gelecekleri anlatsınlar!
8 [Başkalarının "tanrı" dediklerinden] Korkmayın ve [*Aşem*'in tek olduğunu uluslar arasında göğsünüzü gere gere söylemekten] çekinmeyin. Sana [Sinay dağında seslendiğim] o zamandan beri bildirdiğim ve anlattığım, [peygamberler yoluyla, gelecekte olacağını söylediğim şeyler gerçekleşmedi mi]? Siz şahitlerimsiniz! Benden başka Tanrı var mı? Tanımadığım tek kaya [gücünü Benden almayan tek güçlü varlık] yok!
9 Oyma putlar yapanlar – hepsi beyhude. [Özenle süsledikleri için] Düşkün oldukları [putları] işe yaramaz. [Buna dair] Tanıkları da [putların ta] kendileridir. [Putlar] Görmez, bilmez – [bu tanıklık onlara tapınanların] utanç duymalarına yarar.

10 Kim işe yaramayan bir ilah şekillendirecek, bir put dökecek [kadar aptal olabilir?
11 Puta] Bağlananların hepsi utandırılacaklardır. Üstelik [onları yapan] ustalar [sadece birer] insan! [Bir insanın "tanrı" yapması mümkün mü?!] Hepsi – [hem putlara tapanlar hem de onları yapanlar] – bir araya gelecekler [ve bu yaptıklarını biraz düşünecekler. Sonunda Tanrı'dan] korkacaklar ve [bu yaptıklarından dolayı] birlikte utanç duyacaklar.
12 [Put imalatçıları boş yere ne kadar emek sarf ediyorlar!] Demirci, keski [yapar], kömür [ateşinde] çalışır [demiri ısıtır] ve [ona] çekiçlerle biçim verir. Onu kolunun tüm gücüyle yapar; aç ve güçsüz kalsa, su içmese ve bitkin düşse bile [bu boş işe kendisini o denli verir ki, çalışmasına ara vermez].
13 Marangoz [ölçü almak için] hattı gerer, [keseceği] şekli kalemle çizer, [tahtayı] planyalarla düzeltir ve pergelle şekiller yapar. [Sonuçta keresteyi] Bir insan şekline benzer hale getirir – insanın güzelliği gibi – [ama tüm bunlar, bu putun] evde oturması için! [Çünkü oradan bir yere kendi başına kımıldayacak değildir!]
14 [Tüm bunların öncesi de var: Put yapımı] İçin sedirler keser, [bazısı] huş ve meşe alıp onları ormanın ağaçlarıyla güçlendirir. [Hatta bazısı o kadar uğraşır ki] Çam ağacı diker; [ağacı] yağmur büyütür [adam

da onu bekler!
15 "Tanrı" üretmek için diktiği bu ağacın bir kısmı, yine de] insan için yakacak olacaktır; [adam dallarından birazını] alır ve ısınır; hatta [fırını] yakar ve ekmek pişirir. Yine [aynı ağaçtan] ilah yapar ve [önünde] eğilir; oyma put haline getirir ve onlara doğru yere kapanır!
16 Bir kısmını ateşte yakmışken, bir kısmıyla et [pişirip] yer; ateşte ızgara yapar ve doyar. Hatta ısınır ve "Oh" der; "ısındım; ateş [yüzü] gördüm".
17 Kalanını da ilaha çevirir; oyma put [yapar]. Ona doğru yere kapanır, eğilir, ona dua edip "kurtar beni; çünkü tanrımsın" der.
18 Bilmezler, anlamazlar. Gözleri görmekten, kalpleri de anlamaktan [alıkoyulmuş şekilde örtüyle] kaplı.
19 [Tüm bu yaptıklarını] Tekrar gözden geçirecek, "bir kısmını ateşte yaktım, dahası kömüründe ekmek pişirdim, ateşte et kızartıp yedim; artanını [Tanrı'nın] iğrenme sebebi [olan bir put] haline çevirip, bir kereste parçasına doğru mu yere kapanacağım?!" diyecek zeka ve anlayışı yok.
20 [Putu, yakıldığında tamamen] Kül [olacak] bir "çoban"dır; alaycı kalbi onu yanlış yönlendirmiştir. [İmalatçı da] Kendisini kurtarmak üzere "[bu putu yapmakta kullandığım] sağ elim [ile yaptığım bu şey] aslında yalandan ibaret değil mi?" demez [ve putpe-

restlikten ayrılmaz].
21 Hatırla bunları Yaakov ve Yisrael, çünkü kulumsun sen. Seni Bana kul olarak biçimlendirdim. Beni unutma Yisrael.
22 İsyanını [hemen dağılan] bir bulut gibi, günahını da pus gibi tamamen sildim. Dön bana; seni [hemen] kurtaracağım.
23 Şarkı söyleyin ey gökler; zira Tanrı [Yisrael'i kurtarma konusunda üzerine düşeni] yaptı. [Sevinçle] Çığlık atın ey yeryüzünün derinlikleri; sesinizi şarkıyla yükseltin ey dağlar, orman ve ondaki tüm ağaçlar; çünkü Tanrı Yaakov'u kurtardı ve Büyüklüğü'nü Yisrael ile gösterdi.

******

Tanrı'ya, O'na ait Tapınak'ta *korban*lar yoluyla bağlanmanın kurallarını açıklayan *peraşa*ya, Yisrael'e, kendisini bu çağrıya adaması konusunda yanlış anlamaya meydan bırakmayan bir talep içeren bir *aftara* eklenmektedir. Tanrı, Yisrael'i Kendi Halkı olması amacıyla biçimlendirmiştir; buna bağlı olarak Yisrael Tanrı'ya yönelik övgüyü söz ve davranışlarıyla her yerde ilan etmekle yükümlüdür. Fakat peygamber Yeşayau, Yisrael'in, bu göreve uygun bir tavırda olmadığından yakınmaktadır. Halkı, Tanrı'nın ağzından,

kendisini savunmaya davet etmektedir; ama halk bunu nasıl yapabilir ki? Yisrael'in Yaratıcısı ve Koruyucusu Tanrı'nın yerine, kaderlerini, kendi ellerinin ürünü olan putlarla bağdaştırmayı tercih etmişlerdir!

Tanrı bir kez daha, tıpkı susuz toprağın Kendisi tarafından beslenmesi gibi, O'na itaat edenlerin mübarek kılınacağını tekrarlamaktadır. Tanrı her şeyden önce vardır; her şeyden sonra var olmaya devam edecektir ve O'ndan başka herhangi bir tanrı yoktur. Öyleyse nasıl olmuş da halk güvenini metal ve ahşaba, üreticilerinin taptıkları putlara bağlamışlardır? Alaycı bir şekilde, peygamber, kendi ellerinin ürününün kendilerine kurtuluş sağlayacağı şeklindeki inanılması güç beklenti içinde, aç ve bitap olmalarına karşın hiç durmadan "tanrılar" üretme çabasında olan demirci ve marangozların aptallıklarını tanımlamaktadır. Peygamber daha sonra uzun uzun, bir ağacı kesip bir kısmını ısınma amaçlı ateşi yakmak ve yemeğini pişirmek için kullanıp, kalanını da kendisini kurtaracağını düşündüğü bir ilah haline sokan aptal putperesti tasvir eder.

Aftara Tanrı'nın, Yisrael'in günahlarını tamamen sileceği, halkın tekrar O'nun Halkı olarak Tanrı'nın

Görkemi'nin bir aracı haline geleceğine dair güçlü bir güvence ile sona erer.

Aftarat Tsav

Tsav peraşasının okunduğu Şabat,
Zahor peraşasına rastlarsa, o güne özel Aftara
[Vayomer Şemuel]*;*
Para peraşasına rastlarsa o güne özel Aftara ***[Bet Yisrael]*** *okunur.*

Artık olmayan yıllarda Tsav peraşası Şabat Agadol ile çakışır. Bu konuda farklı gelenekler söz konusudur. Bazı cemaatler Şabat Agadol'a özel Aftara'yı ***[Veareva]*** *okurken, bazıları değişiklik yapmaz ve aşağıdaki Aftara'yı okurlar. İstanbul'da Şabat Agadol rastlasa bile, o güne özel Aftara değil, haftanın peraşasına ait normal Aftara okunur.*

Olotehem *– Yirmeyau 7:21 – 8:3 / 9:22-23*

7

21 Şöyle dedi Toplulukların Efendisi, Yisrael'in Tanrısı:
"[Tamamen yakılan *korban*lar olan] *Ola-korban*larınızı, [etinin bir kısmı *korban* sahibi tarafından yenen *Şelamim-*]kesimlerinize ekleyin ve et yiyin. [Nasılsa *Ola-korban*larınız Huzurum'da kabul bulmuyor; bari tamamen yakıp etini kaybetmezsiniz!]

22 Ne de olsa onları Mısır'dan çıkardığım gün, ataları-
nızla konuşup kendilerine [öncelikli olarak] *Ola-*
*korban*ı ve [*Şelamim-*]kesimi konularını emretmiş
değilim.
23 Onlara [her şeyden önce] şunu emretmiştim: "Bana
itaat edin! [Her şeyin temeli budur. Bunu yaparsanız
Ben] Sizin Tanrınız olurum [ve size tüm bereketi hiç-
bir aracı olmadan Bizzat temin ederim], siz de Benim
Halkım olursunuz [ve sizi başka bir ulusla değiştir-
mem]. Size emrettiğim yolu tümüyle benimseyin. [Ve
tüm bunlardan Benim herhangi bir çıkarım yok. Her
şey] Sizin iyiliğiniz için."
24 Ama dinlemediler; kulaklarını eğmediler. Kendi
[kendilerine verdikleri] öğütlere göre, kötü kalpleri-
nin ["doğru"] gördüğü doğrultuda hareket ettiler.
[Sonuçta hem Bana bağlılık konusunda hem de kendi
amaçları açısından] Geri gittiler; ileri değil.
25 Atalarınızın Mısır Ülkesi'nden çıktığı günden bu
güne kadar, size tüm peygamber kullarımı gönderdim
– [onları her] gün [günah işlememeniz için elimi
çabuk tutarak] sabah erkenden gönderdim!
26 Yine de Beni dinlemediler ve kulaklarını eğmediler.
Aksine, [boyunlarını eğmemek için] enselerini [daha
da] sertleştirdiler ve atalarından [daha çok] kötülük
ettiler.
27 [Ve sen Yirmeyau… Bil ki] Onlara tüm bu sözleri

söylediğin zaman, seni [de] dinlemeyecekler. Onlara
sesleneceksin; ama sana cevap vermeyecekler.
28 [O zaman] Onlara [şunları] söyle: "Bu, Tanrısı
Aşem'e itaat etmeyen ve ders almayan halktır. Sadakat
yok olmuş, ağızlarından [bile] kopup gitmiş."
29 [Bu yüzden, yas ifadesi olarak] Uzun saçını kes ve
at. Yüksek yerlerde ağıt yak [ki uzaklarda duyulsun].
Çünkü Tanrı hakir gördü; gazabını [döktüğü bu] nesli
terk etti.
30 Çünkü Yeuda mensupları Gözüm'de kötü olanı
yaptılar – Tanrı'nın Sözü. İğrençliklerini [=putlarını],
üzerinde İsmim'in anıldığı Ev'e yerleştirdiler; [böyle-
ce] onu *tame* yaptılar.
31 [Böyle bir şeyi] Emretmediğim, [Avraam'dan,
Yitshak'ı *korban* etmesini istediğim zaman bile, ger-
çekte sadece onun büyüklüğünü göstermeyi amaçla-
yıp, *korban* konusuna hiçbir şekilde] niyetlenmediğim
halde, oğullarını ve kızlarını ateşte yakmak üzere, [bir
Moleh türü olan Tofet adına], Ben-İnom vadisindeki
Tofet-sunaklarını inşa ettiler.
32 Bu nedenle; işte günler yaklaşıyor – Tanrı'nın Sözü
– [bu putperest yer] artık "Tofet" ve "Ben-İnom vadi-
si" olarak değil, "Katliam Vadisi" olarak anılacak ve
[ölüler o kadar çok olacak ki] Tofet'te [; onun olduğu
bu bölgede] yer kalmayacak kadar [ceset] gömülecek.
33 [Gömülecek yer kalmadığı için açıkta kalacak olan]

Bu halkın leşi gökyüzünün kuşlarına ve yeryüzünün hayvanlarına yem olacak. [Bu hayvanları, leşlerin üzerinden kovalamak üzere] Korkutan [bile] olmayacak.
34 Yeuda şehirlerinden ve Yeruşalayim'in sokaklarından neşe sesini, mutluluk sesini, damat sesini ve gelin sesini keseceğim.

8

1 O zaman – Tanrı'nın Sözü – [düşmanlar] Yeuda krallarının kemiklerini, [Yeuda'nın] başkanlarının kemiklerini, [putlara hizmet eden] rahiplerin kemiklerini, [sahte] peygamberlerin kemiklerini ve Yeruşalayim sakinlerinin kemiklerini mezarlarından çıkaracaklar.
2 [Ölülere saygısızlık etmek amacıyla bu kemikleri, o çok] Sevdikleri, tapındıkları, takip ettikleri, aradıkları ve [önlerinde] eğildikleri güneşe, aya ve tüm gökyüzü topluluğuna karşı [yere] serecekler. [Kemikler] Toplanmayacak ve [bir daha] gömülme-yecek. Toprağın üzerinde gübreye dönüşecek.
3 Arta kalanları sürdüğüm her yerde, bu kötü aileden kalanların artıkları için [hayat öylesine çileli olacak ki], ölüm, yaşama tercih edilecek – Toplulukların Efendisi'nin Sözü.

9

22 Şöyle dedi Tanrı: Bilge, bilgeliğiyle övünmesin. Güçlü, gücüyle övünmesin. Zengin, servetiyle övünmesin.
23 Övünmek isteyen, sadece şunla övünebilir: Beni[m her şeyden önce var olup, fiziksel bir bedeni olmayan, Sonsuz ve Tanımsız Bilgeliğim'le maddi ve manevi her şeyi Yaratan, Nezaret Eden ve Yöneten olduğumu] idrak etmek ve [Beni] tanımak [yani tarzımı benimseyerek, iyilik, adalet ve dürüstlüğü uygulamak]! Çünkü Ben, dünyada, [Sevenlerim ve Bana itaat edenler için] iyiliği, [cezayı hak eden günahkarlar için] adaleti ve [*Teşuva* yapanlar için] dürüstlüğü uygulayan *Aşem*'im; zira [özellikle] bunları arzularım – Tanrı'nın Sözü.

******

Mişkan'ın hizmete girmesi ile *Koen*ler'in göreve atanmalarını anlatan ve birçok *korban*la ilgili kanunları açıklayan *peraşa*ya bağlı olarak, *korban*ların ve *Bet-Amikdaş*'ın rolü konusunda perspektif edinmemizi sağlayan bu *aftara* okunur. Yirmeyau, halkı, günahkar tutumlarının yıkım ve sürgüne yol açacağına dair uyarma şeklindeki, pek de imrenilme-yecek görevin yüklendiği peygamberlerden biriydi. *Aftara*yı başlatan pasukların öncesinde peygamber, halkın, kendilerine

bir şey olmayacağını, zira *Bet-Amikdaş*'ın onları koruyacağını öne süren arsız tutumlarını eleştirir. Halk alaycı bir soru sormaktadır: Tanrı Kendi Evi'nin yıkılmasına izin verir mi ki? Tanrı cevap verir: Evet! *Aftara*, bunun nedenini açıklamaktadır.

Yahudi Ulusu, *Bet-Amikdaş*'ın temel işlevini yozlaştırmıştı. Açılış pasuğunun ortaya koyduğu üzere, yaptıkları *korban*lar samimiyetten yoksun olduğu için, onları getirmenin hiçbir manası yoktu. İnsanlar kendilerini Tanrı ibadetine gerçekten adamadıkları sürece, *Mizbeah*'ta yakılmak üzere *korban*lar getirmenin ne gibi bir mantığı olabilir ki? Hayvanı boş yere yakmak yerine, onun etini, *Şelamim-korban*larının etiyle birlikte neşeli ziyafetlerde yemeleri daha iyidir! Yirmeyau, putperestlerin kendi çocuklarını yaktıkları Tofet sunağı örneğini kullanarak, nesiller boyunca Tanrı'nın İsmi'ni ihlal edişi nedeniyle halkı sertçe paylamaktadır [Tofet, bakırdan, kolları öne doğru açık bir heykel şeklinde imal edilir, altında bir ateş yakılırdı. Kurban olarak getirilen çocuk kolların içine yerleştirilir, canlı canlı yanarken haykırışları ebeveyni tarafından duyulmasın diye, rahipler davullar (tekil: ***Tof***) çalarlardı. Buna Tofet adının verilmesinin nedeni de buydu].

Bu şekilde *aftara*, *peraşa*yı tamamlamaktadır. Evet;

Mişkan [ve *Bet-Amikdaş*] inşa edilip hizmete açılmalı, orada Tanrı'ya bağlanmak için *korban*lar getirilmelidir. Ama halk, bunların anlamsız ve samimiyetsiz birer dini adet değil, Tanrı'ya ibadet konusunda birer araç olduğunu hiçbir zaman aklından çıkarmamalıdır.

Geleneksel olarak *aftara*lar ağır ve felaket içeren sözlerle bitirilmediği için, son iki pasuk daha ileri bir kısımdan alınıp *aftara*nın sonuna eklenmiştir. Bu iki pasuk, *Mişkan*'ın gerçek amacı ile ilgili mesajı bir kez daha, güçlü ve açık bir şekilde vurgulamaktadır.

Aftarat Şemini

Şemini peraşasının okunduğu Şabat,
İyar ayının Erev Roş Hodeşi'ne rastlarsa, o güne özel
*Aftara [**Mahar Hodeş**];*
*Para peraşasına rastlarsa, o güne özel Aftara [**Bet Yisrael**] okunur.*

Vayosef Od – *Şemuel II 6:1-19*

6

1 David, Yisrael'deki tüm seçkinleri tekrar [etrafında] topladı – otuz bin [kişi].
2 David, yanındaki tüm halkla birlikte, İsim'le – *Keruvim*'in arasında[ki manevi tahtında] oturan Toplulukların Efendisi'nin İsmi'yle – anılan Tanrı'nın Sandığı'nı oradan çıkarmak üzere Baale Yeuda'dan kalkıp gitti.
3 Tanrı'nın Sandığı'nı yeni bir arabaya yüklediler ve Avinadav'ın Giva'da bulunan evinden taşıdılar. Avinadav'ın oğulları Uza ve Ahyo bu yeni arabayı yönlendiriyorlardı.
4 [Arabayı] Tanrı'nın Sandığı'yla birlikte Avinadav'ın Giva'daki evinden taşıdılar. Ahyo [sığırları yönlendirmek için] sandığın önünde gidiyordu.
5 David ve tüm Yisrael Ailesi Tanrı'nın [Sandığı'nın] önünde, servi[den yapılmış] her türlü [çalgıyla], arplarla, santurlarla, davullarla, teflerle ve zillerle neşeleniyorlardı.
6 Nahon'un harman yerine geldiklerinde, Uza, [elini] Tanrı'nın Sandığı'na uzattı ve onu tuttu; çünkü sığırlar onu kımıldatmışlardı.
7 Tanrı'nın Öfkesi Uza'ya karşı tüttü ve Tanrı falsosu nedeniyle onu orada vurdu; ve [Uza] orada, Tanrı'nın Sandığı'nın yanında öldü.
8 David, Tanrı'nın Uza'ya hücum etmesi karşısında [kendisine] öfkelenmişti. O yere, bu güne kadar [kullanılan ismiyle] Perets Uza [~Uza'ya Hücum] adını verdi.
9 David o gün Tanrı'dan [ya da Tanrı'nın Sandığı'ndan] korktu. "Tanrı'nın Sandığı bana nasıl gelir?" diye düşündü.
10 David Tanrı'nın Sandığı'nı kendisine, İr David'e [David'in Şehri Yeruşalayim'e getirmek üzere oradan] ayırmaya yanaşmadı. [Onun yerinde] David onu [İr David'e giden yoldan] Gat'lı Oved Edom'un evine saptırdı.
11 Tanrı'nın Sandığı Gat'lı Oved Edom'un evinde üç ay kaldı. Tanrı Oved Edom'u ve tüm ailesini mübarek kıldı.

12 Kral David'e "Tanrı Oved Edom'un evini ve ona ait her şeyi Tanrı'nın Sandığı uğruna mübarek kıldı" diye bildirdiler. David neşeyle gidip, Tanrı'nın Sandığı'nı Oved Edom'un evinden İr David'e çıkardı.
13 Tanrı'nın Sandığı'nı taşıyanlar her altı adım attıklarında [David] bir boğa ve besili bir sığır kesiyordu.
14 David tüm gücüyle Tanrı'nın Önünde dans ediyordu. [O gün] David keten bir *Efod* giymişti [Bu, *Koen Gadol*'un giydiği *Efod*'a benzeyen ve Tanrı'ya bağlanmak için zaman zaman inzivaya çekilen kişilere özgü bir giysiydi].
15 David ve tüm Yisrael Ailesi Tanrı'nın Sandığı'nı neşeli çığlıklar ve *Şofar* sesleriyle götürüyorlardı.
16 Tanrı'nın Sandığı Ir David'e girdiği sırada, [David'in eşi, önceki Kral] Şaul'un kızı Mihal pencereden baktı ve Kral David'i Tanrı'nın Önünde sıçrayıp dans ederken görünce, kalbinde onu küçümsedi.
17 Tanrı'nın Sandığı'nı getirip yerine, David'in onun için dikmiş olduğu çadırın içine yerleştirdiler. David, Tanrı'nın Huzuru'nda *Ola* ve *Şelamim-korban*ları yaptı.
18 David bu *Ola* ve *Şelamim-korban*larını tamamladıktan sonra, halkı, Toplulukların Efendisi Adına mübarek kıldı.
19 [Tanrı'nın Sandığı'na eşlik eden] Tüm halka, erkekten kadına tüm Yisrael kalabalığına, kişi başına

bir ekmek somunu, bir parça et ve bir kap şarap dağıttı. Sonra tüm halk [ayrıldı]; herkes evine döndü.

******

Tıpkı *peraşa*nın, Mişkan'ı, On Emir levhalarını içermeye ve Tanrı'nın Kutsal Varlığı'nın barınmasına uygun kutsal bir mekan haline getirmek için gereken uygulamalardan bahsetmesi gibi, *aftara* da Kral David ve halkın, *Aron Aberit*'i, kalıcı bir mekanının olmadığı ve Giva'lı Avinadav'ın ailesinin yanında konakladığı yirmi yılın ardından Yeruşalayim'e getirişini anlatmaktadır. David onun için Yeruşalayim'de bir çadır hazırlar; şeref ve kutlamayla onu oraya götürmek üzere yola çıkar.

Sonra, *peraşa*ya paralel bir başka benzer olayda, ölüm trajedisi, neşeye gölge düşürür. *Aron Aberit*, Tora'nın, sadece Leviler tarafından omuzlar üstünde taşınması gerektiği şeklindeki açık emrine karşın (bkz. Bamidbar 7:9), bir arabanın üzerinde götürülmektedir. Kortej Yeruşalayim'e doğru ilerlediği sırada sığırların hareketi sonucu *Aron Aberit* yerinden kımıldar ve düşecek gibi olur. Fakat *Aron Aberit*'in düşmesi diye bir şey söz konusu değildir; zira Hahamlarımız'ın belirttikleri üzere, "*Aron*, taşıyıcılarını taşırdı". Avinadav'ın oğul-

larından Uza *Aron*'u tutmak için atılır ve o anda ölür. Nadav ve Aviu'nun *peraşa*da anlatılan ölümleri gibi, Uza'nın ölümü de Tanrı'nın İsmi'nin kutsal kılınmasını sağlamıştır; zira bu olay, *Aron Aberit*'in kutsiyetinin heybetini ortaya koymuştur.

Aron Aberit'in çevre için tehlike oluşturduğundan ya da onu getirmeye uygun kişinin kendisi olmadığından korkan David, korteji durdurur ve *Aron*'u, Oved Edom adlı bir Levi'nin evine götürtür. Ancak tehlike teşkil etmek bir yana, *Aron Aberit*, yeni ev sahibi için bir bereket kaynağı olunca, David onu büyük kutlamalar eşliğinde, kutsiyet ve sadakat havası içinde Yeruşalayim'e getirtir. *Aron Aberit*'in "eve" gelmekte olması karşısındaki sınırsız sevincini herkes içinde tüm gücüyle dans ederek gösteren David, kutlamanın en aktif kişisidir. Fakat kraliçe Mihal bundan pek memnun değildir. Onun gözünde kralın, Yisrael'in "alelade" halkı önünde dans ederek gösterdiği bu "vakarsız" davranış kabul edilmezdir. Daha ileri bir aşamada Mihal David'i bu konuda azarladığında David ona sertçe karşılık verecek, *Aron Aberit*'e saygı göstermenin bir utanç kaynağı değil, ayrıcalık olduğunu söyleyecektir. David'in neşeli davranışı karşısındaki küçümsemesi nedeniyle Mihal, "öldüğü güne kadar" çocuk sahibi olamayacak, çocuğunu doğurduğu sırada

ölecektir (*Talmud – Sanedrin* 21a).

Bu olayın devamında David'in sadakatinin bununla kalmadığı görülmektedir. Kendi yaşadığı konforla, *Aron Aberit*'i içeren basit çadır arasındaki karşılaştırma onu rahatsız eder ve kalıcı bir *Bet-Amikdaş* yapma konusundaki arzusunu dile getirir. Övgüye değer bu arzuya karşın, Tanrı, peygamber Natan'a David'e şu mesajı vermesini emreder: *Bet-Amikdaş*'ı o değil, ama onun yerini alacak olan oğlu kuracaktır. Tanrı ayrıca David'e, kraliyet soyunun ebedi olacağı konusunda teminat verir. Buna bağlı olarak, dualarda genel olarak *Maşiah*, David ismiyle bağdaştırılır; çünkü *Maşiah*, Yisrael'in en büyük kralının gelecekte vücuda gelişini simgeleyecektir. Bunun ötesinde, her ne kadar David'e *Bet-Amikdaş*'ı inşa etme izni verilmemişse de, kendisi bu inşaat için gereken malzemeleri toplamış ve babasının yerine getirmeye can attığı kutsal görevi yerine getirmeye başladığında Şelomo için her şeyi hazır etmiştir. Bu nedenle, *Bet-Amikdaş*, aynı zamanda David'in Tapınağı olarak da adlandırılır (bkz. Teilim 30:1).

Aftarat Tazria

Tazria peraşasının okunduğu Şabat,
Ahodeş peraşasına rastlarsa, o güne özel Aftara
[Barişon]*;*
Nisan ayının Roş Hodeşi'ne rastlarsa, o güne özel Aftara
[Aşamayim Kisi]*;*
İyar ayının Erev Roş Hodeşi'ne rastlarsa, o güne özel
*Aftara [**Mahar Hodeş**] okunur.*

Artık olmayan yıllarda Tazria ve Metsora peraşaları birlikte okunur.
Bu durumda Tazria peraşasına ait Aftara okunmaz.

***Veiş Ba** – Melahim II 4:42 – 5:19*

4

42 Baal Şalişa'dan bir adam geldi ve Tanrı'nın adamına [=peygamber Elişa'ya] ilk-tahıl mahsulünden ekmek, yirmi arpa ekmeği, [ayrıca] kabuğu içinde dolgun taneler [halinde tahıl] getirdi. [Elişa, hizmetkarı Gehazi'ye] "Halka ver de yesinler" dedi.
43 Hizmetkarı "Bunu yüz kişinin önüne nasıl koyarım?" dedi; ama [Elişa tekrar] "Halka ver de yesinler" dedi, "çünkü Tanrı böyle dedi: Yenecek ve artacak".
44 [Bunun üzerine hizmetkarı, getirilenleri halkın]

Önüne yerleştirdi; yediler ve artırdılar – Tanrı'nın söylediği gibi.

5

1 Aram kralının ordu kumandanı Naaman, efendisinin huzurunda önemli ve saygı gören bir kişiydi; zira Tanrı Aram'a onunla zafer kazandırmıştı. Adam güçlü bir kahramandı – [ama] *metsora*ydı [ve bu, savaştaki cesaretini göstermesini engelliyordu].
2 Aram [askerleri, önceki bir saldırıda] bölükler halinde çıkıp Erets-Yisrael'den küçük bir kız çocuğunu esir almışlardı. [Bu kız] Naaman'ın eşinin önünde [hizmet ediyordu].
3 Hanımına "Efendimin [iyileşme] arzusu Şomron'daki peygamberin önünde [sunulsaydı]!" dedi, "[o zaman peygamber] onu *tsaraat*ından kurtarırdı".
4 [Bunun üzerine Naaman] Efendisine [=Aram kralına] gelip "Erets-Yisrael'li kız şöyle şöyle konuştu" diye anlattı.
5 Aram kralı, "Git [Elişa'ya] ulaş. [Ben de] Yisrael kralına bir mektup gönderirim" dedi.
[Naaman] Gidip [Elişa'ya hediye olarak] yanına on *kikar* gümüş, altı bin [parça] altın ve on takım giysi aldı.
6 Mektubu Yisrael kralına getirdi. [Mektupta Aram kralı şöyle] Diyordu: "... Şimdi; bu mektup sana ula-

şınca, [anlayacaksın ki] kulum Naaman'ı sana ben gönderdim. Onu *tsaraat*ından kurtar..."
7 [O zamanlar Aram baskısı altında olan] Yisrael [devletinin] kralı [Yeoram] mektubu okuyunca giysilerini yırtıp [çevresindekilere] "Ben öldürüp yaşatabilen Tanrı mıyım ki bu [Aram kralı] bana *tsaraat*ından kurtarmam için bir adam gönderiyor?" dedi. "Bilin görün ki, bana karşı bahane arıyor".
8 Tanrı'nın adamı Elişa, Yisrael kralının giysilerini yırttığını duyduğu zaman, krala şöyle [bir mesaj] gönderdi: "Neden giysilerini yırttın? Bana gelsin. Yisrael'de bir peygamber olduğunu görecektir".
9 Naaman atları ve arabasıyla geldi ve Elişa'nın evinin girişinde durdu.
10 Naaman ona şu [mesajla] bir ulak gönderdi: "Gidip yedi kez Yarden'de yıkan ve etin eski haline dönecek, [rahatsızlığından] arınacaksın".
11 Ama Naaman öfkelenip gitti. "Ben de, benim için çıkacak, durup Tanrısı *Aşem*'in İsmini zikrederek elini [yara olan] yere [doğru] sallayacak ve *tsaraat*lı [et] iyileşecek demiştim" dedi.
12 "[Ama verdiği tedavinin ne özelliği var? Bu doğal bir tedavi yöntemi!] Şam nehirleri Amana ve Parpar, Yisrael'in tüm sularından daha iyi değil mi? [Şu ana kadar sürekli] Onlarda yıkandım; ama [rahatsızlıktan] arındım mı? [Onlar bile işe yaramadıysa Yarden'in

ne yararı olur?]". [Böylece] Dönüp öfkeyle gitti.
13 Hizmetkarları ona yaklaşıp ona konuştular. "Efendimiz" dediler. "Peygamber size zahmet gerektiren bir şey söyleseydi yapmayacak mıydınız? [Öyleyse] Size "[sadece] yıkan ve [rahatsızlığından] arınacaksın" dediyse de [bu kadar kolay bir şeyi mutlaka denemelisiniz]!
14 [Naaman ikna oldu ve] İnip, Tanrı'nın adamının söylediği şekilde yedi kez Yarden'de daldı. Eti küçük bir çocuğun eti gibi iyileşti ve [rahatsızlığından] arındı.
15 Sonra o ve tüm ekibi Tanrı'nın adamına döndü. Gelip, [efendisinin önündeki bir köle gibi Elişa'nın] önünde durdu ve "İşte şimdi anladım ki, tüm dünyada, Yisrael'de[kin]den başka tanrı olmadığını anladım" dedi. " Şimdi; lütfen kulundan bu [şükran amaçlı] hediyeyi al".
16 Ama [Elişa "Her zaman dua etmek üzere] Huzurunda durduğum [daima] yaşayan Tanrı [Adına, hediyeni almamaya yemin ediyorum. Ve] alırsam [Tanrı beni cezalandırsın]!" dedi. [Naaman] Alması için ısrar etti; ama [Elişa] reddetti.
17 Naaman "[Bu ricamı kabul etmedin. Ama] Hiç değilse, kuluna bir çift katır yükü kadar [Erets-Yisrael'e ait] toprak verilsin" dedi; "çünkü kulun artık başka ilahlara [kurban] yapmayacak. Sadece *Aşem*'e *Ola-*

*korban*ları ve [*Şelamim-*]kesimleri [yapacağım ve bu toprakla, orada Tanrı Adına inşa edeceğim *mizbeah*ı dolduracağım. Bu toprağı sormadan alıp hırsızlık yapmış olmak istemediğimden peygamber efendimden izin istiyorum].

18 Bu konu için Tanrı, kulunu affetsin. [Ayrıca] Efendim [Aram kralı, putlara ibadet edip önlerinde] eğilmek üzere [tapınak] Bet-Rimon'a geldiğinde koluma dayanacak; [ben de mecburen] Bet-Rimon'da eğileceğim. Bet-Rimon'da eğildiğim zaman, Tanrı, kulunu bu konuda da affetsin".

19 [Elişa] Ona "Selametle git" dedi ve [Naaman] onun yanından [ayrılıp] kısa bir mesafe gitti.

******

Büyük kısmı *tsaraat* kurallarına ayrılmış olan *peraşa*nın ardından, *aftara* olarak, peygamber Elişa'nın, Aram ordu kumandanı Naaman'ı *tsaraat* rahatsızlığından arındırarak Tanrı'nın İsmi'ni kutsal kılışını okuruz. *Peraşa* ile *aftara* arasında, benzer konuların çakışmasının ötesinde bir ortaklık söz konusudur. *Peraşa* ile ilgili açıklamalarda da belirtildiği üzere, *tsaraat* bencil ve anti-sosyal davranış için verilen Tanrısal bir cezadır. *Tanah*'ta, bu *aftara*nın başındaki birkaç pasuktakine benzeyen ve Elişa'nın acı çekenlere sağlık vermesini, yardıma muhtaç ve ezilmekte olan kişilerin ihtiyaçlarını karşılamasına dair birkaç anlatı yer alır. Bu bakımdan, Elişa, bencilliği nedeniyle yakalandığı *tsaraat* rahatsızlığının zorladığı tecriti hak eden kişilere antitez oluşturur. Dolayısıyla *aftara* rahatsızlığın iyileşmesine dair mucizenin değil, Tanrı'nın aç kullarının ihtiyaç duyduğu besini sağlama şeklindeki daha anlamlı mucizenin anlatımıyla başlamaktadır. Bu, Naaman'ın iyileştirilmesi için de iyi bir giriştir. Elişa, mucizevi yetenekleri için para ya da şeref peşinde olmadığını yanılmaya meydan vermeyecek bir şekilde açıklamıştır. Tek amacı, Tanrı'nın İsmi'ni onurlandırmaktır.

Aram krallığı Erets-Yisrael üzerinde hegemonya kurmuştu ve hem kral hem de onun başkumandanı, Yahudiler'e karşı aşağılayıcı bir tavır içindeydi. Elişa onlara Yisrael'de bir peygamber olduğunu, dolayısıyla yaşam ve sağlığın, Yisrael'in Tanrısı *Aşem*'in elinde olduğunu göstermiştir. Sonunda, kibri kırılan Naaman kendine yapacağı kişisel *mizbeah*ta kullanmak üzere Yisrael'in toprağından birazını almak için izin istemiştir. Bundan böyle sadakati sadece tek gerçek Tanrı'ya yönelecekti.

Aftarat Metsora

Metsora peraşasının okunduğu Şabat,
İyar ayının Roş Hodeşi'ne rastlarsa, o güne özel Aftara ***[Aşamayim Kisi]*** *okunur.*

Artık olmayan yıllarda Tazria ve Metsora peraşaları birlikte okunur.
Bu durumda Metsora peraşasına ait Aftara okunur.

Metsora peraşası bazı yıllarda Şabat Agadol ile çakışır.
Bu konuda farklı gelenekler söz konusudur. Bazı cemaatler Şabat Agadol'a özel Aftara'yı ***[Veareva]*** *okurken, bazıları değişiklik yapmaz ve aşağıdaki Aftara'yı okurlar. İstanbul'da Şabat Agadol rastlasa bile, o güne özel Aftara değil, haftanın peraşasına ait normal Aftara okunur.*

Vearbaa Anaşim *– Melahim II 7:3-20*

7

3 *Metsora* [olan] dört kişi, kapının girişindeydiler. Birbirlerine "Neden [açlıktan] ölene kadar burada oturalım?" dediler.
4 "' Şehre girelim' desek, şehirde kıtlık var; orada ölürüz. Burada kalsak da öleceğiz. En iyisi, gelin kendimizi Aram kampına atıverelim. Bizi hayatta bırakırlarsa, [yiyeceğimiz olur ve böylece] yaşarız. Ve eğer bizi öldürürlerse de ölürüz [Bir şey yapmasak da nasılsa öleceğiz]."

5 Akşam vakti, Aram kampına ulaşmak üzere yola çıktılar ve Aram kampının kıyısına geldiler. Ama orada kimse yoktu.
6 [Zira,] Tanrı, Aram kampına araba sesleri, at [nalı] sesleri, büyük bir ordu sesi duyurmuş, [Aram askerleri] birbirlerine "Anlaşılan Yisrael kralı, üzerimize saldırtmak üzere, bize karşı Hiti krallarını ve Mısır krallarını tutmuş" diyerek,
7 [o] akşam, [*metsora*lar gelmeden hemen önce] kalkıp kaçmışlardı. Çadırlarını, atlarını, eşeklerini, [kısacası] kampı olduğu gibi terk edip canlarını kurtarmak için kaçmışlardı.
8 Bu *metsora*lar kampın kıyısına geldiklerinde bir çadıra girdiler ve yiyip içtiler. Oradan gümüş, altın ve giysiler taşıdılar, gidip [bunları] sakladılar. Dönüp başka bir çadıra girdiler, oradan [da değerli eşyalar] taşıdılar, gidip [onları] sakladılar.
9 [Sonra] Birbirlerine, "İyi yapmıyoruz" dediler. "Bugün bir müjde günü; ama biz sessiz kalıyoruz. Sabah ışığına kadar beklersek [kimseye durumu bildirmediğimiz için] suçlu duruma düşeceğiz. O yüzden gelin [şehre] gidelim ve kralın sarayına anlatalım."

10 [Şehre] Geldiler ve şehrin kapı bekçilerine seslenerek onlara "Aram kampına gittik; ama işte orada ne insan ne de insan sesi vardı" diye anlattılar. "Sadece, bağlı atlar, bağlı eşekler [vardı]. Çadırlar da oldukları gibiydi."
11 Kapı bekçileri haber verdi ve [durum] içeriye, kralın sarayına anlatıldı.
12 Kral gece vakti kalktı ve danışmanlarına "Aram'ın bize ne yapmak istediğini size söyleyeyim" dedi. "Bizim aç olduğumuzu [ve yiyecek için kolayca dışarı çıkacağımızı] biliyorlardı. Bu nedenle '[Aç oldukları için, yiyecek bulma hevesiyle, durumu araştırmadan] Şehirden çıktıklarında onları canlı ele geçirip şehre gireriz' düşüncesiyle, kırda gizlenmek üzere kamptan çıktılar."
13 Danışmanlarından biri söz alıp "[Biniciler, şehirde] Kalan atlardan beşini alsınlar [ve gidip baksınlar. Bu kişiler de öldürülebileceklerinden korkmamalıdırlar; zira] onlar da [şehirde] kalan [açlıktan ölmeye mahkum diğer] tüm Yisrael kalabalığı ile aynı durumdalar [ve eğer ölürlerse, açlıktan] tükenmekte olan tüm Yisrael kalabalığı ile aynı durumda [olacaklar. Bu yüzden] Gönderelim de görelim" dedi.
14 [Yine de fazla kişiyi tehlikeye atmamak için beş yerine] İki atlı süvari seçtiler. Kral [onları] Aram ordusunun arkasından gönderip "Gidin [durumu]

görün" dedi.
15 [Atlılar, Aramlılar'ın] Ardından Yarden'e kadar gittiler. Tüm yol, Aram [askerlerinin, daha hızlı gitmek üzere yüklerini hafifletmek için] telaşla attıkları giysiler ve eşyalarla doluydu. Ulaklar dönüp [durumu] krala anlattılar.
16 Halk [haberi duyunca şehirden] çıktı ve Aram kampını yağmaladı. [Elde edilen bolluk sonucu,] Bir *sea* kaliteli un bir *şekel*, iki sea arpa da bir *şekel* oldu – Tanrı'nın söylediği gibi.
17 Kral, koluna dayandığı, [yani halk içinde dolaştığı zamanlarda kendisine eşlik eden] üst düzey yöneticiyi kapıda görevlendirmişti. Halk onu kapıda ezdi ve [bu yönetici,] öldü – Tanrı'nın adamının, kral kendisine geldiği zaman söylediği gibi.
18 [Nitekim, kral bir gün önce kıtlık konusunda kendisine geldiğinde] Tanrı'nın adamı [peygamber Elişa] kralla konuşurken, "Yarın bu vakitte Şomron pazarında iki *sea* arpa bir *şekel*, bir *sea* kaliteli un bir *şekel* olacak" demiş,
19 bu üst düzey yönetici de Tanrı'nın adamına "Tanrı göklerde delikler açsa bile böyle şey olur mu?" diye cevap vermişti. [O zaman Elişa da ona] "Gözlerinle göreceksin, ama ondan yiyemeyeceksin" demişti.
20 Böyle de oldu. Halk onu kapıda ezdi ve [adam] öldü.

******

Tazria *peraşa*sının *aftara*sında olduğu gibi, bu *aftara* da *metsora*larla ilgili bir anlatı içerir. Fakat diğer *aftara*da bahsi geçen Naaman'dan farklı olarak, bu *aftara*daki *metsora*lar birer Yahudi'ydi ve halkları için büyük bir hizmette bulunmuşlardı [Bir açıklamaya göre, bu kişiler peygamber Elişa'nın hizmetkarı Gehazi ile çocuklarıydı. Naaman, Elişa'ya hediyeler vermek istemiş ama Elişa bunu reddetmişti. Gehazi daha sonra Naaman'ın peşinden koşarak, söz konusu hediyeleri istemiş, Elişa da bu yüzden Gehazi'yi, "Naaman'ın *tsaraat*ı sana ve çocuklarına yapışsın" diye lanetlemişti. *Metsora*lar şehir dışında olmaları gerektiğinden, şehir kapısı civarında kendilerine ayrılmış özel bir yerde dururlardı.]. Bu *aftara* da, yine, Elişa'nın döneminde Yisrael krallığını baskı altında tutan Aram ulusu ve Elişa'nın kehanetiyle ilgilidir.

Aftara olarak bu paragrafın seçilmesinin derinliğinde yatan diğer bir olası neden, bahsi geçen *metsora*ların en başta, [onların bu hale gelmelerinde etkili olan] bencillik özelliklerini göstermelerine karşın, daha sonra, halkın ihtiyaçlarını kendilerininkinin önüne yerleştirmeleridir – bu değişikliğin temelinde kısmen

korku olmasına karşın.

Kuzeydeki on kabileden oluşan Yisrael krallığının, günahkar krallardan oluşan uzun serisinin bir parçası olan kral Yeoram zamanında, Aram kralı Ben-Adad, Şomron üzerinde kuşatma başlatmış, bunun sonucunda felaket niteliğinde bir kıtlık baş göstermiş, az bulunan yiyeceğin fiyatı da son derece yükselmişti. Kıtlık o kadar trajik bir hal almıştı ki, anneler kendi çocuklarını öldürüp yiyorlardı. Peygamber Elişa, kral Yeoram'a, ertesi gün bir mucizenin gerçekleşeceğini, yiyeceğin bir anda çok bol hale geleceğini ve fiyatların inanılmaz derecede düşeceğini bildirmişti. Kralın üst düzey yöneticilerinden biri Elişa ile alay etmiş, Tanrı'nın bile böyle bir şey yapamayacağını söylemişti. Elişa buna sertçe cevap vermiş, bu inançsız kişinin mucizeye gözleriyle şahit olacağını, ama ondan yararlanamayacağını belirtmişti. Söz konusu üst düzey yöneticinin, bu sözleri de en çok ilki kadar ciddiye aldığı tahmin edilebilir. Yine de *aftara* bu kehanetin nasıl gerçekleştiğini açıklamaktadır. Sonuç olarak halk, Ben-Adad'ın ölümcül kuşatmasından, Tanrı'nın duruma el koyması sonucunda kurtulmuştur.

Yeoram'ın inançsızlığı ve bozgunculuğu, kuşatmanın sona erdiğine dair ilk habere verdiği tepkiden anlaşıl-

maktadır. Elişa bunu önceden bildirmiş olmasına karşın, Yeoram'ın içgüdüsel tepkisi, Tanrı'nın, Halkı'na yardım ettiğ değil, Ben-Adad'ın bir tuzak kurduğu şeklinde bir sonuca varmak olmuştur. Yüreksiz kral, konuyu araştırmak üzere iki atlıyı gönderme riskini, sadece danışmanları durumun nasılsa ümitsiz olduğunu hatırlattıktan sonra almıştır.

Aftarat Ahare Mot

Ahare Mot peraşasının okunduğu Şabat,
İyar ayının Erev Roş Hodeşi'ne rastlarsa, o güne özel
*Aftara [**Mahar Hodeş**] okunur.*

Artık olmayan yıllarda Ahare Mot ve Kedoşim peraşaları birlikte okunur.
Bu durumda Ahare Mot peraşasına ait Aftara okunmaz.

Artık olmayan yıllarda Ahare Mot peraşası Şabat Agadol ile çakışır. Bu konuda farklı gelenekler söz konusudur. Bazı cemaatler Şabat Agadol'a özel Aftara'yı [Veareva] okurken, bazıları değişiklik yapmaz ve aşağıdaki Aftara'yı okurlar. İstanbul'da Şabat Agadol rastlasa bile, o güne özel Aftara değil, haftanın peraşasına ait normal Aftara okunur.

***Atişpot** – Yehezkel 22:1-16*

22

1 Tanrı'nın şu Sözü bana ulaştı:
2 Sen insanoğlu! Paylayacak mısın? Kan şehrini [günahsız insan kanı dökülen Yeruşalayim'i] paylaya-

cak mısın? [Bunu yaptığında, şehrin] Tüm iğrençliklerini ona bildir.
3 [Şöyle] Söyle: Tanrı *Aşem* şöyle dedi: Ey, içinde [sakinlerinin] kan dökmesi nedeniyle [yıkım] vakti yaklaşan, *temea* olmak üzere üzerinde putlar yapan şehir!
4 Döktüğün kanınla suç işledin, yaptığın putlarınla *temea* oldun ve [yıkım] günlerini yaklaştırdın, [sana mühlet olarak verilen] yıllarına ulaştın. Bu yüzden seni [tüm] uluslar için utanç [örneği] ve tüm ülkeler için alay konusu haline getiriyorum.
5 Hem [sana] Yakın olanlar hem de senden uzak olanlar seninle alay edecekler, ey [bir zamanlar kutsal halk olarak bilinirken, günahları nedeniyle] ismini *tame* hale getirmiş, kargaşa zengini [Yisrael ulusu]!
6 İşte Yisrael liderleri! Sende [bunların] her biri, gücünün yettiği kadar, [iyi olanı yapmak için değil] kan dökmek için [etkin] oldu.
7 Babayı anneyi hafife aldılar sende; *Ger*'e zulmettiler aranda; yetim ve dulu mağdur ettiler sende.
8 Kutsallarım'a hakaret ettin, *Şabat*larım'ı ihlal ettin.
9 Kan dökmek için laf taşıyan kişiler oldu içinde. Dağlarda [putlara yapılan kurbanları] yediler sende. Ahlaksızlık ettiler aranda.
10 Babaya karşı cinsel suç işlediler içinde, *nida* [konumundaki kadına] *temea* olduğu sırada tecavüz ettiler

sende.
11 [Birçok] Kişi, akranının karısıyla iğrençlik etti; [birçok] kişi, gelinini ahlaksızlıkla kirletti; ve [birçok] kişi, kız kardeşine, babasının kızına tecavüz etti sende.
12 Kan dökmek için rüşvet aldılar sende. [Ey Yeruşalayim!] Faiz ve arttırma aldın. [Yoksullardan] Gasp [ettiğin parayı, zor durumda sana yardım etmeleri için, paragöz putperest] dostlarını zenginleştirdin – ve Beni unuttun – Tanrı *Aşem*'in Sözü.
13 Ve işte, ettiğin bu gasp ve aranda [dökmüş olduğun] kanın için, [sözün gelişi] Ellerim'i [yas ve ağıtla birbirine] vurdum.
14 Seninle [sert cezalar yoluyla] ilgileneceğim günlere kalbin dayanacak mı? Ellerin [yeterince] güçlü olacak mı?
Ben, *Aşem*'im! Konuştum ve [söylediğimi] yapacağım!
15 Seni uluslar arasına dağıtacak, ülkelere saçacağım ve *tuma*nı üzerinden tüketeceğim.
16 Ulusların gözü önünde küçük düşeceksin ve Benim, *Aşem* olduğumu [dolayısıyla hiçbir şeyi karşılıksız bırakmadığımı] kavrayacaksın.

******

Son kısmında Yahudilik'in en önemli kuralları olan

cinsel ahlaksızlık konusundaki yasakları içeren *peraşa*, Kenaan uluslarının özellikle ahlaksızlık nedeniyle Ülke'den kusulduklarını açıklamaktadır. *Aftara*da peygamber Yehezkel, halkını, *Tanah*'ın tümünde görülen en keskin kınama sözleriyle şiddetli bir şekilde paylamaktadır. Kutsal Şehir'in halkı gerçekten de insanın en hayvani içgüdülerine yenik düşmüş, acımasız, duygusuz ve hayvani bir hal almıştır. Kutsal bir ulus olmaktan çıkıp, rezalet ve her açıdan ahlaksızlık batağına saplanmış bir ulusa dönüşmüştür. Yeruşalayim çok büyük olabilecektir; ama halk onun itibarını alçaltmıştır. *Yetser Ara*, kötü eğilim, üstün geldiği için, Ülke, tıpkı Yeoşua zamanında Kenaaniler'i kusmuş olduğu gibi, şimdi de Yehezkel'in döneminde Yahudiler'i kusmak üzeredir.

Aftara bir ümit ışığıyla sona erer. Ülkesi'nde iken, Halk, Tanrısı'nı tanımaya yanaşmamıştır; fakat sürgünün ıstırabı içinde bunu yapacaktır. Bu olduğu zaman – hızla ve günümüzde olsun – Yisrael tekrar Tanrı'nın Torası, Ülkesi ve Kutsal Şehri'ne hak kazanacaktır.

Aftarat Kedoşim

Kedoşim peraşasının okunduğu Şabat,
İyar ayının Roş Hodeşi'ne rastlarsa, o güne özel Aftara
*[*Aşamayim Kisi*] okunur.*

Artık olmayan yıllarda Ahare Mot ve Kedoşim peraşaları birlikte okunur.
Bu durumda Kedoşim peraşasına ait Aftara okunur.

Alidroş – *Yehezkel 20:2-20*

22

2 Tanrı'nın şu Sözü bana ulaştı: 3 İnsanoğlu! Yisrael'in ileri gelenleriyle konuş ve onlara söyle: Tanrı *Aşem* şöyle dedi: Beni [dualarınızla] aramaya mı geliyorsunuz? [Ebediyen] Yaşayan Ben, [yemin ediyorum ki, *Teşuva* yapmadığınız sürece] sizin için ulaşılır olmayacağım! – Tanrı *Aşem*'in sözü.
4 Paylayacak mısın onları? Paylayacak mısın insanoğlu? [Bunu yaptığında] Onlara atalarının iğrençliklerini bildir.
5 Onlara söyle: Şöyle diyor Tanrı *Aşem*: [Mısır'dayken] Yisrael'i seçtiğim, Elim'i [yemin ifadesi olarak] Yaakov

Ailesi'nin soyu için kaldırdığım, Kendim'i onlara Mısır Ülkesi'nde tanıttığım; Elim'i onlar için "Ben Tanrınız *Aşem*'im" diye kaldırdığım gün – 6 [işte] o gün Elim'i onlar için, onları Mısır Ülkesi'nden, onlar için [özel olarak] aradığım, süt ve balın aktığı Ülke'ye çıkarmak üzere kaldırmıştım – [ki bu Ülke,] tüm ülkeler içinde en güzelidir.

7 Onlara [o dönemdeki peygamber Aaron aracılığıyla şöyle] demiştim: Her biriniz gözlerinin [kendisine beğendirdiği] iğrençlikleri [=putları] atsın; Mısır'ın putlarıyla kendinizi *tame* yapmayın – Ben, Tanrınız *Aşem*'im.

8 Ama Bana isyan ettiler ve Beni dinlemeye yanaşmadılar. Kimse gözlerinin [kendisine beğendirdiği] iğrençlikleri atmadı; Mısır'ın putlarını da terk etmediler. "Gazabımı üzerlerine dökeyim; Öfkemi Mısır Ülkesi'nde onlara karşı tüketeyim" dedim.

9 Ancak İsmim uğruna [merhametli] davrandım; sırf içlerinde bulundukları ulusların gözü önünde küçük düşmemesi için – çünkü [Kendim'i Bene-Yisrael'e], onları Mısır Ülkesi'nden çıkarmak üzere onların gözü önünde tanıtmıştım [ve eğer Bene-Yisrael'i yok etseydim; İsmim Mısırlılar'ın gözünde küçük düşecekti. Sonuç olarak,]

10 Onları Mısır Ülkesi'nden çıkardım ve çöle getirdim.

11 Onlara Hükümlerim'i verdim ve Kanunlarım'ı

onlara bildirdim – ki insan, onları uygulamakla [gerçekten] yaşayabilir.

12 Ayrıca onlarla aramda işaret olarak, onlara *Şabat*larım'ı verdim – çünkü Ben, onları kutsal kılan *Aşem*'im.

13 Ama Yisrael Ailesi Bana [henüz] çölde [iken] isyan etti. Hükümlerim'i takip etmediler, Kanunlarım'ı reddettiler – ki [aksine,] insan, onları uygulamakla [gerçekten] yaşayabilir. *Şabat*larım'ı da fazlasıyla ihlal ettiler. "Gazabımı onları tüketmek üzere, çölde, üzerlerine dökeyim" dedim.

14 Ancak İsmim uğruna [merhametli] davrandım; sırf ulusların gözü önünde küçük düşmemesi için – çünkü [Bene-Yisrael'i Mısır'daki kölelikten] onların gözü önünde çıkarmıştım.

15 Öte yandan, çöldeyken [casusların günahı sonrasında] Elim'i onlara karşı kaldırdım [ve] onları, [kendilerine] vermiş olduğum, süt ve balın aktığı Ülke'ye getirmemek [üzere yemin ettim – ki bu Ülke,] tüm ülkeler içinde en güzelidir –

16 zira Kanunlarım'ı reddettiler, Hükümlerim'i takip etmediler ve *Şabat*larım'ı ihlal ettiler; çünkü putlarının peşinden gidiyordu kalpleri.

17 Yine de Gözüm [onlara] acıdı [ve] onları yok etmekten [kurtardı]; çölde onları tüketmedim.

18 Çöldeyken onların çocuklarına "Babalarınızın adet-

lerini benimsemeyin, [uydurdukları] kurallarını gözetmeyin ve putlarıyla kendinizi *tame* yapmayın" dedim.
19 "Ben, Tanrınız *Aşem*'im. Benim Hükümlerim'i takip edin ve Benim Kurallarım'ı gözetip uygulayın.
20 *Şabat*larım'ı kutsayın ve sizinle aramda, Benim, sizin Tanrınız *Aşem* olduğunu bilmeniz için [birer] işaret olsunlar."

******

Peraşa tamamen zıt görünen ama gerçekte aynı madalyonun iki yüzünden ibaret olan iki imaj sunmaktadır. Yisrael'in, kutsiyet için çabalama konusundaki görevi ve iş hayatından tarıma kadar tüm davranış ve ilişkilerin Tanrı'nın İsteği ile uyumlu olacak şekilde gerçekleştirilmesi konusundaki talebi içeren ulvi resimle başlamaktadır *peraşa*. Öte yandan, ikinci bölümde, yakın akraba ilişkileri, hayvanlarla ilişki ve çocukların kurban edilmesi gibi, insan davranışının en kaba ve bağışlanamaz şekillerini yasaklamaktadır. Ancak bu iki imaj birbiriyle bağlantılıdır. *Yetser Ara*, kötü eğilim, insanın en temel içgüdülerini sınamak ve onları yüceltebilmek için insanı kötülüğe kışkırtır. Önceliği hiçbir zaman zayıf insanlara vermez, zira onlar zaten sürekli olarak günahtan sadece bir adım ötededirler. Aksine, *Yetser Ara*, en iyi ve en kutsal insanlara

yoğunlaşır. *Peraşa*, en üst kutsiyet düzeyine ulaşsalar bile, Yisrael'in, bu düzeyi kalıcı ve bozulamaz olarak görmemesi gerektiğini, zira *Yetser Ara*'nın aralıksız olarak, onu en aşağılık günahların düzeyine çekmeye hazır halde yakınlarda bir yerde pusuda olduğunu öğretmektedir.

Aftara da, daha en baştan itibaren, en büyük mucizelere tanık olmuş olan Bene-Yisrael'in de her aşamada günaha teslim olduğunu hatırlatmaktadır. Tanrı, peygamber Yehezkel aracılığıyla, sözün gelişi, henüz Mısır'dayken var olan ama, İsmi'nin kutsiyeti nedeniyle sürekli olarak Merhameti ile örtmekte olduğu öfkesinin hangi aşamalardan geçtiğini hatırlatmaktadır. Ama *Teşuva* yapmadıkları takdirde bu öfke de bir aşamada, halkın sürgüne çıkmasına yol açacak düzeye ulaşacak, Merhamet Niteliği bunu artık örtmeyecek; öfke sürgün yılları sırasında tükenecektir. Yine de *aftara*, Tanrı'nın her nesilden beklentisini vurgulayan ifadelerle son bulmaktadır: "*Ben, Tanrınız Aşem'im. Benim Hükümlerim'i takip edin ve Benim Kurallarım'ı gözetip uygulayın. Şabatlarım'ı kutsayın ve sizinle aramda, Benim, sizin Tanrınız Aşem olduğunu bilmeniz için [birer] işaret olsunlar*."

Aftarat Emor

Veakoanim – *Yehezkel 44:15-31*

44

15 [Yoldan çıkıp, putperest ibadete saplanan, Levi kabilesine mensup *Koen*ler daha sonra *Teşuva* yapmalarına karşın, ileride "***Tehiyat Ametim*** – *Ölülerin Dirilişi*" gerçekleştikten sonra bile eski görevlerine dönemeyeceklerdir. O dönemde inşa edilecek III. *Bet-Amikdaş*'ta, en çok, genel hizmetlerde görev alabilecekler, ama artık *korban* işlemlerini, *Koen* olmayanlar tarafından bile yapılabilen kesim işlemi haricinde, yapamayacaklar, bu şekilde utançlarını taşıyacaklardır.] Öte yandan, Bene-Yisrael'in Benden [=Bana yönelik ibadetten, putperestliğe] saptıkları dönemde Kutsal Mekanım'ın nöbetini [doğru yoldan sapmadan, gerektiği şekilde] tutmuş olan – [I. *Bet-Amikdaş*'taki ilk *Koen Gadol*] Tsadok'un soyuna mensup – *Koen*-Leviler ise Bana hizmet etmek üzere Bana yaklaşacaklar ve Benim Adıma, [*korban*lara ait] içyağı ve kanın işlemlerini yapmak üzere Huzurum'da duracaklardır – Tanrı *Aşem*'in Sözü.

16 Bana hizmet etmek üzere, Kutsal Mekanım'a onlar gelecek, [özel ekmekleri düzenlemek üzere] Masam'a onlar yaklaşacak ve [ibadete dair diğer konularda da] Nöbetim'i tutacaklardır.

17 [Aralarından *Koen Gadol* olanlar, *Yom Kipur* ibadeti sırasında *Ehal*'in] İç avlu[ya çıkan] kapısından [içeri] girişlerinde keten giysiler giymiş olmalıdırlar. İç avlu girişinin içinde[ki bölgede bulunan *Ehal*'de] hizmet ettikleri sırada üzerlerinde yün olmamalıdır.

18 Başlarında görkemli keten [kepler], bellerinde keten donlar olacak, [kuşaklarını vücutlarının] terleyen kısımlarına sarmayacaklardır.

19 Dış avluya, [yani, *Koen* olmayan] halkın [girebildiği] dış avluya çıkacakları zaman, hizmet ederken kullandıkları [*Koen*lik] giysilerini çıkarıp onları Kutsal Bölge'deki odalarda bırakacaklar ve başka giysiler giyeceklerdir; [böylece] giysileriyle halkı kutsamayacaklardır [zira, halk kutsal *Koen*lik giysilerine dokunduğu takdirde, halk da kutsal konumdaymış "gibi görünecektir"].

20 Ne başlarını [tümüyle] tıraş edecekler, ne de [saçlarını] aşırı uzatacaklardır. [*Koen Gadol* olanlar] Başlarını [bir saç telinin ucu yanındakinin tam dibine ulaşacak şekilde] çok kısa tıraş edeceklerdir.

21 Hiçbir *Koen*, iç avluya gireceği zaman şarap içmemelidir.

22 [*Koen Gadol* olanlar] Kendilerine eş olarak dul ya da boşanmış kadın almayacaklardır; sadece Yisrael Ailesi soyuna mensup bakireler[le evlenebilirler. Ayrıca] *Koen*[ailesin]den [bazıları, yani *Koen Gadol* olmayanlar], sadece "dul" konumunda olan [ama *halutsa* konumunda ya da boşanmış olmayan] dul kadınları [eş olarak] alabilirler.

23 Halkım'a kutsal ve sıradan arasında [ayrım yapmayı] öğretecekler, *tame* ile saf arasında[ki farkı] bilmelerini sağlayacaklar.

24 [Halk içindeki parasal] anlaşmazlıklarda, yargıda onlar bulunacak ve Benim Kanunlarım'a göre yargılayacaklar. Tüm Özel Vakitlerim'de Öğretilerim'i ve Hükümlerim'i gözetecekler, *Şabat*larım'ı kutsayacaklar.

25 *Tame* olacak şekilde bir insan ölüsüne yaklaşmayacaklar. [İstisnai olarak] Sadece baba, anne, oğul, kız, erkek kardeş ve bir erkeğe varmamış kız kardeş için *tame* olabilirler.

26 [Böyle durumlarda, ölüyle temastan] Arındıktan [yani ölüyle teması kestiği andan] sonra, [diğer *Koen*ler, hesap hatası yapıp süre dolmadan önce *Bet-Amikdaş*'a girmemesi için] onun adına yedi gün sayacaklardır.

27 [Her normal *Koen*] Kutsal Mekan'da hizmet etmek üzere, Kutsal Bölge'ye, iç avluya geldiği gün, [1/10 *efa*

kaliteli unla gerçekleştirdiği] *Hatat-korban*ını getirmelidir – [hepsi,] Tanrı *Aşem*'in Sözü.

28 [*Koen*lik vasfı] Onların mirası olacaktır. Onların mirası Benim. Onlara Yisrael içinde atasal mülk vermeyin. Onların atasal mülkü Benim.

29 *Minha*, *Hatat* ve *Aşam-korban*ları[ndan belirli kısımları] onlar yiyeceklerdir. Ayrıca Yisrael'deki her türlü *herem*, onların olacaktır.

30 [*Bikurim* kurallarının bağladığı] Her şeyin ilk ürünlerinin en iyilerinin tümü ve tüm *terumal*arınızdan, [yani *teruma* kurallarının bağladığı] her şeyden [ayrılan] *terumanın* tümü *Koen*ler'e ait olacaktır. Hamurunuzun ilkinden [bir kısmı] *Koen*'e verin – [tüm bunlar sayesinde] evine bereket yerleşecektir.

31 [Kuşlarla yapılan *korban*larda, *Koen*ler, *Şehita* yerine *Melika* yöntemiyle öldürdükleri kuşların etini yiyebilirler. Ama bu serbesti sadece o durumla kısıtlıdır. Diğer her türlü et söz konusu olduğunda] İster uçucu-lardan, ister [dört ayaklı] hayvanlardan olsun, [tıpkı tüm Yahudiler gibi] *Koen*ler [de], kendiliğinden ölmüş ya da yırtılmış hiçbir [hayvanı] yemeyeceklerdir.

******

*Peraşa*nın ilk kısmı *Koen*ler'le ilgili kuralları açıklamaktadır. Peygamber Yehezkel'in, III. *Bet-Amikdaş*'ın

kurulmasından sonra *Maşiah* Dönemi'nde görev yapacak olan *Koen*ler'i ilgilendiren kuralları tanımladığı *aftara* da buna paraleldir. Pasukların düz okunuşu doğrultusunda, otoriteler, Yehezkel'in açıkladığı bazı kuralların, Tora'da verilen kurallarla çeliş-kili göründüğüne dikkati çekerler. Oysa bu, Tora'nın kanunlarının ebedi ve değişmeyecek olduğuna dair temel prensibe aykırıdır. Bu zorluğu açıklayabilmek için iki yaklaşım vardır.

Ünlü otorite Raşi, genel tarz olarak, tüm açıklamalarında özellikle metnin basit anlamını açıklamayı tercih eder. Seyrek olarak bu tarzını terk edip, *Midraş*sal öğretilere yer verir. Raşi bu istisnaları yaptığı zaman, söz konusu yerlerde metnin "basit anlamının", gerçek anlam *olmadığını*, asıl gerçek anlamın *Midraş*sal bakış olduğunu öğretmeyi amaçlamıştır. Burada da, *Alaha*'yla çelişir görünen tüm pasuklarda Raşi, metnin basit anlamını değil, Hahamlarımız'ın aktardıkları *Midraş*sal anlamı vermektedir. Anlaşıldığı üzere, *aftara* olarak okunan bu kısım, tıpkı Divre Ayamim kitabı gibi, *Tanah*'ın, basit anlamıyla değil, özellikle *Midraş*sal anlamıyla değerlendirilmesi gereken kısımlarından biridir. *Maşiah* dönemi büyük bir esrar perdesinin ardında gizlidir ve bu kısmın gerçek basit anlamı, Rabi Yohanan'ın belirttiği şekilde (*Talmud – Menahot* 45a),

peygamber Eliyau gelip bize açıklayana kadar bilinmeyen olarak kalmaya devam edecektir. Çevirimizde yaptığımız eklemelerin büyük çoğunluğu, çelişkili görünen yerlerin de aslında çelişki yaratmayacak şekilde anlaşılmasını sağlayan açıklamalar içermektedir. Bu haliyle metnin, *Alaha*'yla çelişkili yanı yoktur.

Radak'ın yaklaşımı ise farklıdır. Açıklamasında, o da Tora'nın herhangi bir kanununun geçerliliğini yitireceğini söylememektedir. Onun görüşüne göre, *Maşiah* Dönemi'nde mevcut olacak yüksek manevi düzey, uygulama alanına da yansıyacak ve bazı kurallar, günümüzde uygulandığından daha yüksek bir standartla uygulanacaktır. Dolayısıyla, çelişkili görünen kısımlar da aslında birer çelişki değil, uygulamanın daha üst bir düzeyidir.

Aftarat Bear

Artık olmayan yıllarda Bear ve Behukotay peraşaları birlikte okunur.
Bu durumda Bear peraşasına ait Aftara okunmaz.

Vayomer Yirmeyau – *Yirmeyau 32:6-27*

32

6 [Yeuda kralı Tsidkiyau'nun krallığının onuncu yılında] Yirmeyau [şöyle] dedi:
Tanrı'nın şu Sözü bana ulaştı:
7 "Amcan Şallum'un oğlu Hanamel sana gelip 'Anatot'taki arazimi kendine satın al; çünkü [araziyi] satın alarak kurtarma hakkı sana ait' diyecek."
8 Tanrı'nın söylediği şekilde, Kuzenim Hanamel bana geldi – hapishanenin avlusuna – ve bana, "Lütfen Binyamin bölgesindeki Anatot'ta [bulunan] arazimi kendine satın al" dedi, "ne de olsa [bana en yakın kişi sen olduğundan] miras hakkı senin ve [dolayısıyla] kurtarma [önceliği] sana ait. [Araziyi] Kendine satın al".
Bunun Tanrı'nın Sözü [=İsteği] olduğunu anladım. [Bu yüzden, Babilliler'in şehri kuşattıkları, ele geçirmek üzere oldukları böyle bir zamanda, normal şartlarda benim açımdan pek de mantıklı olmayan bu isteği yerine getirerek,] 9 Kuzenim Hanamel'in, Anatot'taki arazisini satın aldım. Ona [üzerinde anlaştığımız] parayı tarttım: Yedi *şekel* ve on *sela*.
10 Kontrat yazıp mühürledim, şahitler çağırdım ve [bahsettiğim] parayı [onların huzurunda] terazide tarttım.
11 Sonra [iki nüsha] satış kontratını, şart ve hükümleri içeren mühürlenmiş [olanı] ve [onun] açık [=mühürsüz] kopyasını aldım.
12 Satış kontratını, amcam[ın oğlu] Hanamel'in, satış kontratında yazılı olan şahitlerin ve hapishane avlusunda bulunan tüm Yahudiler'in gözleri önünde Mahseya oğlu Neriya oğlu [öğrencim] Baruh'a verdim.
13 Onların gözleri önünde Baruh'a şu talimatı verdim:
14 "Yisrael'in Tanrısı, Toplulukların Efendisi şöyle dedi: 'Bu kontratları al – şu mühürlenmiş satış belgesini ve şu açık [mühürsüz] kopyayı – ve onları, uzun süre dayanmaları için kil bir kaba koy'.
15 Zira Yisrael'in Tanrısı, Toplulukların Efendisi şöyle dedi: 'Bu ülkede daha evler, tarlalar ve bağlar satın alınacaktır [zira yaklaşmakta olan sürgün, her şeyin sonu değildir]'.
16 Satış kontratını Neriya oğlu Baruh'a verdikten

sonra Tanrı'ya şöyle dua ettim:
17 Ah Tanrı *Aşem*! İşte; büyük kuvvetin ve uzanmış Kolun'la gökleri ve yeryüzünü yaptın. [Bu yüzden tüm yaratılış içinde gerçekleşen] Hiçbir şey Senin için bilinmez değildir [Ben de bunu bilerek, sırf Sen emrettiğin için, insan gözüyle hiçbir ümidin olmadığı bu ortamda, Hanamel'in, normal şartlarda tek kuruş bile ödemeyeceğim arazisini satın aldım].
18 Binlerce [nesle] Şefkat gösteren, babaların günahlarını, arkalarından [gelen ve onların günahlarına devam eden] çocuklarının koynuna ödeyen, İsmi "Toplulukların Efendisi" [olan] Büyük ve Kudretli Tanrı!
19 Planı büyük, icraatı muazzam! Gözlerin, herkese tutumuna ve yaptıklarının meyvelerine göre [karşılık] vermek üzere, insanların her türlü tutumuna [nezaret etmek üzere] açık.
20 Mısır Ülkesi'nde hem Yisrael hem de [diğer] insanlar içinde bu güne kadar [hatırlanan] işaret ve mucizeler gerçekleştirdin ve bugün [herkesçe bilinen İsmin'le olduğu] şekilde, Kendin'e nam edindin.
21 Halkın'ı – Yisrael'i – Mısır Ülkesi'nden, işaretler ve mucizeler eşliğinde, zor kullanarak, güç gösterisiyle ve büyük bir korku salarak çıkardın.
22 Onlara vereceğine dair Ataları'na yemin etmiş olduğun bu Ülke'yi – süt ve bal akan ülkeyi – onlara

verdin.
23 Geldiler ve onu miras edindiler. Ama Sözün'ü dinlemediler, Toran'ı takip etmediler, onlara yapmalarını emretmiş olduğun her şeyi yapmadılar ve [böylece] başlarına tüm bu kötülük geldi.
24 İşte, [düşmanlar] onu ele geçirmek için, şehre, [kuşatmada surlara çıkmak için yapılan] toprak yığınları ile geldiler. Şehir, kılıç [=savaş], açlık ve salgın nedeniyle onun için savaşan Kaldeliler'in [=Babilliler] eline teslim ediliyor. Söylediğin gibi oldu ve Sen görüyorsun.
25 Sen, Tanrı *Aşem*, Bana "araziyi parayla satın al, şahitler çağır" dedin; oysa şehir Kaldeliler'in eline teslim oluyor! [Araziyi ne yapayım?! Baruh'a da kontratın uzun süre dayanması için onu kil kaba koymasını emrettiysem de, bunu sadece tahmin yürüterek yaptım; Sen'den, gelecek konusunda açık bir mesaj almış değilim.]
26 [Sonra] Tanrı'nın şu Sözü Yirmeyau'ya ulaştı:
27 "Ben, tüm vücutların Tanrısı *Aşem*'im. Herhangi bir şey *Benim için* mi bilinmez olacak? [Geleceği Ben bilmiyor muyum? Hiçbir şeyin Benim için bilinmez olmadığını sen kendin söyledin! Sana bir emir verdim; yerine getir. Bu halk sürgüne çıkacak; ama bil ki bu sürgün ebedi olmayacak. Elbette geri gelip burada güvenle oturacaklar ve Ben onların Tanrısı olacağım,

onlar da Benim Halkım olacaklar. Bu yüzden her ne kadar günahlarıyla cezayı hak ettilerse de, onları bu konuda teselli etmek ve ümide daima yer olduğunu göstermek için sana kuzeninin arazisini satın almanı emrettim]."

******

Toprak satışı ve kurtarılışı hakkındaki kuralları ele alan *peraşa*ya, Tanrı'nın, her şeyin kaybedilmiş göründüğü bir zamanda peygamber Yirmeyau'ya verdiği ümit mesajını içeren *aftara* eşlik etmektedir. Babilliler'in Yeruşalayim'i kuşattıkları dönemde Yirmeyau, halkın dinlemeyi reddettiği – günahlarının ve *Teşuva* yapmayı inatla reddetmelerinin, yakında yıkıma ve sürgüne yol açacağı yönünde – kehanetlerde bulunduğu için hapsedilmişti. Yirmeyau'nun hapis günlerinde, Tanrı'nın, atasal bir araziyi kurtarma konusundaki emri gelir. Yakında düşmanın eline geçecek olan bir toprağı neden satın alması gerektiğini peygamber bile anlaşılması güç bulur; ama Tanrı, ne kadar ağır olursa olsun, hiçbir trajedinin, Tanrı'nın onu bir ümit ve yeniden doğuşa çevirme konusundaki gücünün ötesinde büyük olmadığını bildirir. Gerçekten de bu *aftara*, *Talmud*'un, iyelik beyanı konusunda standart

olarak belirlediği bir el değiştirme prosedürünü tanımlamaktadır. Dolayısıyla Yirmeyau'dan istenen, kalıcı anlamı olmayan sembolik bir alım yapması değildir. Yisrael'in tarihi, yenilgi, yıkım ve sürgünle sona ermez. Sadece kendisi için belirlenen konuma ulaşması biraz ertelenir; ama görevi ve Tanrı'nın, nihai beka ve başarı konusundaki teminatı bozulmadan kalır – daima.

Aftarat Behukotay

Artık olmayan yıllarda Bear ve Behukotay peraşaları birlikte okunur.
Bu durumda Behukotay peraşasına ait Aftara okunur.

Aşem Uzi – *Yirmeyau 16:19 – 17:14*

16

19 [Peygamber Yirmeyau'nun, Ey Tanrı! Kuvvetim, kalem ve sıkıntı günümde sığınağım! [*Maşiah* Dönemi'nde] Dünyanın uçlarından [diğer] uluslar [bile] Sana gelecekler ve "Babalarımız yalanı miras almışlar; [putlar tamamen] anlamsız [şeyler] ve hiçbir yararları yok" diyecekler.
20 "İnsan kendisine tanrı yapabilir mi? [İnsanlar] Kendileri tanrı değil ki?! [Yaptıkları bir şey nasıl kendilerinden üstün olabilir?]"
21 [Tanrı buna bağlı olarak *Teşuva* yapmayı reddeden Yeuda halkı için şöyle diyor:] Bu nedenle onlara bildiriyorum: Bu kez Gücüm'ü ve Kudretim'i bilmelerini sağlayacağım. İsmim'in *Aşem* olduğunu bilecekler.

17

1 [Zira] Yeuda'[halkı]nın [hala sürdürdüğü put-

perestlik] günahı [o kadar ruhlarına işlemiş ki, sanki] demir kalemle, elmas uçla yazılı [gibi,] kalplerinin levhasına ve sunaklarınızın köşe çıkıntılarına [derinlemesine] hakkedilmiş.
2 [Putlara sundukları kurbanları gerçekleştirdikleri,] Ferah ağaçların yanındaki ve yüksek tepelerdeki sunakları[nı] ve *aşera*larını çocuklarını hatırladıkları gibi [hatırlıyorlar].
3 Ey [yüksek yerlerde putlara taptığı, ya da Yeruşalayim çevresine göre yüksek rakımlı olduğu için] dağlı [olarak adlandırılan Yeruşalayim sakini]! Servetini, tüm hazinelerini kırda yağmaya açık hale getireceğim; [çünkü] tüm sınırlarında [yaptığın] sunakların günah dolu.
4 [Ülke'de yaşadığın dönemde *Şemita* yıllarını uygulamadın. Ama çıkacağın sürgün nedeniyle, toprağı işlemekten] El çekmek zorunda kalacaksın. Sana vermiş olduğum mülk [niteliğindeki toprağından gitmek zorunda kalana kadar] sana [dertler vereceğim]. Tanımadığın bir ülkede düşmanına kölelik edeceksin. Çünkü Burnumda bir [öfke] ateş[i] yaktınız. [Bu ateş] Ebediyen [gibi görünecek kadar uzun bir süre] yanacak.
5 Şöyle dedi Tanrı: [İttifak antlaşması imzaladığınız Mısırlılar ve Asurlular'a boşuna güvenmeyin.] İnsana güvenen, vücut[tan ibaret olanlara] ümidini yaslayan

ve kalbini Tanrı'dan saptıran adama lanet olsun.
6 [Böyle biri,] Çorak arazide yalnız bir ağaç gibi olacak, iyinin [=yağmurun] geldiğini görmeyecek; çölün kuruluğunda, yerleşik olmayan tuz bölgesinde barınacaktır.
7 [Öte yandan] Tanrı'ya güvenen adam mübarektir; Tanrı da [onu terk etmeyecek] onun güven kaynağı olacaktır.
8 [Böyle biri] Su kıyısına dikilmiş bir ağaç gibi olacak, köklerini su yollarına uzatacaktır. Sıcak geldiğinde [bunu] fark etmeyecek, yaprakları taze kalacaktır. Kurak yılda endişe etmeyecek, meyve üretmeyi kesmeyecektir.
9 Hepsinden [=tüm organlardan] hilekardır kalp ve son derece zayıftır; [gerçek niyetini] [Ben'den başka] kim bilebilir? 10 [Ama] Ben *Aşem*'im! Herkese tutumuna ve yaptıklarının meyvelerine göre [karşılık] vermek üzere [arzu merkezi] kalbi araştırır, [öneri merkezi] böbrekleri yoklarım.
11 Doğurmamış olduğu [yavruları ardından çekmek için onları] öterek çağıran [kuş gibidir], adaletsiz bir şekilde servet edinen. Hayatının ortasında onu terk edecek, [yaşamının] sonunda sefil olacaktır.
12 [Yirmeyau'nun sözleri:] En baştan beri yüceliklerde olan Onurlu Taht[ın gibidir *Bet-A*]*Mikdaş*ımız'ın yeri [çünkü *Şehina*n sürekli olarak orada barınır].

13 Ey Yisrael'in Ümidi *Aşem*! Seni terk eden [ve güvenini insana yaslayan] herkes utanacaktır. [Aktarmakta olduğum Sözlerin'den] Sapanlar, yeryüzünün [derinliklerindeki mezarlara] yazılacaklardır; çünkü canlı suların kaynağını – *Aşem*'i – terk ettiler.
14 Bana şifa ver ey *Aşem*, ki şifa bulayım. Beni kurtar ki kurtulayım. Zira övünç kaynağım Sen'sin [ve herkesin önünde, tek övüncüm, Senin beni kurtaracak olmandır].

******

Yıkım döneminin peygamberi olarak Yirmeyau'nun *aftara*da okuduğumuz mesajı, *peraşa*daki gibidir. Yahudi Ulusu kendini Tora'ya adarsa; şeref, başarı ve bereketin tadını çıkaracaktır. Ama eğer Tora'yı terk ederse; aşağılanma, yoksulluk ve beddua ile yüzleşecektir. Peygamber, ulusal putperestlik günahının ve Tanrı yerine, hiçbir sürekliliği ve garantisi olmayan insanlara güvenmenin ne kadar kökleştiğini, lafını hiç esirgemeden, kırıcı sözlerle tanımlayarak başlar. Mesajın son bölümü gerçekten ebedi niteliktedir. Çünkü Yirmeyau, bu hayallerin boş; onlardan gelecek herhangi bir iyiliğinse geçici olacağı, utanç ve facia ile sonuçlanacağı konusunda halkı uyarmaktadır.

Bununla beraber, en sert kehanetlerde olduğu ve *per-aşa*nın, kabus niteliğindeki ihtarın ardından yaptığı gibi, bu *aftara* da ümit ve teselli sözleri ile sona ermektedir. Dönemin ne kadar karanlık ve yakın geleceğin ne kadar uğursuz göründüğüne bağlı olmaksızın, Tanrı Bene-Yisrael'i hiçbir zaman terk etmez; Bene-Yisrael de Tanrı ile olan bağını asla koparmaz. Atalarımızın yaptığı antlaşma sapasağlamdır. Ümit ve şifa mutlaka gelecektir; zira Tanrı, Yahudiler'in tek gerçek övünç kaynağıdır.

Aftarat Erev Roş-Hodeş

Bu Aftara, Roş-Hodeş arifesine rastlayan Şabat günlerinde okunur.

Eğer Roş-Hodeş Nisan, Pazar gününe rastlarsa, bir önceki gün [yani Şabat günü], bu aftara yerine Aftarat Şabat Ahodeş okunur.

Mahar Hodeş – *Şemuel I 20:18–42*

20

18 Yeonatan [can dostu David'e] "Yarın [Roş] Hodeş; [ziyafetteki] yerin[in boş olduğu] göze çarpınca [yokluğunun] farkına varılacak" dedi.
19 "Üç gün boyunca [uzaklaşabildiğin kadar kıra] in ve o gün saklanmış olduğun yere geldiğinde, işaret taşının yanında otur.
20 [Üçüncü gün] Ben sanki bir hedefe nişan alıyormuş gibi, [bulunduğun yerden başka bir] yana doğru üç ok atacağım.
21 Ve sonra hizmetkarımı 'Git okları bul' diyerek göndereceğim. Eğer hizmetkara açık bir şekilde 'İşte – oklar senden gerideler; al onları' dersem, o zaman

gelirsin. Çünkü Yaşayan Tanrı Adına; güvendesin ve [endişelenecek] bir şey yok demektir.
22 Fakat gence şöyle dersem: 'İşte – oklar senden daha ötedeler'; o zaman git – çünkü Tanrı seni göndermiş demektir.
23 Senle aramızda konuştuğumuz konuya gelince; işte – Tanrı senle aramızda ebediyen [tanıktır]".
24 David kırda gizlendi. [Roş] Hodeş geldiğinde, kral [Şaul] yemek için ziyafete oturdu. 25 Kral her zamanki yerinde, duvarın dibindeki yerde oturuyordu. Yeonatan [yer vermek üzere] kalktı ve Avner, Şaul'un yanına oturdu. David'in yeri[nin boş olduğu] fark edildi.
26 Fakat Şaul o gün hiçbir şey konuşmadı. [David'e olan nefreti sebebiyle] "Beklenmedik bir şey olmuştur; saf değildir [diye yemeğe gelmemiştir. Anlaşılan henüz *mikve*ye dalıp] arınmadı" diye düşünmüştü.
27 [Roş] Hodeş'in ertesi günü – [aydaki] ikinci gün – David'in yeri[nin yine boş olduğu] fark edilince, Şaul, oğlu Yeonatan'a "Yişay'ın oğlu [David] neden dün de bugün de yemeğe gelmedi?" diye sordu.
28 Yeonatan, Şaul'a "David, Bet-Lehem'e kadar [gitmek için] benden izin istedi" diye cevap verdi.
29 "[Bana] 'Lütfen gitmeme izin ver; çünkü şehirde ailevi bir *korban* kesimi olacak. Kardeşim bunun için [gelmemi] emretti. Şimdi – eğer gözünde beğeni

kazandıysam, lütfen kaçamak yapıp kardeşlerimi göreyim' dedi. Kralın sofrasına o yüzden gelmedi".
30 Şaul'un öfkesi Yeonatan'a karşı alevlendi. Ona "Yoldan çıkmış asi kadının oğlu!" dedi. "Hem kendi utancın hem de annenin çıplaklığının utancı pahasına [bana karşılık] Yişay'ın oğlunu tercih ettiğini bilmiyor muyum sanki!
31 [Şunu bil] Ki Yişay'ın oğlu toprak üzerinde yaşadığı sürece, ne sen güvende olacaksın ne de krallığın! Şimdi – [birilerini] gönder ve onu bana getir; çünkü ölümü hak ediyor".
32 Yeonatan, babası Şaul'a cevap verip, ona "Neden ölsün? Ne yaptı ki?!" dedi.
33 Şaul onu vurmak amacıyla, [Yeonatan'ın] üzerine bir mızrak savurdu. Yeonatan böylece, David'i öldürme kararının, babası için artık kesin olduğunu anlamış oldu.
34 Yeonatan masanın başından, tüten bir öfkeyle kalktı ve ayın ikinci gününde hiç yemek yemedi; çünkü hem David için üzülmüştü, hem de babası onu ["Yoldan çıkmış asi kadının oğlu!" nitelemesiyle] aşağılamıştı.
35 Sabah olduğunda Yeonatan David'le buluşmak üzere kıra çıktı; yanında da genç bir hizmetkar vardı.
36 Hizmetkarına "Koş!" dedi. "Benim attığım okları buluver". Hizmetkar koştu ve [Yeonatan] oku onu

geçecek şekilde attı.
37 Hizmetkar Yeonatan'ın attığı okun [gideceğini düşündüğü] yere ulaştığında, Yeonatan, hizmetkarın ardından seslenerek "Ok senden daha ötede değil mi?" dedi.
38 Yeonatan, hizmetkarın arkasından "Çabuk fırla! Yerinde durma!" diye seslendi. Yeonatan'ın hizmetkarı okları topladı ve efendisine geldi.
39 Hizmetkar hiçbir şeyden haberdar değildi; konuyu sadece Yeonatan ve David biliyorlardı.
40 Yeonatan teçhizatını hizmetkarına verip, ona "Git [bunları] şehre götür" dedi.
41 Hizmetkar gitti ve David, güneydeki [saklandığı] yerden kalktı, yüz üstü kapanarak üç kez eğildi. İki dost öpüşüp ağlaştılar. [Özellikle] David [normalden] çok ağladı [çünkü artık Şaul'dan korkması ve sürekli kaçması gerektiğini biliyordu].
42 Yeonatan [fazla vakit kaybetmesini istemediği için] David'e "Selamete git" dedi. "Bizim – ikimizin 'Tanrı seninle aramızda ve çocuklarımla çocukların arasında [tanık] olsun' diyerek ettiğimiz yemin ebedi olacaktır!"

******

Hahamlarımız, saf olan ve hiçbir bencil niyete dayanmayan sevginin ebedi olacağını öğretirler. "Hangi sevgi belirli bir amaca dayanmıyordu? – David ve Yeonatan arasındaki sevgi" (*Mişna – Pirke Avot* 5:19). *Aftara* bu eşsiz sevgiyi belki de en iyi gösteren örneklerden birini anlatmaktadır.

Normal şartlarda David ve Yeonatan kadar birbirlerine rakip olmalarını bekleyeceğimiz iki kişi daha düşünülemez. Yeonatan bir prens, Yisrael kralı olan babası Şaul'un doğal halefiydi. Halk tarafından çok sevilen, statü sahibi, ayrıca Tanrı'ya bağlı biri olarak, kral olmaya oldukça uygundu ve halk için bir gurur kaynağı olması işten değildi.

Diğer yandan David onun rakibiydi ve nereden bakılırsa bakılsın, peygamber Şemuel'in onu meshetmesi sonucunda, Yeonatan'ın alması gereken tahtı ele geçirecek bir yabancıydı. Kral Şaul bu durum karşısında büyük bir öfke duyuyordu; öyle ki, David'den kesin olarak kurtulmaya karar verecek kadar nefretinin esiri olmuştu.

Tüm bunlara karşın, David ve Yeonatan, birbirlerini çok seven iki gerçek dosttu. *Aftara*nın anlatımında Yeonatan'ın, kişisel çıkarlarını – hem de babasının büyük öfkesi pahasına tamamen gözardı ettiğini gör-

mekteyiz. Yeonatan bununla kalmamakta, David'in yaşamını kurtarmak için bir plan bile yapmıştır.

Yüzeysel bir bakışla, *Roş Hodeş* arifesinde okunacak *Aftara* olarak bu parçanın seçilmiş olmasının sebebi, "*Yarın Roş Hodeş*" sözleriyle başlamasıdır. Fakat daha derin bir sebep de vardır.

Yeni Ay, Yisrael'i ve David hanedanını simgeler. Ayın yansıttığı ışık 15 gün boyunca büyür ve dolunay haline gelir. Sonraki 15 gün boyunca da küçülerek sonunda yok olur. Benzer şekilde, Avraam'dan Şelomo'ya kadar 15 nesil olmuştu. Bu süre zarfında Bene-Yisrael manevi ve fiziksel olarak büyümüştü.

Daha sonra 15 nesil boyunca bir düşüş yaşandı ve I. *Bet-Amikdaş*'ın yıkılması ve Babil sürgünü ile monarşi sona erdi. Fakat gökyüzü sürekli karanlık kalmaz; ay mutlaka tekrar doğar. Bu sebeple, ileride bir kurtuluş zamanı gelecek, David hanedanı tekrar kraliyetin başına geçecektir. Her ay okuduğumuz "***Birkat Alevana*** – *Ay Berahası*" sırasında "***David Meleh Yisrael Hay VeKayam*** – *Yisrael Kralı David yaşamaktadır ve ayaktadır*" sözlerini söylememizin sebebi budur.

Yeonatan'ın David'i kurtarma planını tanımlayan

konuşmanın "*Yarın Roş Hodeş*" sözleriyle açılmasında kehanetsel bir yan söz konusudur. Gerçekten de David için bir Yeni Ay vardır. Ve David için doğacak Yeni Ay, aynı zamanda Bene-Yisrael'in de yeniden doğuşunu işaretleyecektir.

Aftarat Roş-Hodeş

Bu Aftara, Roş-Hodeş'e rastlayan Şabat günlerinde okunur.

Eğer Roş-Hodeş Nisan, Şabat gününe rastlarsa, bu aftara yerine Aftarat Şabat Ahodeş okunur; ama bu aftaranın son pasuğu o aftaranın sonuna eklenir.

Aşamayim Kisi – *Yeşayau 66:1–24*

1 Tanrı şöyle dedi: "Gökler tahtım, yeryüzü ise
ayak taburemdir. Benim için nasıl bir ev inşa edebilir-
siniz? Neresi Benim dinlenme yerim olabilir ki?
2 Üstelik tüm bunları Elim yaptı; tüm bunlar [bu saye-
de] var oldular" diyor Tanrı. " Şuna [=sadece şu özel-
likteki kişiye] dikkatle bakacağım: Yoksul ve kırık
ruhlu [olmasına karşın, yine de isyan etmeyip] Sözüm
karşısında [saygıyla] titreyene.
3 [Bunun dışındakiler] İster [*korban* olarak] boğa kes-
sin, ister adam öldürsün; ister kuzu *korban* etsin, ister
bir köpeğin boynunu kırsın; ister un sunusu getirsin,
ister domuz kanı; ister [Tanrı'nın İsmi'ni] zikretmek
amacıyla tütsü malzemesi getirsin, ister bir putu müba-

rek kılsın [Benim için hepsi bir. Ne de olsa, iki uç
noktayı temsil eden bu çiftlerin "iyi uçtakileri" bile,
bunları Benim emirlerim olduğu için yapılıyor değil].
Zira onlar bile [sırf] yollarını [bu şekilde] seçtiler [ve
kendilerini bu şekilde iyi hissediyorlar diye bu şekilde
davranıyorlar. "Kötü uçtakileri" ise, açıklamama bile
gerek yok; zira onların] ruhları, iğrençliklerinden
[zaten fazlasıyla] memnun!
4 [Onlar bu şekilde Ben'le nasıl alay ettilerse] Ben de
onlarla alay etmeyi seçecek, korkularını [başlarına]
getireceğim. Çünkü onları çağırmıştım, ama cevap
veren olmadı; konuşmuştum, ama dinlemediler.
Gözüm'de kötü olan şeyleri [yani "yapma" dediğim
şeyleri] yaptılar; ["yap" şeklindeki emirlerimi beğen-
meyerek, kendilerine yeni şeyler üretip] arzulama-
dığım şeyleri [yapmayı] seçtiler".
5 [Tanrı'nın] Sözü karşısında [saygıyla] titreyenler!
Tanrı'nın Sözü'nü dinleyin: Sizden nefret eden ve sizi
dışlayan kardeşleriniz, [yaptıkları, içten olmayan *kor-
ban*lara bakıp] "Tanrı, benim [itibarlı] ismim sayesin-
de onurlandırılıyor" dediler. Fakat [gerçeği hep birlik-
te] göreceğiz: Sizin sevinçli olacağınız zamanlarda,
onlar utanacaklar.
6 Şehirden [=Yeruşalayim'den, bir] kargaşa sesi –
Ehal'den bir ses [geliyor]; Düşmanlarına hak ettikleri-
ni ödeyen Tanrı'nın Sesi!

7 [“Kargaşa sesi” şunları ifade ediyor: Son Kurtuluş’tan bir süre önce, bazı Yahudiler Yeruşalayim’e yerleşmeye başlayacaklar. Başka bir deyişle, bir anneye benzetilen Yeruşalayim] Henüz acı çekmeden, doğuracak; [böylece] doğum sancıları [ile temsil edilen, Kurtuluş’tan önceki Gog ve Magog savaşı] henüz gelmeden, bir erkek çocuk doğurmuş olacak [ve Yeruşalayim’in az da olsa belirli ve savaşabilecek bir Yahudi nüfusu olacak.

8 Bir süre sonra gerçek doğum – Kurtuluş – vakti gelecek ve asıl sancılar, yani Gog ve Magog savaşı başlayacak. Bu eşi görülmemiş savaşla ilgili olarak] Kim böyle bir şeyi duydu? Kim böyle şeyler gördü? [denecek.] Yeryüzü bir günde sancılanır mı? [diyecekler; zira savaş bir anda tüm dünyaya yayılacak] Bir ulus bir kerede doğar mı? [diyecekler; zira tüm sürgünler hemen geriye gelecekler. Nasıl oldu da] Tsiyon doğum sancısı çektiği anda, çocuklarını doğurdu!

9 [Bu sorulara cevaben: “Bir kadını] Doğum anına kadar getireceğim de doğum yaptırtmayacak mıyım?” diyecek Tanrı[; dolayısıyla sancılar olunca, mutlaka doğum da olacak, sürgünler geriye gelecektir]; “Ben ki Doğurtan’ım; [bazıları için başlamış olan doğumu, diğerleri için yarıda] durduracak mıyım?” dedi Tanrın[; bu yüzden sadece Yeruşalayim’de yerleşmiş olanlarla yetinilmeyecek; sancılar tüm Yahudiler’i etkisi altına

alacak ve sonunda hepsi kurtulacak].

10 [“*Ehal*’den gelen ses” şunu ifade ediyor:] Yeruşalayim ile sevinin, onunla neşelenin ey tüm sevenleri! Onunla keyif içinde mutlu olun, ey onun için tüm yas tutanlar!

11 Böylece, [tıpkı bir annenin bebeğini emzirmesi gibi] onun teselli veren göğsünden emzirilip doyacak; [doyduktan sonra bile] emip onun onurunun bolluğundan keyif alacaksınız.

12 Çünkü Tanrı şöyle dedi: “İşte – [sizi emzirip doyurması için] barışı bir nehir gibi, [sonrasında keyif almanız için putperest] ulusların servetini coşkun bir ırmak gibi ona [=Yeruşalayim’e] yöneltiyorum. Böylelikle emzirileceksiniz, omuzda taşınacak [=sürgünden gelecek] ve kucakta hoplatılacaksınız.

13 [Öldü sandığı ve hakkında yas tuttuğu] Annesinin [bizzat gelip] teselli ettiği bir adam gibi, Ben sizleri teselli edeceğim [çünkü sizi terk ettiğimi düşünüp yas tutmuştunuz. Aynı şekilde, hakkında yas tuttuğunuz] Yeruşalayim’de teselli bulacaksınız”.

14 [Şimdiye kadar sadece inanıyordunuz; fakat şimdi gözlerinizle] Göreceksiniz ve [bu sayede] kalbiniz neşelenecek, kemikleriniz çimenler gibi yeşerecek. Tanrı’nın Eli, sadık hizmetkarları; öfkesi de düşmanları tarafından tanınacak.

15 Çünkü işte – [“Düşmanlarına hak ettiklerini öde-

yen Tanrı'nın Sesi" şunu ifade ediyor: Gog ve Magog kamplarına yönelik] Öfkesini gazabıyla, tekdirini ateşin alevleriyle ödemek için, Tanrı ateş içinde, [O'nun savaş] arabaları da fırtına gibi gelecek.
16 Çünkü Tanrı ateşle cezalandıracak ve Kılıcı tüm vücutları [biçecek]; Tanrı'nın [vurduğu kişilerin] cesetleri çok olacak.
17 Ortada bulunan [bir putperestlik simgesi] için bahçelere [gitmek üzere] kendilerini takdis edip temizleyenler; domuz etini, tiksinti veren canlıları ve fareleri yiyenler – [hepsi] birlikte yok olacaklar" diyor Tanrı.
18 "Ben onların yaptıklarını ve düşüncelerini [biliyorum]. Tüm ulusları ve lisanları [bu büyük savaşla] bir araya toplama [vakti] geliyor; gelecekler ve Onurum'u görecekler.
19 [Gog ve Magog savaşı sırasında, onlara büyük belalar göndererek] Onlar için bir işaret belirleyeceğim. Aralarından kurtulabilen bazılarını [bu savaşta yer almamış, dolayısıyla] Namımı duymamış, Onurum'a şahit olmamış uluslara, Tarşiş, Pul ve Lud'a (yay ustalarına), Tuval ve Yavan'a, uzak adalara göndereceğim ve uluslar arasında Onurum'u anlatacaklar.
20 Tüm uluslar, Tanrı'ya birer sunu olarak, [Bene-Yisrael'in] tüm kardeşlerini [=daha önce gelmemiş olan tüm Yahudiler'i], neşeli danslar eşliğinde Yeruşalayim'deki Kutsal Dağım'a getirecekler – atlarda, savaş arabalarında, [üstü kapalı] yük arabalarında, katırlarda" dedi Tanrı; "tıpkı Bene-Yisrael'in, sunularını Tanrı'nın Evi'ne saf kaplarla getirdikleri gibi.
21 [Gittikleri yerlerde hatalı bir yaşam sürmüş olsalar bile, *Koen* ve Leviler, bu özelliklerini yitirmeyecekler ve] Onların arasından da *Koen*ler ve Leviler seçeceğim" dedi Tanrı.
22 "Çünkü tıpkı yaptığım yeni gökler ve yeni yeryüzünün önümde duruyor olmaları gibi" diyor Tanrı, "soyunuz ve isminiz de sürekli olacaktır.
23 Bir [*Roş*] *Hodeş*'ten diğerine ve bir *Şabat*'tan diğerine, tüm insanlar, Huzurum'da eğilmek üzere gelecekler" dedi Tanrı.
24 "Çıkıp, bana karşı isyan eden kişilerin cesetlerini görecekler. Çünkü [onları kemiren] kurtlar ölmeyecek, [onları yakan] ateş sönmeyecektir ve [bu cesetler] tüm insan ırkı için tiksindirici bir görüntü oluşturacaklardır".
23 Bir [*Roş*] *Hodeş*'ten diğerine ve bir *Şabat*'tan diğerine, tüm insanlar, Huzurum'da eğilmek üzere gelecekler" dedi Tanrı.

******

Aftara, heyecan verici Yeşayau kitabının son paragrafıdır. *Roş Hodeş*'e rastlayan *Şabat* gününde okunması-

nın sebebi, sondan bir önceki pasukta, her *Şabat* ve *Roş Hodeş*'te Tanrı'ya gösterilecek saygıyı tanımlamasıdır. Bu pasuk, paragrafın bitiminde tekrarlanır.

Aftara, Bene-Yisrael'e ümit ve teselli vermektedir. Peygamber Yeşayau, hem birbirlerine hem de Bene-Yisrael'e karşı yapacakları zirve niteliğindeki Gog ve Magog savaşının ardından, dünya uluslarının başarısızlığa uğrayacağına dair kehanette bulunmaktadır.

Bu savaş, Son Kurtuluş'tan hemen önce gerçekleşecektir. Yeşayau, dünya uluslarının yenilgisinin ardından, tüm dünyanın Tanrı'nın ve O'nun Ulusu'nun büyüklüğünü kabul edeceğinden bahsetmektedir. Fakat tüm bunlar arasında Yisrael Ulusu için de sert dersler söz konusudur.

Aftara tüm evrenin Tanrı'nın tahtı ve ayak taburesi olduğundan bahisle başlar. Yahudi Ulusu'nun, Tanrı'nın Onuru'nu içinde tutabilecek bir Tapınak yapabileceği akıl alır şey midir? Olmadığına göre, bu Tapınağın amacı elbette – kendisine verilebilecek her türlü onurdan yüksekte olan – Tanrı'yı onurlandırmak değil, O'na yönelik hizmetimizde bir araç olmasıdır. Tanrı'yı içten olmayan anlamsız ritüellerle memnun etme peşinde olan insanlar, başkalarını öldüren

ya da sakat bırakan, uygun olmayan hayvanları kurban eden ve kabul edilmez kanlarını *mizbeah* üzerinde sunan kişilere benzetilmektedir. Tanrı bu günahkarlığı elbette karşılıksız bırakmayacaktır. Fakat her şey bununla kalmayacaktır.

Tanrı'ya sadık kalanlar da takdir edilecek ve mucizevi bir şekilde ödüllendirileceklerdir. Yisrael'in yeniden doğuşu, tüm bir halkın tek bir günde, hem de nispeten sancısız bir şekilde doğuşu gibi olağanüstü olacaktır. Tanrı, Halkı'na yeniden hayat vermeye karar vermişse, başka türlüsü düşünülebilir mi zaten?

Böylelikle Yeruşalayim'e sadık kalmış, yüzyıllar boyu onun için yas tutmuş olanlar, onun tekrar canlanışına şahit olup neşeleneceklerdir. Berahalar onlara bollukla akarken, Tanrı'nın gazabını döktüğü düşmanları, eşi benzeri görülmemiş bir yenilgiyle karşılaşacaklardır. Bundan kurtulabilenler ise, Tanrı'nın Büyüklüğü'nü dünyanın en uç köşelerine kadar taşıyıp ilan edecekler; bu süreç içinde, uzun ve zorlu sürgün boyunca çeşitli yerlere dağılmış ve dönmeleri artık imkansız olarak addedilen Yahudiler de ülkelerine geri geleceklerdir.

Sonrasında hepsi gelip *Bet-Amikdaş*'ı kuracak ve artık

ebedi olacak olan bu Tapınak'ta, Tanrı'ya yönelik sadık ve adanmış hizmetlerini gerçekleştireceklerdir. Bu şekilde tarih amacına ulaşmış, Tanrı'ya bağlı kalanlar da ödüllendirilmiş olacaktır.

Aftarat Şabat Zahor

Bu Aftara, Zahor peraşasının okunduğu Şabat günlerinde okunur.

Vayomer Şemuel – *Şemuel I 15:1–34*

15

1 [Peygamber] Şemuel [ilk Yahudi kral] Şaul'a [şöyle] dedi: "Tanrı, seni kral olarak meshetmem için beni göndermişti [ve kazandığın zaferlerle, tüm söylediklerimin gerçekleştiğine tanık oldun. Bu yüzden] Şimdi, Tanrı'nı Sözleri'ni dinle [ve itaat et. Şimdiye kadarki sözlerim gibi, birazdan söyleyeceklerim de Tanrı'nın Sözleri'dir].

2 Toplulukların Efendisi şöyle dedi: Amalek'in, Mısır'dan çıkışı sırasında Yisrael'e yolda [pusu] kurarak yaptığı şeyi hatırımda tuttum.

3 Şimdi git ve Amalek'i vur. Ona ait olan her şeyi tamamen yok et ve ona acıma. Erkekten kadına, çocuktan bebeğe, sığırdan davara, deveden eşeğe kadar [hepsini] öldür [ki, kimse, hakkında "bu, Amalek'in hayvanıydı" diyecek bir hayvan bile bulamasın. Böylece Amalek'in zikrini yeryüzünden silme emrini yerine getirmiş olacaksın]."

4 Şaul halka [savaşa gelmeleri için] duyuru yaptı. Onları [doğrudan saymak yasak olduğu için] kuzular yoluyla [yani kendi sürüsünden birer kuzu alıp belirli bir toplama yerinde toplamalarını söyleyip, orada biriken kuzuları sayarak] saydı: 200.000 piyade ile [kraliyetin kendi kabilelerine ait olması gerektiği gerekçesiyle, Binyamin kabilesine mensup Şaul'a çok itaat etmeyen] Yeuda'dan [sadece] 10.000 kişi vardı.
5 Şaul, [ordusuyla birlikte] Amalek şehrine kadar geldi ve vadide savaştı.
6 [Bunun öncesinde] Şaul, Keni'ye [yani Yitro'nun ailesine mesaj göndererek] "Gidin, ayrılın – Amalek'in arasından inin ki [savaş kargaşasında ayrım yapmayarak] seni de onunla yok etmeyeyim" demişti. "Zira Mısır'dan çıkışlarında tüm Bene-Yisrael'e [önemli öğütler vererek] iyilikte bulunmuştun." Keni [ailesi] Amalek'in arasından ayrılınca,
7 Şaul, Amalek'i Havila'dan, Mısır'ın kıyısındaki Şur'a gelinceye kadar vurdu.
8 Amalek kralı Agag'ı sağ ele geçirdi; tüm halkı ise kılıçtan geçirip yok etti.
9 Şaul ve halk, Agag'a, [özellikle de] davar ve sığırın kaliteli olanlarına, besili sığır ve davara, tüm iyi olanlara acıyarak, onları yok etmeye yanaşmadılar. Sürünün küçümsenecek ve değersiz olanlarının tümünü ise yok ettiler.

10 Tanrı'nın şu Sözü Şemuel'e ulaştı:
11 " Şaul'u kral olarak atama kararımı tekrar gözden geçirdim; çünkü ardımdan [yürümekten] vazgeçti ve Sözlerim'i yerine getirmedi." Şemuel [Şaul'a] öfkelenmişti; [fakat yine de Şaul adına] gece boyunca Tanrı'ya yakardı.
12 Şemuel, Şaul'un karşısına çıkmak üzere sabah erken davrandı. Şemuel'e, " Şaul Karmel'e geldi ve kendisine [kamp kurup ganimetin paylaşılacağı] bir yer [ve bir *mizbeah*] kurdu; sonra çevreden dönüp geçti ve [*korban*lar yapmak üzere] Gilgal'a indi" diye anlatılmıştı.
13 [Gilgal'de] Şemuel Şaul'a geldi. Şaul ona "Tanrı seni mübarek kılsın!" dedi. "Tanrı'nın Sözü'nü yerine getirdim [ve bunun müjdesini veren sendin]".
14 Şemuel "Kulaklarımdaki bu davar sesi nedir öyleyse?" dedi. "Ya duyduğum sığır sesi? [Tüm bunlar Amalek'e mi ait?]"
15 Şaul "[Doğrudur;] Onları Amaleki'den getirdiler" dedi. "[Fakat yanlış bir şey yok; çünkü] Halk davar ve sığırın kalitelilerine kıyamadı[ysa bunun sebebi kişisel çıkar değil;] Tanrın *Aşem*'e *korban* yapmak içindir. Kalanları ise yok ettik."
16 Şemuel Şaul'a "Dur da sana, Tanrı'nın bana bu gece söylediklerini anlatayım" dedi. [Şaul] Ona "Konuş" dedi.

17 Şemuel "Kendi gözünde küçüksen [ve çok mütevazı biriysen bile] Yisrael kabilelerinin başı [seçilip], Tanrı da seni [bunu onaylarcasına] Yisrael üzerine kral olarak meshetmedi mi? ['Halk kıyamadı' diyorsun; ama gerçek bu değil. Sen kralsın ve halkı engelleme gücüne sahipsin. Ama yapmadığına göre tüm sorumluluk sana aittir!]
18 Seni bu yola [Bizzat] Tanrı gönderip sana 'Git ve günahkarları, Amalek'i yok et; onunla, [yanındaki halk] onları tüketene kadar savaş!' demedi mi?
19 Öyleyse neden [her şeyi tamamen yok etme konusunda] Tanrı'ya itaat etmedin de ganimete [üşüşen halka göz yummakla, sanki bizzat kendin] üşüşerek Tanrı'nın Gözü'nde kötü olanı yaptın?"
20 Şaul Şemuel'e [onun sözünü keserek] "Tanrı'ya elbette itaat ettim!" dedi. "Tanrı'nın beni gönderdiği yola gittim! Ve Amalek kralı Agag'ı [serbest bırakmış değilim ki! Onu buraya] getirdim [ve istediğim zaman öldürebilirim]! Amalek'i [ulus olarak ise zaten] yok etmiş bulunuyorum.
21 Ganimetten de davar ve sığırı, yok edilmesi gerekenin en iyilerini [ben değil] halk aldı; [ama bu da herhangi bir kişisel çıkar için değil] Gilgal'da Tanrın *Aşem*'e *korban* yapmak içindi!"
22 Şemuel "Tanrı'nın *Ola-korban*ları ve *Şelamim-korban*ları için Arzusu, Tanrı'ya itaat edilmesi [konu-

sundaki Arzusu] kadar mıdır ki?" dedi. "[Bil ki; O'nun Arzusu] Kaliteli *korban*dan [çok,] itaat; koçların içyağından [çok, söz] dinleme [konusundadır! Zira *korban*lar temelde itaatsizliğin affettirilmesi amaçlıdır. Siz hiç günah işlemeyin, *korban*lara da hiç gerek olmasın! Tanrı bunu tercih eder.]
23 Çünkü büyü günahı [nasıl Tanrı'ya değil de başka güçlere güvenme anlamına geliyorsa, tıpkı onun] gibidir isyan[; zira Tanrı'ya başkaldıran kişi de, O'na karşı başka güçlere güvenebileceği yanılgısına düşmüştür]; putperestlik suçu gibidir lafazanlık [çünkü her ikisi de bol yalan içerir]. Sen Tanrı'nın Sözü'nü reddettiğin için, Tanrı da seni krallıktan reddetti!"
24 Şaul Şemuel'e "Tanrı'nın Emri'ni ve [senin] sözlerini dikkate almayarak hata ettim" dedi. "Çünkü halktan çekindim ve onların sözünü dinledim.
25 Ama şimdi; [hatamı kabul ettiğime göre sen de] hatamı bağışla; benimle dön ve Tanrı'ya secde edeyim."
26 Şemuel Şaul'a "Seninle dönmeyeceğim!" dedi. "Çünkü [senle ilgili karar kesin olarak verildi:] Tanrı'nın Sözü'nü reddettin; Tanrı da seni Yisrael üzerine kral olmaktan reddetti."
27 Şemuel gitmek üzere döndü. [Bu sırada Şaul, Şemuel'in] Kaftanının eteğini sıkıca tuttu ve [kaftan] yırtıldı.

28 Şemuel ona "Tanrı bugün, Yisrael Krallığı'nı üzerinden [alıp] yırttı ve senden daha iyi bir akranına teslim etti" dedi.
29 "Ve Yisrael'in Ebediyeti [Tanrı] ne yalan söyler ne de fikrini değiştirir. Çünkü O bir insan değildir ki fikir değiştirsin [bu yüzden, *Teşuva* yapsan bile, krallığın artık başka birine devredildi. Bundan geri dönüş yok]."
30 "Hata işledim!" dedi [Şaul]. " Şimdi; lütfen beni [en azından] halkımın ileri gelenleri ve Yisrael karşısında onurlandır [ki beni hor görmesinler]. Benimle dön ve Tanrın *Aşem*'e secde edeyim."
31 [Şaul'un utanacağını anlayan] Şemuel, Şaul'un ardından [gitmek üzere] döndü. Şaul, Tanrı'ya secde etti.
32 Şemuel "Bana Amalek kralı Agag'ı getirin" dedi. "Agag zincirlerle bağlanmış halde ona gitti. "Gerçekten de ölümün acı tadı gelmiş çatmış" dedi Agag.
33 Şemuel "Kılıcın kadınları nasıl çocuklarından etmişse, annen de kadınlar arasında çocuksuz bırakılacak" dedi. Şemuel Agag'ı Gilgal'da Tanrı'nın Önünde [kılıçla] yardı.
34 Şemuel Rama'ya gitti. Şaul ise, Şaul Tepesi'ndeki evine çıktı.

******

Amalek ulusuna adını veren kişi, Esav'ın torunu olan Amalek idi. Babasından almış olduğu Bene-Yisrael nefretini ileri nesillere yayan kişi de oydu. Çıkış'tan sadece birkaç hafta geçmiş olmasına rağmen, Amalek, Bene-Yisrael'e karşı ilk sinsi saldırısını gerçekleştirmişti. Bu saldırının özünde sadece ve sadece nefret yatmaktaydı.

Zira Bene-Yisrael'in savaştığı tek ulus Amalekler olmamasına karşın, Amalekler diğer uluslardan farklıydı. Amalekler'in toprağı, diğer uluslarınki gibi Eretz-Yisrael'e dahil değildi. Bu sebeple, Amalekler'in Bene-Yisrael'den herhangi bir korkusunun da olmaması gerekirdi. Bu da saldırının sebebini, salt "nefret" olarak belirlemektedir.

Tanrı Bene-Yisrael'e, Amalek ile arasında daima bir savaş olacağını bildirmiştir. Bu savaşın sebebi, Amalek'in kendisinden çok, temsil ettiği kötü değerlerdir. Bu sebeple Tanrı, Bene-Yisrael'e bu olayı daima hatırlamasını ve Amalek ulusunu, yeryüzünden hatırasını silecek şekilde yok etmesini emretmiştir. Bu peraşa, her yıl, emrin "hatırlama" ile ilgili olan bölümünün yerine getirilmesi için okunur. Bunun için

seçilmiş zaman ise *Purim*'den önceki *Şabat*'tır. Çünkü Purim olaylarının kötü adamı Aman, Amalek ulusuna mensup bir kişiydi.

*Aftara*da kral Şaul'un, Amalekler'le yaptığı savaş sonrasında, Kral Agag'ı öldürmemesi sebebiyle, Peygamber Şemuel tarafından, krallığının artık geçerli olmayacağı konusunda sert bir dille bilgilendirilmesi anlatılır. Aman, Amalek Kralı Agag'ın soyundan gelmekteydi. Agag'ın karısı, Şaul kendisini affettikten sonra hamile kalmış ve doğan çocuğun soyundan gelen Aman yüzyıllar sonra Yahudi Ulusu'nun dünya üzerindeki varlığını yok etmenin eşiğine gelmiştir.

"Merhametli olduğunu bildiğimiz Tanrı, 'masum' insanların yok edilmesini nasıl olur da emreder?" şeklindeki bir soru da şu şekilde cevaplandırılabilir: Kral Şaul'un Agag karşısında gösterdiği merhamet, az kalsın, tüm Yahudi Ulusu'nun yok edilmesine yol açıyordu. Daha ileride, yine Esav'ın soyundan gelen Romalılar, atalarının üzerlerine aldıkları görevi yerine getirmeye çalışarak, Bene-Yisrael'i yok etmeye gayret ettiler. Bu kadar kan dökülmesine yol açan bir merhametin, amacına ne kadar ulaştığı tartışılır.

Aftarat Şabat Para

Bu Aftara, Para peraşasının okunduğu Şabat günlerinde okunur.

Bet Yisrael – *Yehezkel 36:16–36*

36

16 [Peygamber Yehezkel'in sözleri:] Tanrı'nın şu Sözü bana ulaştı:
17 İnsanoğlu! [Misal olarak Tanrı'nın karısına benzetilen] Yisrael Ailesi [mensupları], topraklarında otururken, tutumları ve yaptıklarıyla onu [= ülkelerini] *tame* hale getirmişlerdi [Oysa bu ülke kutsaldır; böyle bir durumu kaldırmaz ve üzerindekileri kusar]. Tutumları, Huzurum'da, *nida* konumundaki bir kadının *tuma* hali gibiydi [ve nasıl ki bir erkek, *nida* konumundaki eşinden, eşi gerekli arınma sürecini tamamlayana kadar uzak durursa, Ben de Yisrael Ailesi'nden, tutumunu düzeltene kadar uzak duruyorum].
18 Ülkede döktükleri kan ve burayı putlarıyla *tame* hale getirmeleri sebebiyle, hiddetimi üzerlerine boşalttım.
19 Onları ulusların içine dağıttım; ülkelere saçıldılar.

Tutumları ve yaptıklarına uygun şekilde yargıladım onları.
20 [Yisrael Ailesi, farklı gruplarının] Vardıkları uluslara geldiğinde, [bu ulusların] onlardan 'Tanrı'nın Halkı bunlar; O'nun Ülkesi'nden çıktılar' şeklinde bahsetmesi ile, Kutsal İsmim'in küçük düşmesine neden oldular [çünkü bu uluslar 'Demek Tanrı'nın, Kendi Ulusu'nu, hem de Kendi Ülkesi'nde düşmanlara karşı koruyacak kadar bile gücü yok; onların sürgüne çıkmasına göz yummak zorunda kaldı' diye düşünüyorlardı].
21 Yisrael Ailesi'nin, vardıkları ulusların içinde küçük düşmesine neden oldukları Kutsal İsmim [uğruna Yisrael'e] acıdım.
22 Bu yüzden; Yisrael Ailesi'ne söyle: Efendi *Aşem* şöyle dedi: [Sizi kurtaracağım; ama bilin ki bunu] Sizin uğrunuza değil, vardığınız ulusların içinde küçük düşmesine yol açtığınız Kutsal İsmim uğruna yapıyorum!
23 Ulusların içinde küçük düşmüş olan – onların arasında küçük düşmesine bizzat neden olduğunuz – Büyük İsmim'in kutsiyetini kanıtlayacağım. Böylece, uluslar, onların gözü önünde Kutsiyetim'i size yapacaklarımla kanıtladığımda – Efendi *Aşem*'in Sözü – Benim *Aşem* olduğumu kavrayacaklar. [Bu kanıt şöyle gerçekleşecek:]

24 Sizi uluslardan [tüm olasılık hesaplarını alt üst ederek, çekip] alacak, sizi tüm ülke-lerden toparlayacağım ve sizi kendi toprağınıza getireceğim [Böylece tüm uluslar eski düşüncelerinin yanlış olduğunu kabullenecekler ve bu kez 'Tanrı'nın her şeye rağmen Yisrael'i geri götürmeye gücü olduğuna göre, demek ki sürgünleri de O'nun güçsüzlüğünün değil, doğrudan İsteği'nin bir sonucuydu ve Yisrael bunu kendi günahları nedeniyle hak etmişti' diyecekler].
25 Üzerinize [ölüye temas nedeniyle *tame* olan bir kişinin arınması için *Para Aduma* ile yapılan törene benzer bir şekilde] saf su serpeceğim ve arınacaksınız. Tüm *tuma* durumlarınızdan ve putlarınızdan [kaynaklanan günahlarınızdan] arındıracağım sizi.
26 Size yeni bir kalp [=iyi eğilimler] verecek, aranıza yepyeni bir ruh [ve istek] tesis edeceğim. Vücudunuzdan taş [kadar sert ve inatçı] kalbi çıkaracak, size et [gibi yumuşak] bir kalp vereceğim.
27 [Peygamberliği sağlayan ve sürgün boyunca sizden uzak duran Kutsal] Ruhum'u da aranıza yerleştireceğim ve Hükümlerim'e uygun ilerlemeniz, Kanunlarım'ı gözetip uygulamanız için gerekeni yapacağım.
28 [Bu sayede] Atalarınız'a vermiş olduğum ülkede oturacaksınız. Siz [Bana inanıp emirlerimi uygulayarak] Benim Halkım olacaksınız; Ben de [size yardım

edip sizi koruyarak] size Tanrı olacağım.
29 Sizi her türlü *tuma* durumlarınızdan kurtaracağım. Buğdaya çağrıda bulunacak, [bereketli yağmurlar ve zararlara karşı özel bir korumayla] onu çoğaltacağım; size açlık vermeyeceğim.
30 Ulusların içinde bir daha açlık utancını taşımamanız için, ağacın meyvesiyle tarlanın ürününü arttıracağım. 31 [Size yönelik tüm bu iyiliklerim karşısında] Kötü tutumlarınızı ve yaptığınız iyi olmayan şeyleri hatırladığınızda, [geçmişteki] günahlarınız ve rezilliklerinizden kendi kendinizi mahkum edeceksiniz.
32 [Tüm bunları] Sizin uğrunuza yapıyor değilim!" – Efendi *Aşem*'in Sözü – "[Bu gerçek,] Tarafınızdan [iyice] bellensin! Tutumunuzdan dolayı utanın ve mahcup olun ey Yisrael Ailesi!"
33 Şöyle dedi Efendi *Aşem*: "O gün; [yani] sizi tüm günahlarınızdan arındıracağım, şehirlerinizi meskun hale getireceğim, yıkıntıların inşa edileceği,
34 çoraklaşmış toprak, [gelip] geçen herkesin gözünde ıssız kalmak yerine [tekrar] işleneceği [zaman],
35 ' Şu [eskiden] çoraklaşmış olan ülke, [şimdi] Eden bahçesi gibi olmuş; harabeye dönmüş, terk edilmiş ve yıkılmış şehirler [surlarla] sağlamlaştırılıp meskun hale gelmiş!' diyecekler.
36 Böylece, etrafınızda kalacak olan uluslar bilecekler

ki, Ben – *Aşem* – yıkıkları inşa ettim, çoraklaşmış [topraklara yeni bitkiler] diktim [Bu da İsmim'in kutsiyetinin uluslar içinde kanıtlanmasını tamamlayacak]. Ben *Aşem*'im – konuştum ve [Sözlerim'i] yerine getireceğim!"

******

Aftara "Üzerinize saf su serpeceğim ve arınacaksınız. Tüm tuma durumlarınızdan ve putlarınızdan arındıracağım sizi" sözlerini içerir. *Aftara*da, "*tuma*" ile simgelenen günah ve "saflık" ile simgelenen bağışlanma konularında başka ifadeler de vardır.

Ahlaki konularda seçim özgürlüğü, bir kişinin, yaşamını Tora'nın talep ettiği yüksek düzlemde yaşayabilmesi için birinci ve vazgeçilmez şarttır. Ancak diğer yandan, bir insanın hareketlerinde özgür olduğu konusundaki prensibe inanç, insanın ölümden kaçamayacağı ve doğanın güçleri tarafından empoze edilen üstünkörü sınırlamaların etkisinde olduğu gerçeğinin tehdidi altındadır.

Örneğin özgür seçimin varlığına yönelik inanç, bir insanın ölümüne tanık olma karşısında derin bir şekilde sarsılabilir. Öyle ya; eğer insanoğlu fiziksel güçlere

yenik düşüp ölüme tamamen teslim oluyorsa – eğer insan, diğer tüm organik varlıklar gibi, kendisine üstün gelen bu güce yenik düşüyorsa – o zaman fiziksel "yapmalısın" ile ahlaki "yapman gerekir"in yan yana yer almaları mümkün değildir. Bu durumda insanın özgür seçime sahip olduğuna dair inanç basit bir yanılsama haline gelecek, bunun bir sonucu olarak, tamamen seçim özgürlüğü ile Tanrısallığa ulaşmayı gerektiren Tanrısal ahlak kanunu da, insan için bir hayal haline gelecektir.

Bu sebeple, günah sadece ölümle değil, aynı zamanda "*tuma*" ile de bağlantılıdır. Bir günahkar arzularının peşinde koşarak, davranışlarının kontrolünü kaybetmiştir. Kendi manevi benliğine üstün gelen fiziksel tutkularının peşinde sürüklenip gitmiştir. Bu şekilde de yaşamının en önemli parçası olan maneviyat, ölüp gitmiştir.

Bu yüzden Tanrı bir insanın günahlarını affedip ona yeni bir kalp ve yeni bir ruh bahşettiği zaman, gerçekte onu bir "saflıkla" bezemektedir. Bu saflık, söz konusu insana kendi davranışları üzerinde tam bir hakimiyete sahip olma imkanı sağlar. Yaşayan [ve dolayısıyla "saf" olan] bir insan, kendi bedenini istediği gibi kullanır; vücudu onun istediği yönde kullanacağı bir araç

haline gelir. Artık o vücudunun kontrolünde değildir; vücudu onun kontrolündedir. Günahkarlıktan kurtulabilmiş bir kişi, tekrar saflık mertebesine ulaştığı zaman, tekrar "yaşayanlar"la aynı takıma katılmış – ve özgürlüğüne tekrar kavuşmuş olur.

Aftarat Şabat Ahodeş

Bu Aftara, Ahodeş peraşasının okunduğu Şabat günlerinde okunur.

Barişon – *Yehezkel 45:18 – 46:15*

45

18 [Peygamber Yehezkel'in sözleri:] Efendi *Aşem* şöyle dedi: İlk [ayda; yani Nisan ayında], ayın birinde kusursuz genç bir boğa alacak ve [III. *Bet-A*]*mikdaş*'ı paklayacaksın [zira Bene-Yisrael, geçmişte olduğu gibi, gelecekte de Nisan ayında sürgünden tamamen kurtulacak ve bunun ifadesi *Bet-Amikdaş*'ın kuruluşu olacaktır].
19 *Koen*, *Hatat-korban*ı'nın kanından [bir miktar] alacak ve binanın pervazına, *Mizbeah*'ın çatısının dört köşesine ve iç avlunun [kapı] pervazına sürecek.
20 Yedinci günde [de olmak üzere, bunu takip eden altı günün her birinde] böyle yap. Böylece [mutluluğundan dolayı] hata yapan ya da cahil olan [ve *Bet-Amikdaş*'ta girmemesi gereken bir yere giren bir kişi olursa, onun günahını, dolayısıyla da] tapınağı [hatadan] temizlemiş olacaksınız.

21 İlk [ayda], ayın on dördüncü günü sizin için *Pesah*[-*korban*ını getirme vakti] olacaktır. [Bu günün ardından] Yedi günlük bayram boyunca *matsa* yenecektir.
22 O gün [yani 14 Nisan'da], halkın lideri, hem kendi hem de ülkenin tüm halkı[nın günahlarını affettirmek] için [kendisine ait] bir boğayı *Hatat-korban*ı [şeklinde] hazırlayacak.
23 Bayramın yedi günü boyunca Tanrı Adına *Ola-korban*ı yapacak: Yedi günlük süreçteki her gün kusursuz yedi boğa ve yedi koç. Ayrıca her gün *Hatat-korban*ı olarak bir de teke.
24 [Bu *korban*ların yanında] *Minha* olarak, boğa başına bir *efa*, koç başına da bir *efa* [un] hazırlayacak, her *efa* [un] için de bir *in* yağ [kullanacak].
25 Yedinci [ayda; yani Tişri ayında] ayın on beşinci günündeki bayramda da, yedi gün boyunca, *Hatat-korban*ı, *Ola-korban*ı, *Minha* ve yağ açısından bunların aynısını hazırlayacaktır.

46

1 Efendi *Aşem* şöyle dedi: İç avlunun doğuya bakan kapısı altı iş günü boyunca kapalı olacak. *Şabat* günü açılacak ve Ay['ın ilk, yani *Roş Hodeş*] günü açılacak.
2 Lider dış taraftan kapının ayvanından geçerek girecek ve kapının pervazında duracak. *Koen*ler [liderin]

*Ola-korban*ı ile *Şelamim-korban*larını gerçekleştirecekler. [Sonra lider] Kapının eşiğinde eğilip çıkacak; fakat kapı akşama kadar kapatılmayacak.
3 [Çünkü] *Şabat* ve [*Roş*] *Hodeş*'lerde ülke halkı, Tanrı'nın Huzurunda bu kapının girişinde eğilecektir.
4 Liderin Tanrı Adına getireceği *Ola-korban*ı [şudur: Eğer] *Şabat* günü [ise] kusursuz altı kuzu ve kusursuz bir koç.
5 *Minha* olarak, koç için bir *efa* [un getirmelidir. Fakat] Kuzular için *Minha* olarak gönlünden ne koparsa [verebilir.] Her *efa* [un] için bir *in* yağ [kullanacak.
6 Ve eğer *Roş*] *Hodeş* günü [ise] kusursuz [iki, ama bulamıyorsa bir] genç boğa ile [yedi, ama bulamıyorsa] altı [ya da daha az sayıda] kuzu ile bir koç [getirmelidir; hepsi] kusursuz olmalıdırlar.
7 [Her] Boğa için bir *efa*, koç için de bir *efa* [unla] *Minha* yapacak; kuzular içinse gücünün yettiği miktarda. Her *efa* [un] için bir *in* yağ [kullanacak].
8 Lider [*Şabat* ve *Roş Hodeş*ler'de] geldiği zaman [doğudaki bu] kapının ayvanından geçerek girecek ve [yine oradan] geçerek çıkacak.
9 [*Bet-Amikdaş*'ta Tanrı'nın Huzurunda 'görünme'nin gerekli olduğu] Bayramlarda [yani *Pesah*, *Şavuot* ve *Sukot*'ta] ülke halkı Tanrı'nın Huzuru'na geldiğinde ise, eğilmek için kuzey kapısından giren, güney kapısından çıkacak, güney kapısından giren de kuzey kapısından çıkacaktır. [Yani kimse] Girdiği kapıya dönmeyecek, karşısındakinden çıkacaktır [bu sayede avluda iyice 'görünmüş' olacaktır.
10 'Görünme' gerekliliğinin olmadığı ve doğu kapısından girip çıkabildiği *Şabat* ve *Roş Hodeş* günlerinin aksine, bu bayramlarda] Lider de [halkın] arasındadır [zira bir liderin onuru, kalabalık toplulukla birlikte olmasında yatar]. Girdiklerinde [o da] girecek, çıktıklarında [hep birlikte] çıkacaklardır.
11 Kutlama günleri ve bayramlarda *Minha* [şöyle] olacak: Boğa için bir *efa*, koç için bir *efa* [un]; kuzular içinse gönlünden ne koparsa [verebilir]. Her *efa* [un] için bir *in* yağ [kullanılacak].
12 Eğer lider [normal günlerde] gönülden bir *korban* – Tanrı Adına gönülden bir *Ola-korban*ı ya da *Şelamim-korban*ı – yapacaksa, kendisine, doğuya bakan bir kapıyı açacak [ve o orada beklerken, görevli *Koen* onun adına] *Ola-korban*ını ve *Şelamim-korban*larını, Şabat günü yaptığı şekilde gerçekleştirecek; [bitince de] çıkacak ve [halk normal günlerde meşgalesi nedeniyle buraya eğilmeye gelmeyeceği için,] çıkışından sonra kapıyı kapayacak.
13 Tanrı Adına her gün kusursuz bir yaşında bir kuzuyu *Ola-korban*ı olarak hazırlayacaksın. Onu her sabah yapmalısın.
14 Onun yanında her sabah *Minha* olarak 1/6 *efa* [un]

ve unu yoğurmak için 1/3 *in* yağ hazırlayacaksın. Tanrı Adına devamlı bir *Minha* – ebedi bir hüküm.
15 Kuzuyu, *Minha*'yı ve yağı, düzenli bir *Ola-korban*ı olarak her sabah hazırlamalıdırlar.

******

Nisan ayının ilk günü, Yahudi Ulusu için tarihi bir gündü ve daima da öyle kalacaktır. Bu günde Bene-Yisrael, bir ulus olarak toplu halde ilk mitsvalarını almışlardır. Bu emir, Yeni Ay'ın kutsanması konusundaki mitsvadır. Bu uygulamanın çok köklü manevi ve ta-rihi önemi vardır. Bu emrin, *Hanuka* mucizesi öncesinde Suriye-Yunan Imparatorluğu işgali sırasında yasaklanan üç mitsvadan biri olduğu kayda değerdir. Yasaklanan diğer iki emir *Şabat* ve *Berit-Mila* idi. Dolayısıyla, Yisrael'in düşmanları, Yeni Ay'ın kutsanmasının, Yisrael'in bir Tora Ulusu olarak varoluşunda temel öneme sahip olduğunu anlamışlardı.

Otoriteler şu açıklamayı yaparlar: Tanrı, bu emri Bene-Yisrael'e vererek, onlara zamana karşı bir üstünlük bahşetmiştir. O andan itibaren, bayramlarla ilgili tüm dönencesiyle, takvim, sadece Yisrael'in Hahamları'nın Yeni Ay'ın başladığını ilan etmelerine bağlı olacaktı. Bu durum, zamanların, kanuni belgelerin tarihlerinin ve insanın günlük hayatında karşılaştığı zamana bağlı her şeyin hesaplanması konusunda kontrol sahibi olmakla sınırlı değildir. Bu ayrıca yenilenme konusundaki potansiyeli simgelemektedir. Yahudi Ulusu Ay'a benzetilir. Çünkü Ay'ın ışığı her ne kadar bazı zamanlarda azalırsa da, bazı zamanlarda da artar. Bu sebeple Ay, geçmiş olduğu gibi bir geleceğin de varolacağı konusundaki ümit ve güveni temsil eder. Bu canlılık, Yahudiler üzerindeki herhangi bir egemenlik ve hegemonyanın, sadece geçici bir şey olabileceğini garanti eder.

Yisrael bazı zamanlarda ta-rihin sayfalarından yok olma belirtileri gösterebilir – fakat Ay için de durum böyledir. Yine de Ay tekrar ışık yansıtmaya başlar – ve Yisrael, Tora sayesinde kendisinde varolan güce bağlı olarak Yeni Ay'ı kutsar. Buna benzer bir şekilde Yahudi Ulusu da kendi kuvvetini ve diriliğini sürekli olarak yeniler, tarihin "Yahudiler sahneden çoktan silinmiş olmalıydı" diyen kanunlarına karşı dimdik ayakta kalır ve bu şekilde kurtuluşla ilgili – daha büyük ve manevi bir dünya ile ilgili – kehanetlerin gerçekleşmesi konusunda kendisini bir araç haline getirebilme yeteneğini kanıtlamış olur.

Aftarat Pesah – I

Pesah'ın ilk günü bu aftara okunur

Baet Ai Amar *– Yeoşua 5:2-15 / 6:1 / 6:27*

5

2 [Bene-Yisrael, Yarden'in mucizevi bir şekilde ayrılan sularının arasından Erets-Yisrael'e girdikten sonra, bölge halkı onlardan korkmaya başlamıştı.] O zaman Tanrı, Yeoşua'ya "Kendine keskin bıçaklar hazırla ve dönüp Bene-Yisrael'i ikinci kez sünnet et" dedi.

3 [Bunun üzerine] Yeoşua kendisine keskin bıçaklar hazırladı ve Bene-Yisrael'i Aralot [=sünnet derileri] tepesinde sünnet etti.

4 Yeoşua'nın [halkı] sünnet etmesinin nedeni şuydu: Mısır'dan çıkan tüm halk – erkekler, tüm savaş erleri – Mısır'dan çıkış yolunda çölde ölmüşlerdi.

5 Çıkan tüm halk sünnetli olmasına karşın, Mısır'dan çıkış yolunda çölde doğan tüm halkı ise sünnet etmemişlerdi.

6 Zira Bene-Yisrael, Tanrı'nın Sözü'nü dinlememiş olan Mısır'dan çıkmış savaş erleri[nden oluşan] tüm ulus tamamen [ölene] kadar, kırk yıl boyunca çölde yürümüşlerdi. [O neslin erekleri, Kalev ve Yeoşua

haricinde tümüyle ölmüştü,] Çünkü Tanrı onlara, Ataları'na, bize vereceğine dair yemin etmiş olduğu Ülke'yi – süt ve bal akan Ülke'yi – göstermeyeceğine dair yemin etmiş, 7 yerlerine, onların çocuklarını yetiştirmişti. Yeoşua [işte] onları sünnet etti; çünkü yolda onları sünnet etmedikleri için, sünnetsizdiler.

8 Tüm ulusun sünnet edilmesi tamamlanınca, iyileşene kadar kampta yerlerinde kaldılar.

9 Tanrı, Yeoşua'ya, "Bugün, Mısır utancını üzerinizden kaldırdım" dedi [zira sünnetsiz olmak, Mısırlılar gibi olmak anlamına geliyordu ve bu Bene-Yisrael için bir utanç kaynağıydı]. O yere, bu güne kadar [bilinen ismiyle, "***Gala*** *– Örtüyü Kaldırmak; Üstünü Açmak*" kökünden] Gilgal adını verdi.

10 Bene-Yisrael Gilgal'de kamp kurdular. Ayın on dördünde, öğleden sonra, Yeriho düzlüklerinde *Pesah-korban*ını yaptılar.

11 *Pesah-korban*ının ertesi gününde [*omer* işlemini gerçekleştirdiler ve] tam olarak o gün, *matsa*lar ve kavrulmuş [tahıl taneleri halinde] Ülke'nin mahsulünden yediler.

12 Ülke'nin mahsulünden yedikleri [aynı] ertesi gün, *man* tükendi. Artık Bene-Yisrael için *man* kalmadı. O yıl Kenaan Ülkesi'nin ürününden yediler.

13 Yeoşua Yeriho'[civarın]dayken gözlerini kaldırdı ve gördü: Bir adam, elinde çekilmiş kılıcıyla karşısında

duruyordu. Yeoşua ona doğru gitti ve ona "Bizle misin, yoksa düşmanımızla mı?" diye sordu.
14 "Hayır [sizinleyim]" dedi [adam]. "Ben Tanrı'nın ordu kumandanıyım. Şimdi geldim".
Yeoşua yüz üstü yere kapanıp eğildi ve ona "Efendim, kuluna ne söylüyor?" diye sordu.
15 Tanrı'nın ordu kumandanı, Yeoşua'ya "Ayakkabılarını ayaklarından çıkar" dedi. "Çünkü üzerinde durmakta olduğun toprak kutsaldır". Yeoşua öyle yaptı.

6

1 Yeriho [kapısı her zaman, sürgü ve kilitlerle] kapalıydı ve [şimdi] Bene-Yisrael nedeniyle [daha da] kapatılmıştı; çıkan yoktu, giren yoktu.

27 Tanrı, Yeoşua'yla birlikteydi. [Yeriho zaferinden sonra, Yeoşua'nın] Namı tüm Ülke'de [yayılmıştı].

******

*Aftara*da anlatılan konu, *peraşa*nın konusuyla çarpıcı biçimde paraleldir. Her ikisinde de, halkın, yeni doğan nesillerini uzun bir süre boyunca sünnet edemedikleri bir dönem geçilmiştir ve buna bağlı olarak *Pesah-korban*ını gerçekleştirmeleri mümkün değildir. Yeoşua,

Tanrı'ya ve Antlaşması'na yönelik sadakatin muhteşem bir göstergesi olarak, tüm halkın sünnet olmasını sağlar. *Pesah-korban*ı getirildikten ve bayram kutlandıktan sonra, Yeoşua, Yeriho'nun fethine odaklanır. *Pesah-korban*ı ve *Berit-Mila* ile ilgili mitsvalar, Yahudi tarihinde yeni bir büyük aşamaya geçiş için gerekli liyakati bir kez daha sağlamıştır.

Çölde geçen yıllar süresince, yolculuğun acımasız şartları yeni sünnet olmuş bebekler için tehlike oluşturduğundan ve çöldeki hava koşulları tam olarak iyileşmeye olanak sağlamadığından, yeni nesil sünnet edilmemişti.

Paro'nun astrologları, Yahudiler'in çölde kanla karşılaşacağını söylemişlerdi. Bu yüzden Mısırlılar, Tanrı'nın onları yok etmek üzere çöle götürdüğünü söyleyerek Bene-Yisrael ile alay etmişlerdi. Şimdi, astrologların görmüş oldukları bu kanın, savaşta akan kan değil, *Berit-Mila* – yani Bene-Yisrael ile Tanrı arasındaki antlaşmanın sembolü – sonrasında akan kan olduğu ortaya çıkmıştır. Böylece, sünnet, onların üzerinden "Mısır'ın utancını [ya da başka bir çeviriyle 'alayını'] kaldırmıştır".

Aftarat Pesah – II

Diaspora'da Pesah'ın ikinci günü bu aftara okunur

Vayişlah Ameleh – *Melahim II 23:1-9 / 23:21-25*

23

1 [Günahkar krallardan Ahaz'ın *Sefer-Tora*lar'ı yaktığı dönemde, *Koen*ler, *Aron Aberit*'in yanında bulunan, Moşe Rabenu'nun yazmış olduğu *Sefer-Tora*'nın başına da aynı akıbetin gelmemesi için onu *Bet-Amikdaş*'ta gizli bir bölmeye saklamışlardı. Bir görüşe göre ise bu olay, Ahaz değil, onun torunu Menaşe zamanında gerçekleşmiştir. Her durumda, Yeuda kralı Yoşiyau zamanında, *Koen Gadol* Hilkiyau bu *Sefer Tora*'yı bulup açmış ve Devarim kitabındaki ihtar kısmında olduğunu görmüştü. Kral Yoşiyau bunu, kötüye işaret olarak kabul etmiş, kadın peygamber Hulda'ya danışarak Tanrı'dan bilgi istemiş, Hulda da Yeuda krallığında işlenen günahlar nedeniyle yıkımın yaklaştığını bildirmişti.
Bunun üzerine] Kral [Yoşiyau, adamlar] gönderip, Yeuda'nın ve Yeruşalayim'in tüm ileri gelenlerini yanında topladı.

2 Sonra kral, Tanrı'nın Evi'ne çıktı. Yeuda'nın tüm insanları, Yeruşalayim'in tüm sakinleri, *Koen*ler, peygamberler ve küçükten büyüğe tüm halk onunlaydı. [Kral] Tanrı'nın Evi'nde bulunmuş olan Antlaşma Kitabı'nın [=Devarim kitabındaki, Tanrı ile Bene-Yisrael arasındaki antlaşmanın şartlarını içeren ihtar kısmının] tüm sözlerini onların duyacağı şekilde okudu.
3 Kral, [kendisine ayrılmış olan] platformda durdu ve Tanrı'nın ardından yürümeye, Emirleri'ni, Tanıklıkları'nı ve Hükümleri'ni kalp ve ruh bütünlüğüyle gözetmeye ve bu kitapta yazılı olan tüm bu antlaşma şartlarını yerine getirmeye dair antlaşmayı Tanrı'nın Huzuru'nda mühürledi ve tüm halk bu antlaşmayı kabul etti.
4 Kral, *Koen Gadol* Hilkiyau'ya, ikinci derece [yetkili] *Koen*ler'e ve kapı sorumlularına, Baal, Aşera ve tüm gökyüzü topluluğu için yapılmış olan tüm eşyaları Tanrı'nın *Ehal*i'nden çıkarmalarını emretti. Onları Yeruşalayim dışında, Kidron ovasında yakıp, küllerini Bet-El'e taşıdı [zira kötü krallardan Yarovam o bölgede putlar için bir sunak kurmuştu ve dolayısıyla burada *tame* bir yer vardı].
5 Yeuda krallarının, Yeuda şehirlerindeki ve Yeruşalayim çevresindeki platformlarda [tütsü] yakmak üzere atamış olduğu [putperest] rahipleri ve Baal'a, güneşe, aya, takım yıldızlara ve bütün gökyüzü topluluğuna

[tütsü] yakanları kaldırdı.
6 Aşera'yı Tanrı'nın Evi'nden, Yeruşalayim'in dışına, Kidron Vadisi'ne çıkardı. Onu Kidron Vadisi'nde yaktı, küllere ufaladı ve [küçümseme duygusunu belirtircesine] külünü, halkın, [yaşadıkları zaman ona tapınan] üyelerinin mezarına attı.
7 Tanrı'nın Evi'ndeki, kadınların Aşera'ya kılıf ördükleri fuhuş odalarını yıktı [zira o dönemdeki yaygın putperest uygulamalardan biri de, tapınakta fuhuş yapmaktı].
8 Yeuda şehirlerinden, [putperestliğe hizmet etmiş olan] tüm *Koen*ler'i [*teşuva* yapmaları için Yeruşalayim'e] getirdi; Geva'dan Beer Şeva'ya kadar, bu *Koen*ler'in [tütsü] yaktıkları platformları [üzerlerine leşler vs. atarak, halkın gözünde de] *tame* yerler haline getirdi. [Şehir] Kapısındaki, şehrin valisi Yeoşua'nın kapısının girişinde, şehir kapısından [giren bir] kişinin solunda kalan platformları paramparça etti.
9 Fakat bu platformların *Koen*leri [*teşuva* yapmalarına karşın] artık [*korban*lar yapmak üzere] Tanrı'nın Yeruşalayim'deki *Mizbeah*ı'na çıkamayacaklardı. Sadece [günah işlememiş olan] kardeşlerinin arasında [kutsal nitelikli yiyecekleri ve onlara dahil olan, *Minha-korban*ları şeklinde getirilen] *matsa*ları yiyebileceklerdi.
21 Kral tüm halka emir vererek "Bu Antlaşma

Kitabı'nda yazılı olduğu şekilde, Tanrınız *Aşem* Adına *Pesah-korban*ı yapın" dedi.
22 Yisrael'i yargılayan [peygamber Şemuel gibi] yargıçların döneminden beri, tüm Yisrael kralları ve Yeuda krallarının günleri boyunca bu *Pesah-korban*ı gibisi gibi yapılmamıştı [herkesin saflık kurallarına uyduğu ve bu kadar kalabalık bir şekilde katıldığı bir *Pesah* olmamıştı].
23 Bu *Pesah-korban*ı, kral Yoşiyau'nun [krallığının] on sekizinci yılında, Yeruşalayim'de Tanrı Adına gerçekleştirildi.
24 Yoşiyau ayrıca, Tora'nın, *Koen* [*Gadol*] Hilkyau'nun Tanrı'nın Evi'nde bulmuş olduğu kitapta yazılı olan sözlerini yerine getirmek üzere, Yeuda şehirlerinde ve Yeruşalayim'de görülen *Ov* ve *Yideoni* [gereçlerini], *terafim*i [=geleceği görmekte kullanılan büyülü kuklaları], putları ve tüm iğrençlikleri ortadan kaldırdı.
25 Ondan önce, Tanrı'ya, Moşe'nin tüm Torası doğrultusunda tüm kalbiyle, tüm canıyla ve tüm varlığıyla dönen bir başka kral olmamıştı; ondan sonra da onun gibisi çıkmadı.

******

Bu *aftara*da anlatılan olaylar, I. *Bet-Amikdaş* çağının düşüş döneminde meydana gelmiştir. Yahudi ruhunun yenilenmesi için tüm ümidin artık kaybedilmiş

göründüğü, yaklaşmakta olan yıkımın artık dönüş noktasını geçmiş olduğu bir zamandı. Ve o zaman, *aftara*nın da "emsalsiz" olarak tanımladığı ilham veren bir dönüşüm gerçekleşmiştir.

Büyük ve *tsadik* kral Hizkiyau'nun oğlu Menaşe, asil babasının tam aksi bir kişiydi. Kral Menaşe Yahudi ulusundan Tanrı hizmetini söküp atmak ve onun yerine en menfur putperestlik uygulamalarını benimsetmek için büyük bir şevkle gayret eden bir putperestti. Uzun süreli krallığı boyunca bunu neredeyse başarmıştı ve oğlu Amon'dan sonra torunu Yoşiyau sekiz yaşındayken tahta çıktığında, eğitimi putperest görevliler tarafından o kadar titizlikle kontrol atında tutuluyordu ki, Yahudiler'in bir Torası olduğunun farkında bile değildi! Daha sonra, *Koen Gadol* Hilkiyau, günahkar kralların hışmından korunmak amacıyla *Bet-Amikdaş*'taki gizli yerlerden birinde saklanmış olan, bizzat Moşe'nin yazmış olduğu *Sefer-Tora*'yı buldu. O sırada yirmi altı yaşında olan kral bunu görmek istedi. *Sefer-Tora* huzurunda okunduktan sonra Yoşiyau köklü bir manevi değişim geçirdi. *Teşuva* yaptı ve tüm halkı da yanına aldı. Putlarını ve rahiplerini kaldırdı, düzeyi çok düşmüş olan halka taze ve bütün bir ruh üfledi. Tora'ya dönüşünün doruk noktası, Yeruşalayim'de gerçekleştirilen *Pesah-korban*ı

eşliğinde neşe ve samimiyetle kutlanan *Pesah* bayramıydı.

*Pesah-korban*ına bağlı olan içeriğinin dışında, *aftara*nın yılın bu dönemi için uygun olan bir başka mesajı daha vardır. Hem Mısır'da kutlanan ilk *Pesah*, hem de Yoşiyau döneminde kutlanan *Pesah*, yenilenmeyi işaretler. Moşe'nin döneminde Yisrael bir ulus haline gelmişti. Yoşiyau'nun döneminde Yisrael'in ulusal ruhu yenilenmiştir. Ve bu bir kere olmuşsa, yaklaşmakta olan Son Kurtuluş'ta da elbette bir kez daha gerçekleşecektir.

Aftarat Şabat Hol Amoed Pesah

Hol Amoed Pesah'a rastlayan Şabat gününde bu aftara okunur.

***Ayeta Alay** – Yehezkel 37:1-14*

37

1 [Peygamber Yehezkel'in sözleri:] Tanrı'nın [beni, anlatacağım şeyleri yapmaya zorlayan] Eli üzerimdeydi: Beni [bulunduğum yerden] Tanrı'nın Ruhu [=isteği] ile çıkardı ve vadiye yerleştirdi. [Vadi] Kemik doluydu.
2 [Kemiklerin durumunu görebilmem için] Beni onların çevresinden dolaştırdı [içlerinden geçirmedi; çünkü ben bir *Koen*'im. Kemikler] Vadinin yüzeyi boyunca çok fazlaydı ve son derece kuruydu [üzerlerinde kas ya da sinir gibi herhangi bir şey yoktu].
3 [Tanrı] Bana, "İnsanoğlu" dedi, "[sence] bu kemikler canlanabilir mi?"
"Sen bilirsin, Efendi *Aşem*" diye cevap verdim.
4 Bana, "Bu kemiklerin üzerinde peygamberlik et" dedi. "Onlara söyle:
"Kuru kemikler! Tanrı'nın Sözü'nü dinleyin!
5 Efendi *Aşem*, bu kuru kemiklere şöyle diyor: İşte Ben, size ruh getiriyorum. Canlanacaksınız.
6 [Önce] Üzerinize sinirler yerleştireceğim. [Sonra] Üzerinize kas çıkaracağım. Üstünüzü deriyle kaplayacağım. Ve içinize ruh yerleştireceğim. [Böylece] Yaşayacaksınız ve Benim *Aşem* [ve her şeye kadir] olduğumu bileceksiniz."
7 Emir aldığım şekilde peygamberlik ettim. Peygamberlik ettiğim sırada bir ses oluştu. [Kemiklerin birbirine çarpışından] bir gürültü [koptu] ve kemikler, her kemik [ait olduğu diğer bir] kemiğe [birleşecek şekilde birbirine] yaklaştı.
8 Gördüm: Üzerlerine sinirler ve kas çıktı, üstten deri kaplandı. Ama [henüz, oluşan bedenlerin] içinde ruh yoktu.
9 [Tanrı] Bana, "Ruh için peygamberlik et" dedi. "Peygamberlik et ey insanoğlu ve ruha söyle: "Efendi *Aşem* şöyle diyor: [Dağılmış olduğun] Dört yönden [geri] gel ey ruh. Ve bu öldürülmüş olanlara [kendini] üfle ve canlansınlar."
10 [Tanrı'nın] Bana emretmiş olduğu şekilde peygamberlik ettim ve [kemiklerin] içlerine ruh geldi ve canlandılar. Ayakları üstüne kalktılar; çok – çok büyük bir kalabalık [oluştu].
11 [Tanrı] Bana "İnsanoğlu" dedi. "Bu kemikler tüm Yisrael Ailesi'[için birer simge]dir. [Sürgünde ölenler, kendileri hakkında] 'Kemiklerimiz kurudu.

Ümidimiz kayboldu. Hükmümüz kesilmiş!' diyorlar.
12 Bu yüzden, peygamberlik et ve onlara söyle: "Efendi *Aşem* şöyle diyor: İşte Ben mezarlarınızı açıyorum. Sizi mezarlarınızdan kaldıracağım Halkım, ve sizi Yisrael'in toprağına getireceğim [dolayısıyla ümidinizi kesmeyin].
13 Mezarlarınızı açtığımda ve sizi mezarlarınızdan kaldırdığımda Halkım, Benim *Aşem* olduğumu [ve Sözüm'e güvenilebileceğini] bileceksiniz.
14 Ruhum'u içinize yerleştireceğim ve yaşayacaksınız. Sizi toprağınızın üzerinde huzurla oturtacağım [bir daha sürgüne çıkmayacaksınız] ve bileceksiniz ki Ben *Aşem*'im – konuştum ve yaptım" – Tanrı'nın Sözü.

******

Bu *aftara*, peygamber Yehezkel'in, bir vadide cansız şekilde yatan "kuru kemikleri" canlandırmasını anlatmaktadır. *Talmud*'da (*Sanedrin* 92b), tüm bu anlatılanların, Yehezkel'e peygamberlere özgü bir vizyonla gösterilen bir benzetme olduğuna dair bir görüş olmasına karşın, *Talmud* ve birçok *Midraş*'ta daha çok taraftarı olan temel görüş, burada anlatılan mucizenin gerçekten de meydana geldiği yönündedir. Otoriteler bu *aftara*nın neden *Pesah*'ın içine rastlayan *Şabat* günü okunduğuna dair çeşitli görüşler öne sürerler:

- *Midraş*'a göre, Burada bahsedilen kemikler, Mısır esaretinin süresini yanlış hesaplayarak, sahte bir kurtarıcının liderliği altında Mısır'ı erkenden terk eden, Efrayim kabilesine mensup 200.000 kişinin kemikleridir. Bunlar, Tanrı'nın koruması olmadan geldikleri Pelişti topraklarında öldürülmüşlerdi. Sonuç olarak onların tekrar canlanması, *Pesah*'ta gerçekleşen Mısır çıkışının da tamamlanması anlamına geliyordu (Raşi).

- "***Tehiyat Ametim*** – *Ölülerin Dirilişi*"nin *Pesah*'ta meydana geleceğine dair bir gelenek vardır. Dolayısıyla aynı mucizenin bu şekilde kısmen erken meydana gelmesini anlatan bu bölümü bu bayramda okumak uygundur (Rav Ay Gaon).

- Tanrı'nın Yehezkel aracılığıyla gerçekleştirdiği bu mucizenin amacı, I. *Bet-Amikdaş*'ın yıkılışının ardından acı bir sürgün yaşayan Bene-Yisrael'e güç katmak ve onları cesaretlendirmekti. Kuru kemiklerin canlanışını gördüklerinde, halk da gelecekteki kurtuluştan ve "yeni yaşam"dan ümitlerini kesmemeleri gerektiği mesajını alacaklardı (*Kuzari*).

Aftarat Pesah – VII

Pesah'ın yedinci günü bu aftara okunur

Vaydaber David – *Şemuel II 22:1-51*

22

1 David, Tanrı'nın onu tüm düşmanlarının avucundan, ve [özellikle] Şaul'un avucundan [tamamen] kurtardığı gün, Tanrı Adına bu şarkının sözlerini söyledi:
2 Ve [şöyle] dedi: *Aşem*, Kayam, Hisarım ve Benim Kurtarıcım;
3 İçine sığındığım Kayam'dır Tanrı, Kalkanım, Kurtuluş Boynuzum [=Gücüm], Kalem, Sığınağım, Kurtarıcım. Beni zorbalıktan kurtarırsın.
4 Tanrı'ya "Methedilen" [diye] seslenirim; ve düşmanımdan kurtarılırım.
5 Çünkü ölüm dalgaları beni sardı, imansızların selleri beni korkuttu,
6 mezar sancıları beni kuşattı, ölüm tuzakları karşıladı beni.
7 Sıkıntıdayken *Aşem*'e seslendim ve Tanrım'ı çağırdım. Meskeni'nden duydu sesimi, yakarım Kulakları'na [ulaştı].

8 Yer sarsılıp gümbürdedi. Göklerin temelleri sallandı. [Tanrı] Öfkelendiğinde sarsıldılar.
9 Burnu'ndan duman yükseldi, Ağzı'ndan tüketen bir ateş [çıktı], korlar O'ndan [çıkıp] alevlendi.
10 Gökleri eğip indi; Ayakları'nın altında [karanlık ve yoğun bir] sisle.
11 Bir *Keruv*a binip uçtu; rüzgarın kanatları üzerinde görüldü.
12 Çevresindeki karanlığı çardaklar haline getirdi – su kütlelerini, göklerin bulutlarını.
13 Önündeki parıltıdan, ateş korları alevleniyordu.
14 Göklerden gürledi Tanrı, Sesi'ni yükseltti Yüce [Yaratıcı].
15 Oklar gönderip onları dağıttı; şimşek [çaktırdı] ve onları allak bullak etti.
16 Denizin yatağı görüldü, yeryüzünün temelleri açığa çıktı, *Aşem*, Burnu'nun nefesinin rüzgarıyla [sertçe] çıkıştığında.
17 Göklerden [yardımını] gönderip beni aldı, azgın sulardan çekip çıkardı.
18 Güçlü düşmanımdan kurtardı beni; ve benden nefret edenlerden – çünkü benden kuvvetliydiler.
19 Felaket günümde karşıma çıkmışlardı; ama *Aşem*, benim dayanağım oldu.
20 Beni [sıkıntıdan kurtarıp] geniş alana çıkardı. Beni kurtardı, çünkü beni arzulamıştı.

21 Tanrı beni, dürüstlüğüme göre ödüllendirdi; bana ellerimin temizliğine göre karşılık verdi.
22 Zira *Aşem*'in yollarını gözetmiş, Tanrım'dan [ayrılarak] kötülük etmemiştim.
23 Çünkü tüm Kanunları [sürekli] karşımdadır; ve Hükümleri – [bir tanesinden bile] ayrılmam.
24 O'na karşı samimiydim ve günahıma karşı kendimi korudum.
25 Tanrı bana dürüstlüğüm doğrultusunda karşılık verdi; Gözleri'nin önündeki te-mizliğime göre.
26 Sadığa sadıkça, samimi kişiye samimice davranırsın.
27 Temize karşı te-mizsin ; ama dalavereciye karşı da kurnazlık edersin.
28 Zavallı halkı kurtarırsın. Gözlerin, [onları] alçaltmak üzere kibirlilerin üzerindedir.
29 Çünkü Sensin kandilim *Aşem*. *Aşem* karanlığımı aydınlatır.
30 Zira Senin sayende bir bölüğü ezerim; Tanrım sayesinde sur aşarım.
31 Tanrı – Yolu mükemmeldir; *Aşem*'in Sözü [kusursuzca parlatılmış bir gümüş gibi] pürüzsüzdür. Kendisine sığınan herkese kalkandır.
32 *Aşem* dışında kim Tanrıdır? Tanrımız haricinde kim [daima yaslanılabilecek bir] Kaya'dır?
33 Beni güçle donatan Tanrı; beni yolumda kusursuzca sıçrattı [ve hiçbir engele takılmadım].

34 Ayaklarımı dişi geyik [ayakları] gibi [hafif ve hızlı] hale getirdi; beni yüksek konumumda dimdik tuttu.
35 Ellerimi savaş için eğitti; [bu sayede] kollarım, pirinç bir yayı [bile] gerebilir [hale geldi].
36 Bana kurtuluş kalkanını verdin; bana tenezzülün beni büyük yaptı.
37 Adımımı altımda genişlettin; ayak bileklerim burkulmadı.
38 Düşmanlarımı kovalayıp yok ettim; onları tüketmeden geri dönmedim.
39 Onları tükettim ve kalkamayacakları şekilde ezdim; ayaklarımın altında düştüler.
40 Beni savaş için kuvvetle donattın. Karşıtlarıma altımda diz çöktürttün.
41 Düşmanlarımın [kaçıp] bana enselerini dönmelerini sağladın; benden nefret edenleri kesip attın.
42 [Kendilerini kurtarmaları için başkalarına] Başvurdular; ama kurtaran olmadı. Tanrı'ya [başvurdular]; ama onlara cevap vermedi.
43 Onları yerin tozu gibi un ufak ettim; sokakların çamuru gibi ufaladım, çiğnedim.
44 Beni halkımın didişmelerinden kurtardın; ulusların başı [olmam için] beni korudun. Tanımadığım halk[-lar bile] bana kulluk ediyor[lar].
45 Yabancılar bana dalkavukluk ediyor; kulakları [beni] duyduğu [anda] bana itaat ediyorlar.

46 Yabancılar yıpranıyorlar ve kendilerini kapattıkları yerlerden sendeleyerek [çıkıyorlar].
47 *Aşem* yaşıyor; Kayam Mübarek'tir. Yücelsin kurtuluşumun Kayası Tanrı!
48 Bana intikamlar bahşeden Tanrı! Ulusları altıma indiren,
49 beni düşmanlarım[ın arasın]dan [selametle] çıkaran ve karşıtlarıma üstün kılan! Zorba kişiden kurtarırsın beni.
50 Bunun için, Sana uluslar içinde şükranlarımı sunacak, İsmin'e şarkı söyleyeceğim.
51 [Seçmiş olduğu] Kralının kurtuluşları için bir Kule [olan], meshedilmişine şefkat gösteren – David'e ve ebediyen [onun] soyuna.

******

Tanrı, David'i hayatı boyunca onu kesintisiz olarak takip eden komplo ve tehlikelerden kurtarmıştı. *Aftara*, David'in, bu ömür boyu süren şefkat ve kurtuluş için Tanrı'ya yönelik şükran duygularını ifade ettiği şarkısıdır. Bu açıdan *aftara*, Deniz'in yarılmasının ardından Moşe ve Bene-Yisrael'in söylemiş oldukları şarkı için uygun bir tamamlayıcıdır.

Yaygın olarak " ***Şirat David*** – *David'in Şarkısı*" olarak

bilinen bu *aftara*, *Tanah*'ta iki kez kaydedilme özelliğine sahip ender bölümlerdendir. Şarkı bir kez [buradaki gibi] Şemuel II *Perek* 22'de, ikinci kez de Teilim *Perek* 18'de yer almaktadır.

Abravanel, Şemuel kitabına yapmış olduğu açıklamalarda, David'in bu şarkıyı gençlik yıllarında, halen sorunlar ve talihsizliklere sıkıca dolanmış olduğu dönemde yazmış olduğuna dair görüş belirtir. David bu şarkıyı, hayatında meydana gelebilecek her türlü felakete işaret edecek, her şeyi içeren bir ilahi olarak yazmıştır. Yaşamı boyunca, David bu ilahiyi sürekli yanında tutmuş, kişisel kurtuluş yaşamış olduğu her vesilede söylemiştir.

Şarkının orijinal versiyonu *aftara*da okuduğumuz, Şemuel kitabındaki şeklidir. Teilim kitabındaki versiyon, David'in, yaşlılık döneminde bazı rötuşlar yapmış olduğu son halidir ve orijinal versiyona göre hafif farklar içerir. Yapmış olduğu ince değişiklikler sonucunda şarkının son hali, kişisel zafer için söylenmiş muzaffe-rane bir şarkı olmaktan çıkmıştır. Onun yerine David, kişisel duygularını Bene-Yisrael'e, sıkıntı zamanlarında bir dua ve teselli aracı olarak hediye etmiştir. Hem yapayalnız halde düşünceye dalan, hem Yaratıcısı ile özel bir ilişki arayan, hem de kederli içini ateşli bir dua

şeklinde Tanrı'nın önünde dökmek isteyen kişiler, şarkının içinde, duygularının derinliklerini ifade edecek kusursuz sözcükleri bulabilirler.

Aftarat Pesah – VIII

Diaspora'da Pesah'ın sekizinci günü bu aftara okunur

Od Ayom – *Yeşayau 10:32 – 12:6*

10

32 [Peygamber Yeşayau'nun sözleri: Asur kralı Sanheriv] Bugün, [Yeruşalayim'i karşıdan gören] Nov'da duracak, [onu gördüğünde,] Tsiyon kızının dağına, Yeruşalayim tepesine elini [küçümsercesine] sallayacak.
33 [Ama] İşte; Toplulukların Efendisi *Aşem*, [onun] dallarını büyük bir baltayla biçecek; uzun boylular budanacak, yüksek olanlar alçalacak.
34 Ormanın sık çalıları demir [balta] ile kesilecek ve [dayanıklılıkları ile tanınan] Lübnan [ağaçları], güçlü[nün eli] ile düşecek.

11

1 [Tüm bunlar sizi şaşırtmasın. İleride bundan daha da inanılmaz şeyler gerçekleşecek:] Yişay'ın kütüğünden bir dal çıkacak, köklerinden bir sürgün türeyecek.
2 Üzerine Tanrı'nın Ruhu çökecek – bilgelik ve anlayış ruhu, tasarı ve kudret ruhu, Tanrı'yı bilme ve

[O'ndan] çekinme ruhu.
3 Tanrı'dan çekinme duygusuyla [buram buram] kokacak. Gözlerinin gördüğüne göre yargılamayacak, kulaklarının duyduğuna göre karar vermeyecek.
4 Düşkünleri adaletle yargılayacak, yeryüzünün müte-vazıları hakkında dürüstlükle karar verecek. Yere ağzının sopasıyla vuracak, dudaklarının rüzgarıyla kötüyü öldürecek.
5 Belinin kuşağı adalet olacak; sadakat olacak belinin kuşağı.
6 Kurt kuzuyla yaşayacak; leopar oğlakla [yan yana] çökecek; genç aslan semiz hayvanla birlikte [duracak] ve küçük [bir çocuk] güdecek onları.
7 İnek ve ayı [yan yana] otlayacak, yavruları birlikte çökecekler. Ve aslan, sığır gibi saman yiyecek.
8 Emzikteki bebek engerek deliğinin yanı başında eğlenecek, sütten kesilmiş çocuk, elini zehirli yılanın kovuğuna uzatacak.
9 Kutsal Dağım'ın tümünde, zarar vermeyecekler ve yok etmeyecekler; zira yeryüzü, suyun denizi örttüğü gibi Tanrı bilgisi ile dolacak.
10 O gün, Yişay'ın kökü, halkların üzerinde bir sancak olacak. Uluslar onu arayacaklar; dinlendiği yer şerefli olacak.
11 O gün, Efendi, Halkı'nın geriye kalan artıklarını Asur'dan, Mısır'dan, Patros'tan, Kuş'tan, Elam'dan,

Şinar'dan, Hamat'tan ve denizin adalarından toplamak üzere Eli'ni ikinci bir kez [uzatacak].
12 Uluslar için bir sancak taşıyacak, Yisrael'in uzaklaştırılmışlarını toplayacak, Yeuda'nın dağılmışlarını yeryüzünün dört köşesinden bir araya getirecek.
13 Efrayim'in kıskançlığı ayrılacak ve Yeuda'nın hasımları kesilip atılacak. Efrayim Yeuda'yı kıskanmayacak, Yeuda da Efrayim'i taciz etmeyecek.
14 [Tüm Yisrael] Omuz omuza, batıya, Peliştiler'[in bölgesin]e uçacaklar; doğu insanlarını birlikte yağmalayacaklar. Edom ve Moav [halklarına] ellerini uzatacaklar, Amon mensuplarına boyun eğdirecekler.
15 Tanrı, [Mısır'daki sürgünlerin kolayca dönmeleri için] Mısır denizinin dilini tamamen kurutacak, rüzgarının kuvvetiyle Eli'ni nehrin [=Fırat nehrinin] üzerinde sallayacak ve onu yedi kola [ayrılacak şekilde] vuracak, [insanların, oradan geçerken] ayakkabılarla basmalarını sağlayacak.
16 Halkı'nın Asur'dan geriye kalan artığı için, tıpkı Mısır Ülkesi'nden çıktığı gün Yisrael için olduğu gibi bir yol olacak.

12

1 O gün diyeceksin: "Sana şükran sunayım ey Aşem; [zira] Bana öfkelenmiştin [ama yine de] öfken yatıştı ve beni teselli ettin.

2 İşte; Tanrı, kurtuluşumdur. [O'na] Güveneceğim ve korkmayacağım. Çünkü kuvvetim ve övgümdür Tanrı – *Aşem* – ve bana kurtuluş oldu."
3 Kurtuluş pınarlarından neşeyle su çekeceksiniz.
4 O gün "Tanrı'ya şükredin; İsmi ile seslenin. Yaptıklarını halklar içinde bildirin; çünkü İsmi Yüce'dir" diyeceksiniz,
5 "Tanrı'ya şarkı söyleyin; çünkü büyüklük yaptı. Bu yeryüzünün tümünde biliniyor".
6 Coş ve [neşeyle] şarkı söyle ey Tsiyon sakini! Çünkü Yisrael'in Kutsalı, senin içinde [yaptıklarıyla göstermiştir ki,] büyüktür!

******

Yisrael'in ilk kurtuluşunu işaretleyen bayramın kapanışı için, yine *Pesah*'ta meydana gelmiş olan bir başka büyük kurtuluşa dair lirik göndermeler içeren, ayrıca *Maşiah*'ın gelişi ile gerçekleşecek olan son kurtuluşu da müjdeleyen bir *aftara* seçilmiştir.

Aftara, savaşlardan sürekli muzaffer çıkan ve öncelikli hedefi Yeruşalayim'e doğru ilerlerken Erets-Yisrael'i hızla ele geçiren mağrur Asur kralı Sanheriv'in küstah böbürlenişi ile başlamaktadır. Fakat zafer yerine, bu arsız fatih ve tüm ordusu, bir gecede Tanrı'nın bir meleği tarafından bozguna uğratılmıştı.

Bu iki pasuktan sonra, *Tanah*'ın, Tarihin Sonu ile ilgili olarak içerdiği belki de en heyecan verici kehanet başlamaktadır. Sürgünün tahribatı David hanedanının büyük kısmını yok edecek olmasına karşın, "*Yişay'ın kütüğü*" yine de kalacak ve ondan, görkemli atalarına layık bir lider filizlenecektir. Bu lider bir kez daha Yahudi kutsiyetinin ruh ve bilgeliğini yansıtacaktır. Tarih, barışın hüküm süreceği, ölümcül düşmanların bir arada yaşayıp, avcıların zayıf ve savunmasızları taciz etmeyecekleri yeni bir çağa girecektir. Tanrı, Çocukları'nı dünyanın uzak uçlarından toplayacaktır. Bir zamanlar birbirlerine karşı düşmanca tavır içinde olan Yeuda ve Efrayim kabileleri, kardeşlik ilkesi ile tekrar birleşecekler ve Erets-Yisrael'i, kendilerini ülkelerinden eden düşmanlarından geri alacaklardır.

Son olarak, sürgünden dönen Yahudiler, tarihin altında yatan gerçek amacı kavrayacaklardır. Sadece kurtuluş ve bereket için değil, sürgünün sıkıntıları için bile şükran duyguları taşıyacaklardır; zira çekilen acıların, kurtuluş ve manevi zafer saadetine giden olaylar zincirinin bir parçası olduğunu anlayacaklardır.

Ekler

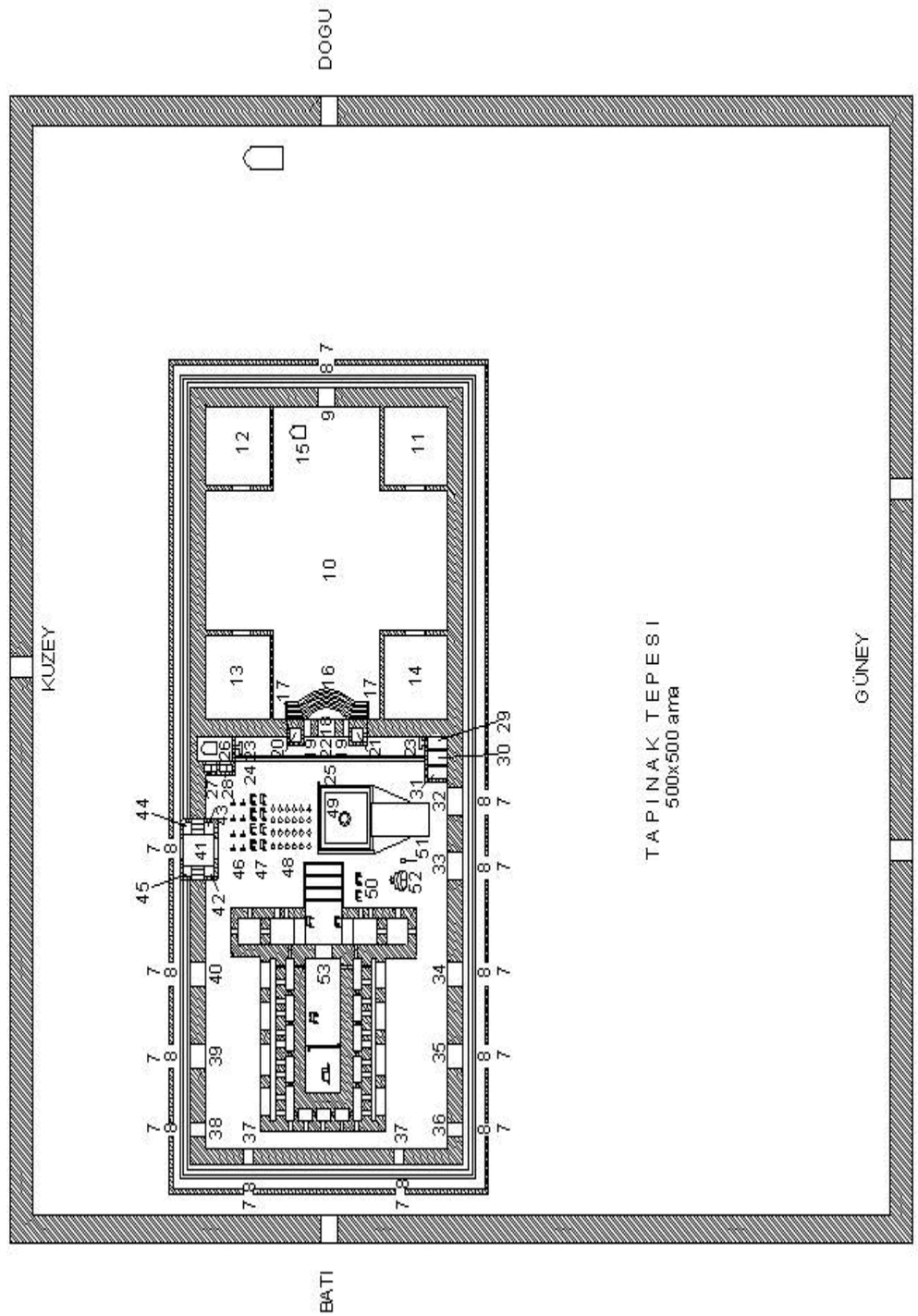

TAPINAK TEPESİ (AR ABAYİT)

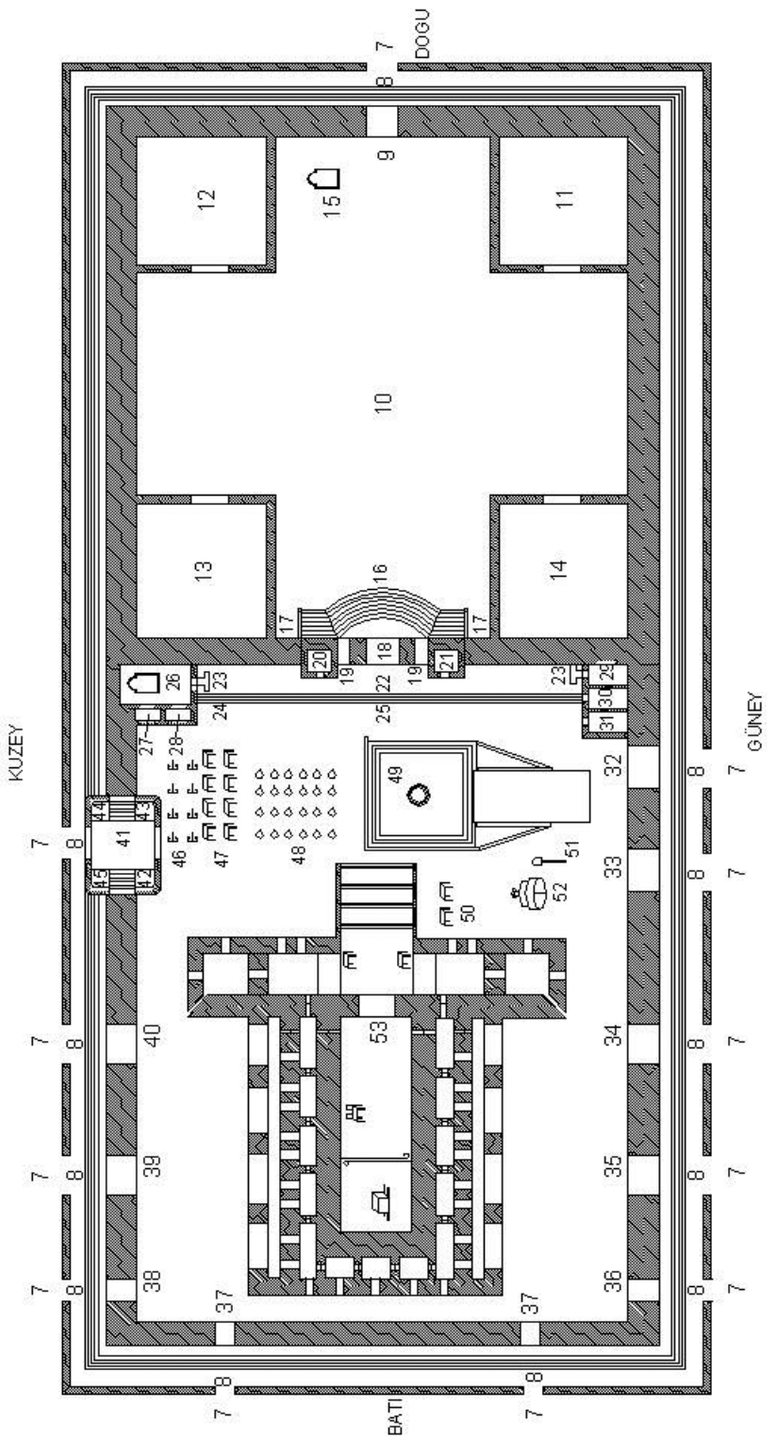

BET AMİKDA Ş

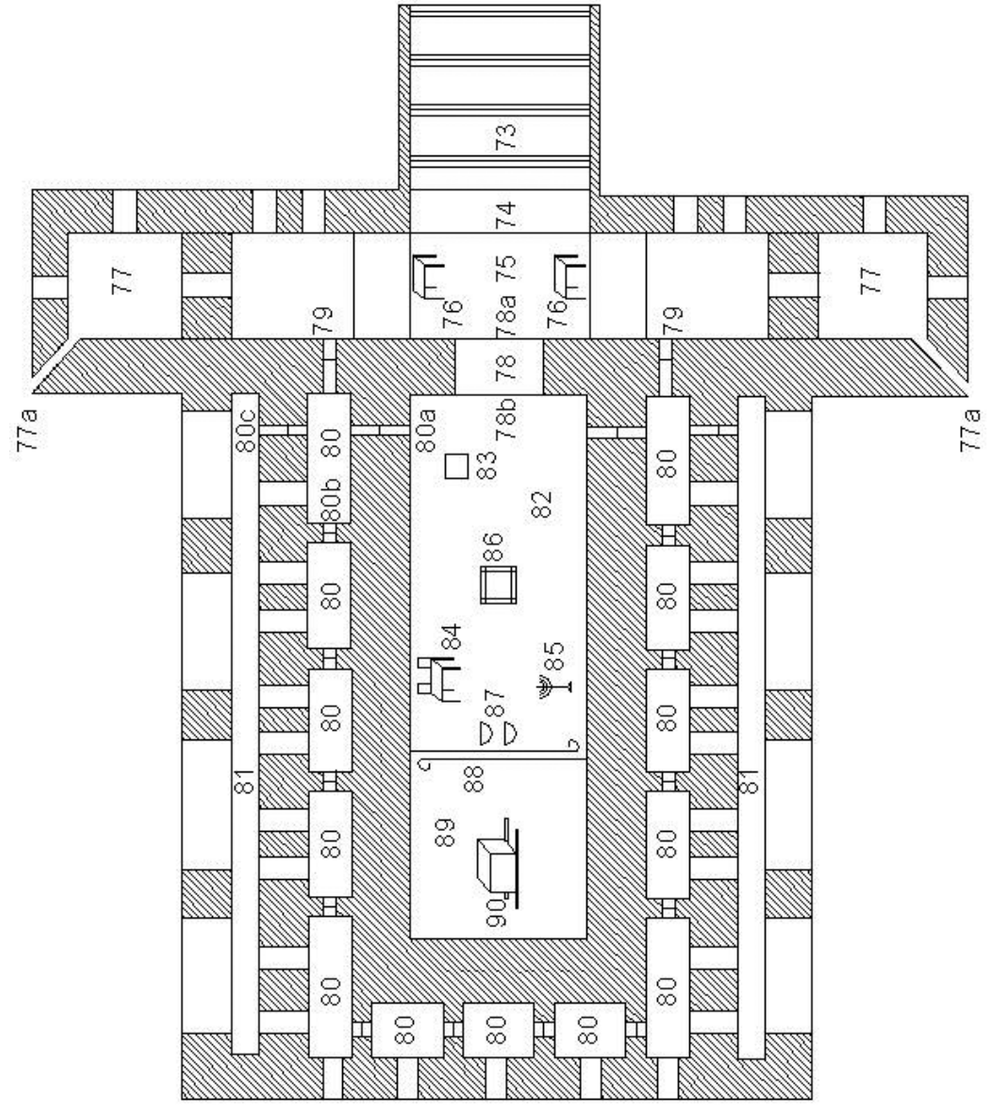

MERKEZ BİNA

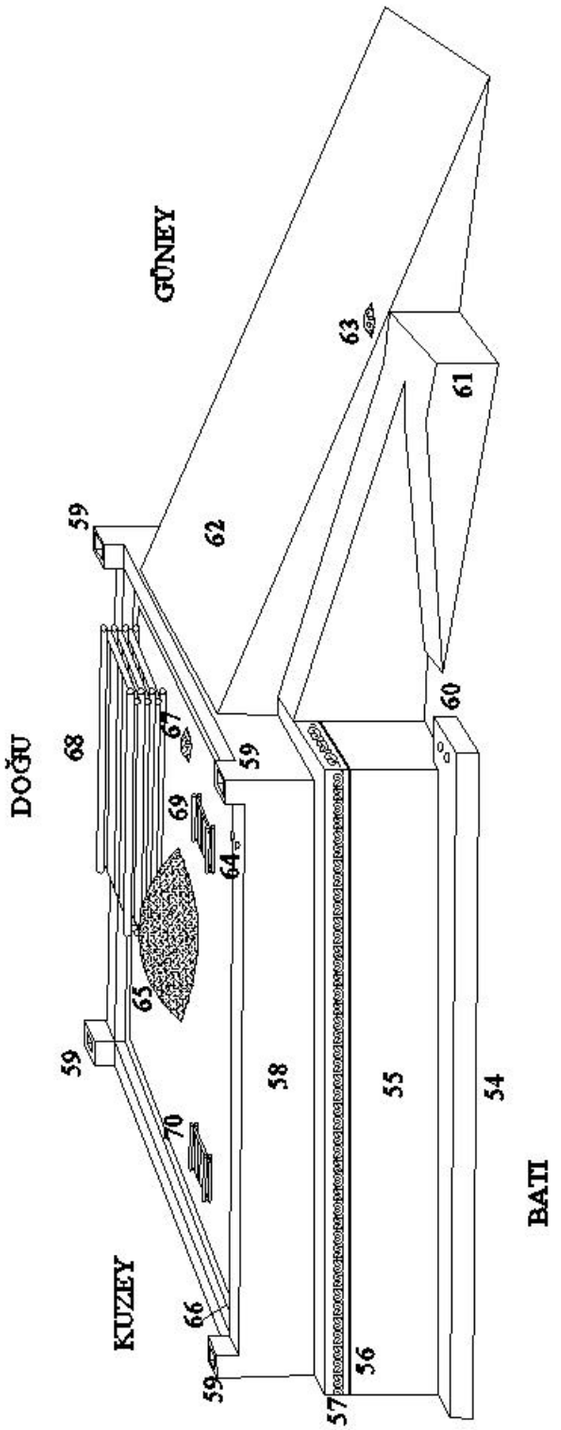

MİZBEAH - (BATIDAN GÖRÜNÜM)

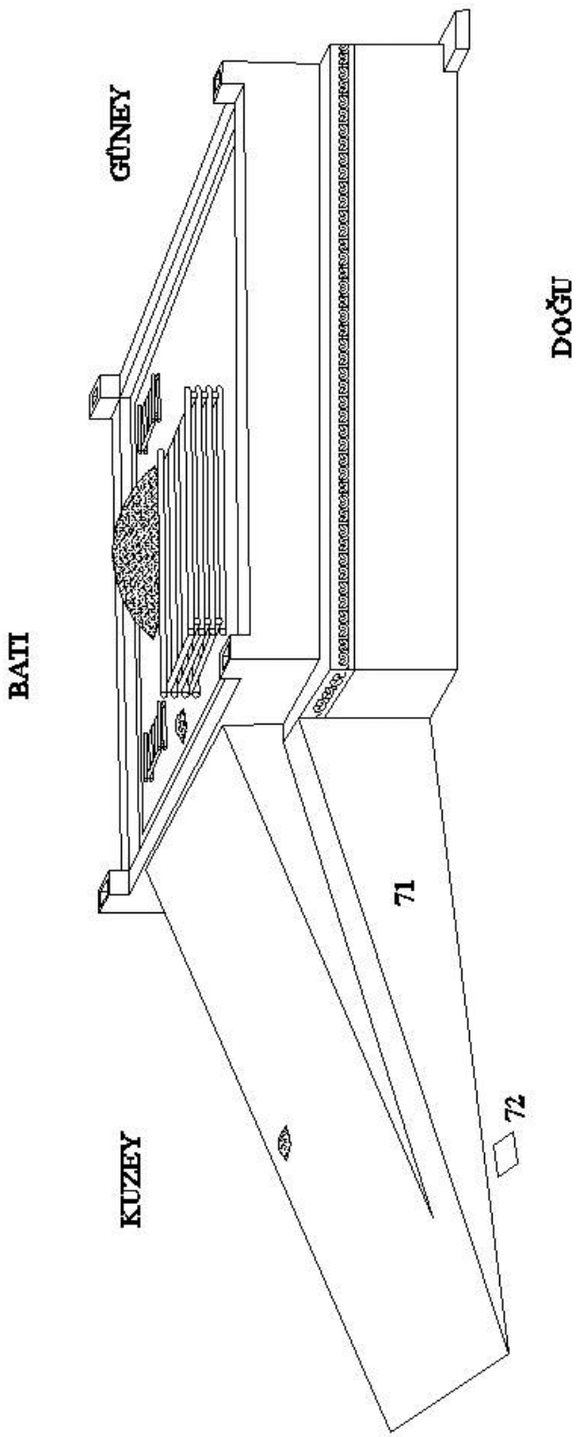

MİZBEAH - (DOĞUDAN GÖRÜNÜM)

II. Bet Amikdaş'ın Planı

Buradaki bilgiler, Mişna'nın Midot adlı bölümü, Rabi Pinhas Keati'nin açıklamalarından derlenmiştir.

1. Tapınak Tepesi'nde 500x500 *ama* genişliğinde alanı çevreleyen surlar. Günümüzdeki "***Kotel Amaaravi*** – *Batı Duvarı*" (Ağlama Duvarı) olarak bilinen duvar, bu dış surların parçasıdır. Söz konusu surların içinde, güneyde kalan kısım en geniş alandı. Sonra kuzeydeki alan, ardından da doğudaki boş alan geliyordu. En küçük boş alan batı tarafındaydı. En geniş boşluğun olduğu güney alanı en aktif bölümdü (*Mişna – Midot* 2:1). Tapınak Tepesi içindeki tüm hareket saat istikametinin tersinde yapılırdı. Başka bir deyişle kapıdan giren kişi sağa döner, tüm çevreyi dolaştıktan sonra girdiği kapnın solunda kalan diğer kapıdan çıkardı. Sadece talihsiz bir durumda [örneğin yasta] olan kişiler ters yönde giderlerdi. Böylece herkes onlarla karşılaşır, onu teselli ederdi (*a.k.* 2:2). *Bet-Amikdaş*'taki tüm surlar yüksekti. Tek istisna doğudaki duvardı; çünkü *Para Aduma* prosedürünü gerçekleştiren *Koen*, kan serpme işlemini yaparken (bkz. Bamidbar 19:4), *Ehal*'i görmesi gerekirdi ve bu işlem güney yönündeki *Ar Azetim*'de yapılırdı (*Mişna – Midot* 2:4).

2. Şaare Hulda (*Hulda Kapıları*)**:** Tapınak Tepesi'nin güneydeki iki girişi (*Mişna – Midot* 1:3). Bu kapılar, isimlerini, kadın peygamber Hulda'dan almışlardır. Bunun bir nedeni, I. *Bet-Amikdaş* döneminde yaşamış olan *Hulda*'nın bu iki kapı arasında durup, *Bet-Amikdaş*'a girip çıkmakta olan halka Tanrı'nın mesajlarını iletmesidir (bkz. Melahim II 22:14). *Bet-Amikdaş*'a giriş çıkış için en çok kullanılan yön burası olduğundan, güneye iki giriş yapılmıştı (Roş; *Tosafot Yom Tov*; *Tiferet Yisrael*). Alternatif bir neden de "Aazinu Kol Yoşeve Haled – *Yeryüzünün Tüm Sakinleri, Kulak Verin*" (Teilim 49:2) pasuğudur. Giriş çıkış en çok bu yönden yapıldığı için, "yeryüzünün tüm sakinleri" ifadesi özellikle bu kapı için uygundur.

3. Şaar Şuşan (*Şuşan Kapısı*)**:** Tapınak Tepesi'nin doğudaki girişi (*Mişna – Midot* 1:3). Burada Pers imparatorluğunun başkenti Şuşan'ı temsil eden bir şekil vardı. Bunun amacı, II. *Bet-Amikdaş*'ın ilk yıllarında Erets-Yisrael'de hakim olan Pers imparatorluğu onurlandırmaktı.

Bir başka olasılığa göre, bu şekil II. *Bet-Amikdaş*'ın inşası için izin veren Pers imparatoru Koreş'in (Cyrus) anısına yapılmıştı (*Tiferet Yisrael*). *Para Aduma* prosedüründe, kızıl ineği yakacak olan *Koen*, inek ve bu işte Koen'e yardımcı olacka kişiler, bu kapıdan çıkıp "Ar

Amişha – *Yağ Dağı*"na [="***Ar Azetim*** – *Zeytin Dağı*"na] giderlerdi (*Mişna – Midot* 1:3).

4. Lişka Lesanedre Ketana (*Küçük Sanedrin İçin Daire*)**:** 71 otoriteden oluşan Büyük *Sanedrin*'in 23 üyesinden oluşan Küçük *Sanedrin*'in toplandığı iki yerden biri. Burası doğu kapısının girişinin hemen yakınındaydı. *Sanedrin* herkesin birbirini görebilmesi için yarım daire şeklinde otururdu. Her iki yanda yazıcılar durur, ifadeleri kaydederlerdi. *Sanedrin*'in karşısında 23'er kişiden oluşan üçer sırada Hahamlar yer alırdı. Herkesin yeri belliydi. Yeni yargıca ihtiyaç duyulduğu takdirde, ilk sıradan bir Haham *Sanedrin*'e dahil edilirdi. Ondan boşalan yeri ikinci sıradan biri, ondan boşalan yeri üçüncü sıradan biri, ondan boşalan yeri de dışarıdaki Hahamlar'dan biri doldururdu. Bir Haham, boş bir yere geldiğinde, doğrudan kalkan kişinin yerine değil, kendi düzeyi ne ise ona uygun yere otururdu (*Mişna – Sanedrin* 4:3; *Talmud – Sanedrin* 36b-37a).

5. Şaar Tadi (*Tadi Kapısı*)**:** Tapınak Tepesi'nin kuzeydeki girişi (*Mişna – Midot* 1:3). Olasılıkla, bunu yapan kişinin adıyla anılmaktaydı. Bu kapıdan giriş çıkış olmazdı; yapılmasının tek nedeni, inşaata güzellik katmaktı (Meiri). Ancak beklenmedik şekilde *baal*

keri durumuna düşen bir *Koen*, *Bet-Amikdaş*'ın altındaki meşalelerle aydınlatılmış tünelleri kullanarak [zira bu tüneller "kutsal" niteliğinde değildi] *mikve*ye gider, dalıp geri gelirdi. Gün batana kadar *Bet-Amikdaş*'ta görev yapamayacağından, ertesi gün, dışarı çıkmak için bu kapıyı kullanırdı (*Mişna – Midot* 1:9). Bir görüşe göre de *Tadi* sözcüğü buna istinaden "gizlilik" anlamında olabilir (*Tiferet Yisrael*). *Bet-Amikdaş*'taki tüm kapıların üstünde kiriş vardı; ama *Şaar Tadi*'de onun yerine birbirine çatılmış iki büyük kaya vardı (*Mişna – Midot* 2:3).

6. Şaar Kifonos (*Kifonos Kapısı*)**:** Tapınak Tepesi'nin batıdaki girişi (*Mişna – Midot* 1:3). Buradan da giriş çıkış yapılırdı. Olasılıkla, bunu yapmak için gerekli parayı bağışlayan kişinin ismini taşımaktadır. Bir görüşe göre ise *Kifonos*, Yunanca'da bahçe anlamındadır ve bu girişte güzel bir bahçe yer almaktaydı (*Şilte Giborim*).

7. Soreg (*Çit*)**:** 10 *tefah* yüksekliğinde, *Bet-Amikdaş*'ı tümüyle çevreleyen, sağlam ve ince dallardan örülmüş bir çit vardı (*Mişna – Midot* 2:3). Buradan içeriye sadece Yahudiler girebilirdi. Helenler, Yahudi olmayanların da girebilmesi için burada on üç tane gedik açmışlar, *Hanuka* olaylarının ardından burada tekrar yönetimi alan Yahudiler bunları kapatmışlardı. Ama

bu olayın anısına, zafer nedeniyle Tanrı'ya şükran ifadesi olarak bu gediklerin olduğu yerlerin önünden geçen kişilerin *Bet-Amikdaş* yönünde eğilmesi kuralı konmuştu (*a.k.* 2:6).

8. Hel: *Soreg*'in iç tarafında, *Bet-Amikdaş* avlusunun duvarına kadar olan 10 *ama* genişliğindeki boş alan bu isimle anılırdı. Sözcük "hendek" ya da "alçak duvar" anlamına gelir. Nitekim Rambam'a göre, bu on ama yüksekliğinde bir duvardı (*Yad – Bet Abehira* 5:3). Ancak çoğu otorite burasının boş alan olduğu görüşündedir (Bartanura'lı Rabi Ovadya; *Tosafot Yom Tov*; *Tiferet Yisrael*). Burada, her biri yarım *ama* yüksekliğinde ve bir *ama* genişliğinde olan on iki basamak yer alırdı (*Mişna – Midot* 2:3). Bir görüşe göre bu basamaklar, on *ama*lık boş alanın, duvara yakın olan altı *ama*sında yer alırdı (*Tiferet Yisrael*).

9. Şaar Ezrat Naşim (*Kadınlar Avlusunun Girişi*)**.** Buradan, *Bet-Amikdaş*'taki tüm kısımlara. Bu duvardan, *Azara*'nın (Avlu) sonuna kadar uzaklık toplam 187 *ama*ydı. *Azara*'nın genişliği her yerde 135 *ama*ydı (*Mişna – Midot* 5:1).

10. Ezrat Naşim (*Kadınlar Avlusu*)**:** 135x135 *ama* alana sahip olup kadınların girebildiği avlu (*Mişna – Midot* 2:5). Avlunun duvarları en başta çıkıntı olmadan tamamen düzdü. Sonraları oraya tribünler eklendi. *Simhat Bet Aşoeva* şenlikleri çerçevesinde kadınlarla erkeklerin birlikte durmamaları için, kadınlar bu tribünlerden aşağıyı seyrederler, erkekler ise avluda dururlardı (*Mişna – Suka* 5:2). Bazı otoritelere göre, kadınlar avlusu başlarda duvarla çevrili değilken bu duvarlar daha sonra eklenmiştir (Rambam; Meiri). Kadınlar avlusunun dört köşesinde 40x40 *ama* ebadında çatısı olmayan dört bölme yer alırdı (bkz. madde 11, 12, 13 ve 14). Bu dört bölme *III. Bet-Amikdaş*'ta da yine çatısız bir şekilde yapılacaktır (bkz. Yehezkel 46:21-22) (*Mişna – Midot* 2:5).

11. Lişkat Anezirim (*Nazirler Dairesi*)**:** Kadınlar avlusunun güneydoğu köşesinde yer alan, 40x40 *ama* alana sahip, çatısı olmayan bölme. *Nazir*ler, getirdikleri *Şelamim-korban*larının etini burada pişirirler, uzatmış oldukları saçlarını burada keserek, *korban* etini pişirmekte kullandıkları ateşte yakarlardı (bkz. Bamidbar 6:1; bkz. *Mişna – Nazir* 6:8; *Mişna – Midot* 2:5).

12. Lişkat Aetsim (*Odun Dairesi*)**:** Kadınlar avlusunun kuzeydoğu köşesinde yer alan, 40x40 *ama* alana sahip, çatısı olmayan bölme. *Koen*ler burada, *Mizbeah*

için getirilen odunları kontrol ederler ve böceklenmiş odunları ayıklarlardı; zira bu odunlar *Mizbeah*'ta kullanılamazdı (*Mişna – Midot* 2:5).

13. Lişkat Ametsoraim (*Metsoralar Dairesi*)**:** Kadınlar avlusunun kuzeybatı köşesinde yer alan, 40x40 *ama* alana sahip, çatısı olmayan bölme (*Mişna – Midot* 2:5). *Metsora*lar arınma süreci içinde bedenlerindeki kılları burada tıraş ederlerdi. Sürecin sekizinci gününde buradaki *mikve*ye dalarlardı. Ayrıca el ve ayak başparmaklarına yağ ve kan sürülerek yapılan işlemler sırasında burada dururlardı (*Tosafot Yom Tov*; *Tiferet Yisrael*; bkz. 14:11 açk.; 14:15 açk.).

14. Lişkat Aşemanim (*Yağ Dairesi*)**:** Kadınlar avlusunun güneybatı köşesinde yer alan, 40x40 *ama* alana sahip, çatısı olmayan bölme. [Aynı anlama gelen] *Lişkat Bet Şemanya* olarak da adlandırılırdı. *Nesek*lerde kullanılan şaraplar ve *Menora* ile *Minha*larda kullanılan yağlar burada depolanırdı (*Mişna – Midot* 2:5).

15. Lişka Lesanedre Ketana (*Küçük Sanedrin İçin Daire*)**:** 71 otoriteden oluşan Büyük *Sanedrin*'in 23 üyesinden oluşan Küçük *Sanedrin*'in toplandığı iki yerden ikincisi (bkz. madde 4).

16. On Beş Basamak: *Ezrat Naşim*'den *Ezrat Yisrael*'e çıkan on beş basamak vardı. Her basamak yarım *ama* yüksekliğindeydi; böylece *Ezrat Yisrael*, *Ezrat Naşim*'den 7,5 *ama* daha yüksekteydi. Bu on beş basamak, Teilim kitabında " Şir [L]Amaalot – *Basamaklar İçin Şarkı*" sözcükleriyle başlayan on beş parçaya (Teilim 120-134. *Perek*ler) denk gelirdi. Leviler *Simhat Bet Aşoeva* şenliklerı sırasında bu basamakların üzerinde durup Tanrı'ya övgüler içeren şarkılar söylerlerdi. Bu basamaklar yarım daire şeklindeydi (*Mişna – Midot* 2:5).

17. Lişkot Kele Şir (*Çalgı Daireleri*)**:** *Ezrat Yisrael*'in altında, on beş basamağın iki yanında *Ezrat Naşim*'le aynı seviyede olup buraya açılan iki daire vardı. Leviler, kullandıkları müzik enstrümanlarını burada saklarlar, müzik eğitimlerini de burada alırlardı (*Mişna – Midot* 2:5).

18. Şaar Nikanor (*Nikanor Kapısı*)**:** *Ezrat Naşim*'den *Ezrat Yisrael*'e açılan doğu yönündeki kapı. *Bet-Amikdaş*'ın tüm kapıları, Bene-Yisrael zenginleştikten sonra altın kaplanmıştı; ama Nikanor Kapısı bakır halde bırakılmıştı; çünkü bunlarla bir mucize gerçekleşmişti. Daha fazla bilgi için bkz. 14:11 açk. Bir açıklamaya göre bunun nedeni, malzeme olarak kullanılan bakırın [ya da pirincin] altından daha parlak olmasıydı (*Mişna – Midot* 2:3).

19. Pişpeşim (*Küçük Girişler*)**:** *Şaar Nikanor*'un iki yanında *Ezrat Yisrael*'e açılan iki küçük giriş.

20. Lişkat Pinhas Amalbiş (*Giyimden Sorumlu Pinhas Dairesi*)**:** *Koen*ler'in giysilerinden sorumlu olan Pinhas adlı kişinin ismiyle adlandırılan bu dairede *Koen* giysileri bulunurdu (*Mişna – Midot* 1:4).

21. Lişkat Ose Havitin (*Tavada Pişirenler Dairesi*)**:** *Koen Gadol*'un her gün getirmekle yükümlü olduğu "***Minhat Havitin*** **–** *Tava İşi Minha*"nın (2:1-10 açk.) yapıldığı yer (*Mişna – Midot* 1:4).

22. Ezrat Yisrael (*Yisrael Avlusu*)**:** *Azara*'da [*Bet-Amikdaş*'ın iç avlusu] Yisrael olan [=*Koen* ya da Levi olmayan] erkeklerin girebildiği kısım. Burası, *Şaar Nikanor*'dan itibaren 11 *ama* içeriye kadar olan kısımdı. Bu bölge 135x11 *ama* alana sahipti (*Mişna – Midot* 2:6).

23. Pispesin (*Çıkıntılar*)**:** *Ezrat Yisrael*'in bitiminde, iki yandaki duvarlardan taş ya da kütük çıkıntıları bu sınırı belirlerdi. Bir başka olasılığa göre bunlar, yerden çıkan babalar şeklindeydi. Bir Yisrael, *korban*ın başına elini dayamak ya da *Tenufa* işlemi gibi gerekli durumlar dışında bu bölgenin ötesindeki *Ezrat Koanim*'e geçemezdi. Bir görüşe göre bu mozaik taşlarla (*Pasifas*) süslenmiş bir ayıraçtı.

24. Basamak: *Ezrat Yisrael*'den *Ezrat Koanim*'e çıkan bir *ama* yüksekliğinde bir basamak. Basamağın devamında *Ezrat Koanim*'de yer alan *Duhan* bulunmaktaydı ve buraya yarımşar *ama* yüksekliğindeki üç basamakla çıkılırdı. Dolayısıyla *Duhan*'ın, *Ezrat Yisrael*'e göre yüksekliği toplam 2,5 *ama*ydı (*Mişna – Midot* 2:6).

25. Duhan (*Platform*)**:** *Ezrat Koanim*'in başlangıcında, Leviler'in *korban* işlemleri sırasında şarkı söylerken durdukları yer. *Ezrat Koanim* de tıpkı *Ezrat Yisrael* gibi 135x11 *ama* alana sahipti. *Şaar Nikanor*'dan başlayıp, *Kodeş Akodaşim*'in arkasına kadar uzanan tüm iç avlu (*Azara*) ise 135x187 *ama* alana sahipti (*Mişna – Midot* 2:6).

26. Lişkat Agazit (*Kesik Taş Dairesi*)**:** Burası dikdörtgen şeklinde kesik taşlarla inşa edildiği için bu isimle anılırdı. 71 otoriteden oluşan ve en yüksek kanuni merci olan Büyük *Sanedrin* burada yarım daire şeklinde bir oturuşla toplanırdı. Karşılarında her biri 23 kişiden oluşan üç sırada, Hahamlar otururdu. Tüm Tora kanununun merkezi burasıydı (*Mişna – Sanedrin, Perek* 1). *Sanedrin* aynı zamanda sıklıkla *Koen*ler'in

geçerliliği ile ilgili davaları görürdü ve *Sanedrin*'in, *Koen*lik müessesesine uygun olmadığına hükmettiği bir *Koen* siyahlar giyip orayı terk ederek evine giderdi. *Koen*liğe uygun olan kişiler ise beyaz *Koen*lik giysilerini giyip göreve katılırlardı. Tüm *Koen*ler'in uygun görüldüğü günlerde, *Sanedrin* üyeleri ya da söz konusu *Koen*ler kutlama düzenlerlerdi (*Mişna – Midot* 5:4; *Tosafot Yom Tov*; *Tiferet Yisrael*). *Talmud*, *Lişkat Agazit*'in, yarısı kutsal yarısı da kutsal olmayan bölgede kalacak şekilde inşa edildiğini açıklar. Bu dairenin her iki bölgeye de kapısı vardı ve *Sanedrin* üyeleri dairenin kutsal olmayan kısmında otururlardı. Zira *Azara*'da oturma hakkına sahip tek kişi, Yisrael kralıydı.

27. Lişkat Paledrin (*Kral Memurları Dairesi*)**:** Ya da Lişkat Paredrin. Burası *Koen Gadol*'un makam dairesiydi. Başlarda burasının adı, eski Yunanca'da "başkanlar ve seçkinler" anlamına gelen biri isim taşıyordu (*Lişkat Balvati*). Fakat II. *Bet-Amikdaş* dönemindeki yozlaşma *Koen Gadol* mevkiinin bile rüşvetle elde edilmesine kadar ilerleyince, burası *Lişkat Paredrin* olarak adlandırılmaya başlandı. Çünkü, bir kralın sürekli olarak göreve atanan ve görevden alınan memurları gibi, *Koen Gadol* da her yıl değişiyordu. Ancak başka bir kaynağa göre bunun anlamı "*Konsey*

Dairesi"dir. Öte yandan, burası aynı zamanda "Lişkat ***Aets*** *– Ağaç/Odun Dairesi [ya da: Ahşap Daire]*" olarak da adlandırılır (*Mişna – Midot* 5:4). Bunun nedeni bir görüşe göre buranın ilk zamanlarda odun deposu olarak kullanılması, diğer bir görüşe göre ahşap inşa edilmiş olmasıdır; ancak başka görüşler de vardır.

28. Lişkat Agola (*Sürgün Dairesi*)**:** Burada, *Azara*'nın tüm su ihtiyacını karşılayan bir kuyu vardı (*Mişna – Midot* 5:4). Bu kuyuyu sürgünden gelenler kazdıkları için bu isimle adlandırılıyordu (Bartanura'lı Rabi Ovadya). Başka bir görüşe göre ismin kaynağı, üzerindeki suç çekmek için kullanılan silindir/tekerlek şeklindeki çıkrıktı (İbr.: ***Galgal***). Bu çıkrık sayesinde, kuyudan su çekilirdi. Başka bir görüşe göre bu isim "Lişkat Agula – *Büyük Çanak Dairesi*" şeklindedir. Bu görüş doğrultusunda, söz konusu kuyunun başında büyük bir çanak vardı ve bu çanak çıkrık sayesinde her gün doldurulurdu.

29. Lişkat Amelah (*Tuz Dairesi*)**:** *Korban*larda kullanılan tuz burada hazırlanırdı (*Mişna – Midot* 5:3). Burası *Ezrat Koanim*'in altında bir girinti şeklindeydi ve *Ezrat Yisrael*'e açılırdı.

30. Lişkat Aparva (*Parva Dairesi*)**:** Ya da "***Bet***

Aparva *– Parva Odası*" (bkz. 16:24 açk.). *Korban*ların derileri burada tuzlanırdı. Bir görüşe göre, bu şekilde adlandırılmasının nedeni, boğaların (*Par*) derilerinin burada tuzlanmasıdır (Raş). Diğer bir açıklama için bkz. 16:24 açk. *Lişkat Aparva*'nın çatısında *Yom Kipur*'da *Koen Gadol*'un dalmak için kullandığı bir *mikve* vardı (*Mişna – Midot* 5:3).

31. Lişkat Amedihin (*Durulama Dairesi*)**:** *Korban*ların işkembesi burada durulanırdı. *Lişkat Aparva*'nın çatısına, buradaki döner bir rampa yoluyla çıkılırdı (*Mişna – Midot* 5:3). Buradan *Lişkat Amelah* ve *Lişkat Aparva*'ya doğrudan geçiş vardı.

32. Şaar Amayim (*Su Kapısı*)**:** Bu isimle anılmasının nedeni, *Sukot* bayramında, suyla yapılan *Neseh* işleminde kullanılacak olan suyun bu kapıdan getirilmesidir (*Mişna – Suka* 4:9). Başka bir açıklamaya göre, kapı, peygamber Yehezkel'in kehanetinde belirttiği su bu kapıdan çıktığı için bu isimle anılır (bkz. Yehezkel 47:1-2) (*Mişna – Midot* 2:6).

33. Lişkat Bet Avtinas: (*Avtinas Ailesi Dairesi*)**:** Avtinas ailesi, tütsünün karışımının sırrını elinde tutan *Koen* ailesiydi. Tütsüye katılan ve dumanın dimdik yükselmesini sağlayan "Maale Aşan – *Duman Yükselten*" adı verilen bir maddeyi sadece onlar biliyordu ve *Mişna*'da bu aile, bu sırrı başkalarına öğretmediği için eleştirilmektedir (*Mişna – Yoma* 3:11). Yine de bu tavrın nedeni, uygun konumda olmayan birinin sırrı öğrenerek putperest amaçla kullanmasından duydukları endişeydi. Avtinas ailesi tütsü karışımını burada hazırladığı için, daire bu isimle adlandırılır. Burası *Şaar Amayim*'in üzerindeydi ve *Yom Kipur*'da *Koen Gadol*'un yaptığı ilk dalışta kullandığı *mikve* burada bulunurdu. *Koen*ler'in nöbet tuttukları üç yerden biriydi (*Mişna – Midot* 1:1; *Mişna – Tamid* 1:1). Bu nöbetin amacı *Bet-Amikdaş*'ı onurlandırmaktı. Zira nöbetçisi olan bir saray ile nöbetçisi olmayan bir saray, aynı değildir (*Yad – Bet Abehira* 8:1).

34. Şaar Abehorot (*Behorlar Kapısı*)**:** *Behorkorban*ları *Azara*'nın güney kısmında da kesilebildiği için, genel olarak, güneydeki bu kapıdan içeri alınırdı. Kapının bu isimle anılmasının nedeni budur.

35. Şaar Adelek (*Yakıt Kapısı*)**:** *Mizbeah*'taki odun dizisi için odunlar buradan içeri alınırdı. Kapının bu isimle anılmasının nedeni budur.

36. Şaar Aelyon (*Üst Kapı*)**:** Güney yanda, batıya en yakın kapı. Bu şekilde adlandırılmasının nedeni,

Tapınak Dağı'nın hizasında olmasıdır. Diğer kapılar, dağın üzerine yapılan dolgulu bölgede yer alır.

37. Küçük kapılar. Bu kapılar çok seyrek olarak *Bet-Amikdaş*'ın arkasındaki boş alana çıkmak için kullanıldığından özel bir isimleri yoktu (*Mişna – Midot* 2:6).

38. Şaar Anitsots (*Kıvılcım Kapısı*)**:** *Azara*'daki ateşin devamlılığını sağlamak için burada küçük bir ateş yakıldığından bu isimle anılırdı (*Tiferet Yisrael*; *Beer Şeva*). Bu konuda başka görüşler de vardır. Burası sütunlar üzerinde duran bir geçiş şeklindeydi. İkinci bir katı vardı ve *Hel*'den buraya merdivenlerle çıkılırdı. Bu üst kat, *Koen*ler'in nöbet tuttukları üç yerden ikincisiydi (*Mişna – Midot* 1:1; *Mişna – Tamid* 1:1). *Koen*ler üst katta nöbet tutarlarken, Leviler aşağıda nöbet tutarlardı (*Mişna – Midot* 1:5). Burası Şaar Yehonya olarak da adlandırılırdı (*Tiferet Yisrael*). Bunun nedeni, Yeuda kralı Yehonya'nın, Babil sürgününe çıkmadan önce Tanrı'ya ibadet için *Bet-Amikdaş*'a geldikten sonra, çıkışını bu kapıdan yapmış olmasıdır (*Mişna – Midot* 2:6).

39. Şaar Akorban (*Korban Kapısı*)**:** En Üst Düzeyde kutsal (*Kodeş Kadaşim*) olan *korban*ların kesim yeri

Mizbeah'ın kuzey tarafı olduğu için, bu sınıftaki *korban*lar bu kapıdan içeri alınırdı. Bu şekilde anılmasının nedeni budur.

40. Şaar Anaşim (*Kadınların Kapısı*)**:** *Korban* getiren kadınlar, *korban*larının başında durmak için buradan girerlerdi.

41. Bet Amoked (*Ateş Salonu*)**:** *Koen*ler üzerlerinde sadece dört giysi olduğu halde görev yaparlardı. Bunlar bir kep, bir don, bir entari ve kuşaktı. Dolayısıyla bedenlerini örten tek giysi keten bir entari olmanın yanında, sürekli taş üzerinde çıplak ayakla dolaşırlardı. Bu yapının içinde, *Koen*ler'in gelip ısınabilmeleri için sürekli yanan büyük bir ateş bulunurdu (Roş). Ayrıca *mikve*den yeni çıkan *Koen*ler de üşümemek için burada ısınırlardı (Rambam; bkz. *Lişkat Bet Amoked*). *Bet Amoked*, üzeri kubbeli büyük bir yapıydı. Duvarları, içeriye doğru uzanan düzgün kesilmiş dikdörtgen prizma şeklinde taşlardan oluşurdu. Üst üste dizilmiş bu taşlar, yukarı çıkıldıkça daralır, merdivenimsi bir görüntü yaratırdı. Görevli *Bet-Av*'ın liderleri bu çıkıntıların üzerinde uyurlar, *Azara*'nın anahtarları da onlardan sorulurdu [Bu anahtarlar, zemindeki halka tutamaklı mermer bir kapağın altında zincire bağlı bir şekilde dururdu. Akşam kapatma vakti gel-

diğinde, görevli *Koen* bu anahtarlarla *Azara*'nın tüm kapılarını kilitler, bu kapağın altına geri koyardı (*Mişna – Midot* 1:9)]. Genç *Koen*ler ise zeminin üzerine yerleştirilmiş şiltelerde uyurlardı. *Bet Amoked Koen*ler'in nöbet tuttukları üçüncü yerdi (*Mişna – Tamid* 1:1; *Mişna – Midot* 1:8). Dörtgen şeklindeki *Bet-Amoked*'in dört köşesinde, ikisi kutsal olan ikisi kutsal olmayan bölgede bulunan küçük daireler yer alırdı [yani ikisi *Azara*'nın, ikisi de *Hel*'in alanındaydı]. Bunlar, ortadaki merkezi salona açılan tali odalar şek- lindeydi. Duvardan çıkan ayıraç amaçlı çıkıntılar, kutsal olan ve olmayan bölge arasındaki ayrımı işaretlerdi (*Mişna – Midot* 1:6). *Bet Amoked*'in, *Azara*'ya ve *Hel*'e açılan birer kapısı vardı. *Azara*'ya açılan kapının bir parçası olan küçük bir kapı daha vardı ve her sabah erkenden iki *Koen* grubu bu kapıdan *Azara*'ya girer, biri sağdan diğeri soldan dolaşarak tüm araç gerecin yerinde olup olmadığı kontrol ederek *Lişkat Ose Havitin*'de buluşurlardı. Her şeyin yolunda olduğunu onayladıktan sonra *Lişkat Ose Havitin*'deki işe başlanırdı (*a.y.* 1:7; *Mişna – Tamid* 1:3).

42. Lişkat Telae Korban (*Kuzu Korbanlar Dairesi*)**:** *Bet-Amoked*'in güneybatı köşesinde yer alırdı (*Mişna – Midot* 1:6) ve *Tamid-korban*ı olarak getirilen kuzular, kusurlu olup olmadıkları konusunda burada kont-

rol edilirdi. Burası kutsal bölgede kalıyordu.

43. Lişkat Ose Lehem Apanim (*Lehem Apanim'i Üretenler Dairesi*)**:** *Bet-Amoked*'in güneydoğu köşesinde yer alırdı (*Mişna – Midot* 1:6) ve *Lehem Apanim* burada yoğrulup pişirilirdi. Burası kutsal bölgede kalıyordu.

44. Lişkat Ahotamot (*Mühür Dairesi*)**:** *Bet-Amoked*'in kuzeydoğu köşesindeki dairede, mühürlerden sorumlu kişi otururdu. *Neseh* getirmesi gereken kişiler ona gelip ödeme yapar, ondan "mühür", yani ödediğine dair onay içeren bir belge alırdı. Bu belgeyi *Neseh*ler'den sorumlu kişiye verir, ihtiyacı olan şarabı temin ederdi. II. *Bet-Amikdaş*'ın Suriye-Yunan krallığı tarafından ele geçi-rildiği dönemde, *Mizbeah*, Helenler tarafından putperest amaçlar için kullanılarak kirletilmişti. Haşmonay ailesi mensupları, *Bet-Amikdaş*'ı tekrar ele geçirdikten sonra *Mizbeah*'ın taşlarını buraya gömmüşlerdi (*Mişna – Midot* 1:6). Burası, kutsal olmayan bölgede kalıyordu.

45. Lişkat Bet Amoked (*Bet Amoked Dairesi*)**:** *Bet Amoked*'in kuzeybatı köşesindeki daire. *Bet Amoked*'e ("Ateş Salonu") ismini veren ateş burada bulunurdu. Ayrıca zeminindeki kapıdan, *Koen*ler alt kattaki *mikv-*

eye inerler, çıktıkları zaman da ateşte ısınırlardı (*Mişna – Midot* 1:6; *Tiferet Yisrael*). Burası kutsal olmayan bölgede kalıyordu.

46. Nanasin (*Cüceler*)**:** *Mizbeah*'ın kuzeyinde kalan mezbaha bölgesinde, kesilen hayvanların, derilerinin yüzülmesi amacıyla asıldığı kısa sütunlar. Toplam sekiz tane olan bu sütunların tepelerinde dörtgen sedir kütükleri yer alırdı ve hayvanlar bunların üç yanına sabitlenmiş demir kancalara asılırdı (*Mişna – Midot* 3:5; *Mişna – Tamid* 3:5). Söz konusu üç yan kuzey, güney ve doğu yanlarıydı. Batı yanında ise kanca yoktu; zira olsaydı burada iş yapan bir kişi sırtını *Ehal*'e vermiş olurdu (*Tosafot Yom Tov*). Bazı görüşlere göre bu üç kanca üç farklı yönde değil, aynı yönde üst üste yerleştirilmişti. En alttaki kancaya kuzular, ortadakine koçlar, üsttekine de boğalar asılırdı (Raş).

47. Şulhanot (*Masalar*)**:** Derisi yüzülen hayvanlar bu mermer masaların üzerine yerleştirilir, bağırsakları burada yıkanırdı. Bir görüşe göre ise, bu masalar farklı bir amaca hizmet ederdi ve yıkama amacıyla kancalı sütunların arasında başka masalar bulunurdu.

48. Tabaot (*Halkalar*)**:** *Şehita* sırasında yere yatırılan hayvanların boynuna geçirilen halkalar. Dört sırada altışardan, toplam 24 tane.

49. Mizbeah: Birçok *korban*ın kan işleminin yapıldığı, belirli parçaların yakıldığı kare biçimindeki, güney yanında rampası olan sunak. *Mişkan*'da bakır kaplama olan [ve bu nedenle "Mizbah Anehoşet – *Bakır Mizbeah*" olarak da adlandırılan] bu *Mizbeah*, *Bet-Amikdaş*'ta taştan yapılmıştı. Bazı yerlerde Tora bu *Mizbeah*'tan "***Mizbah Aola*** – *Ola-korbanı Mizbeahı*" [ya da bizim o yerlerde yaptığımız çeviriyle "*Korban Mizbeahı*"] şeklinde de bahseder (bkz. *Mizbeah*'ın detayları). Bazı yerlerde de "***Mizbah Ahitson*** – *Dış Mizbeah*" olarak adlandırılır; çünkü burası *Ehal*'in dışındadır.

50. Iki Masa: *Mizbeah*'ın rampasının batı yanında, biri mermer diğeri de gümüşten iki tane masa yer alırdı. Mermer masanın üzerine *korban*ların organ ve içyağları yerleştirilirdi. Gümüş masa ise, gümüşten yapılmış araç gerecin yerleştirildiği yerdi (*Mişna – Şekalim* 6:4-5).

51. Gümüş Kor Küreği: *Terumat Adeşen* işleminde kullanılan kor küreği (bkz. 6:3 açk.). Bu kürek, rampa ile *Mizbeah* arasında, batıya yakın bir yerde dururdu.

52. Kiyor (*Kazan*)**:** *Koen*ler'in el ve ayaklarını yıkamakta kullandığı büyük su havuzu. *Kiyor*, *Ulam* ile

Mizbeah arasındaki bölgede, biraz güneye doğru bir yerde bulunurdu. Bu havuzdan, aynı anda on iki *Koen*'in yıkanabilmesi için on iki musluktan su çıkardı. *Kiyor*'un yanında bir kuyu vardı ve *Kiyor* bu kuyuya indirilerek doldurulurdu.

53. Merkez Bina.

Mizbeah'ın Planı

54. Yesod Amizbeah (*Mizbeah*'ın *Kaidesi*)**:** *Mizbeah*'ın bir kısmını çevreleyen 1 *ama* [ya da 5 *tefah*] genişlik ve yüksekliğe sahip basamak. Batı ve kuzey yanını 32 *ama* boyunca tamamen çevre-ler, güney ve doğuya doğru birer *ama*lık girinti yapardı. Bazı görüşlere göre ise burada da duvar boyunca kaide vardı ve güney-doğu köşesinde bir *ama*karelik eksiklik vardı. Yani kaide batı ve kuzey yanında 32 *ama* uzunlukta iken, dou ve güneyde 31 *ama* uzunluktaydı (*Talmud – Zevahim* 53b; Raşi o.a.).

55. Sovev (*Çevreyi Dolaşan*)**:** Kaidenin üzerinde *Mizbeah*'ı rampanın bulunduğu yer dışında tamamen çevreleyen her yanda 30 *ama* uzunluğundaki çıkıntı. Kaidenin üzerinde 5 *ama* yüksekliğe sahipti. Üst yüzeyi 1 *ama* [ya da 5 *tefah*] genişliğe sahipti ve *Koen*ler, *Mizbeah*'ın çevresinde dolaşmaları gerektiğinde, *Sovev* adı verilen bu terasın üzerinde yürürlerdi.

56. Hut Asikra (*Kırmızı Hat*)**:** *Mizbeah*'ın duvarının tam ortası boyunca [zeminden 5 *ama* yükseklikte], tüm çevresini dolanan kırmızı bir hat vardı. Kan işlemleri bazı *korban*larda duvarın alt yarısında bazılarında ise duvarın üst yarısında yapıldığından, bu hat,

hatayı engellemek için alt ve üst yarılar arasındaki ayrımı işaretlerdi.

57. Süsler: *Hut Asikra*'dan, *Sovev*'e kadar olan bir *ama*lık kısım, çiçek desenleriyle süslüydü.

58. Yan Duvar: *Sovev*'in üzerinde 3 *ama* yüksekliğe sahip duvar, *Mizbeah*'ın her yanında 28x28 *ama* uzunluğa sahipti.

59. Keranot (*Boynuzlar*)**:** Ya da çevirimizde kullandığımız şekliyle "*Köşe Çıkıntıları*". *Mizbeah*'ın dört köşesinde, 1 *ama* boy ve 1 *ama* ene sahip, 1 *ama* [ya da 5 *tefah*] yüksekliğindeki çıkıntılar [dolayısıyla *Mizbeah*'ın toplam yüksekliği, 1 *ama*lık kaide, 5 *ama*lık *Sovev*, 3 *ama*lık yan duvar (bkz. Şemot 27:1) ve 1 *ama*lık köşe çıkıntılarıyla birlikte 10 *ama*ydı]. Bazı *korban*larda, kan bu köşelere sürülürdü. [Not: Normalde bir *ama* 6 *tefah*a eşittir. Altın tütsü *Mizbeah*ı'nın ölçüleri, ayrıca dışarıdaki bu büyük *Mizbeah*'ın kaidesi, *Sovev* ve köşe çıkıntıları için ise 5 *tefah*a eşit olan *ama* ölçüsü geçerliydi (bkz. Sözlük: *Ama*) (*Mişna – Kelim* 17:10). Kaide, *Sovev* ve köşe çıkıntılarında 1 *ama*nın 5 *tefah*a eşit olduğuna dair notların amacı budur.]

60. Gider Delikleri: Kaidenin güneybatı köşesinde,

işlemlerden sonra artan kanın döküldüğü iki delik vardı. Buraya dökülen kan, *Mizbeah*'ın altından ya da kenarından geçen bir su kanalı yoluyla, *Bet-Amikdaş*'ın yanından geçen *Kidron* ırmağına karışırdı. Bunların yanında zemindeki bir deliği örten, kare şeklinde mermer bir kapak vardı. Bu kapak, üzerindeki halka şeklindeki tutmağı yoluyla kaldırılarak, pıhtılaşmış kanların zaman zaman tıkadığı kanal tekrar açılırdı (*Mişna – Midot* 3:3).

61. Yan Rampa: Batı yanında, *Sovev*'den büyük rampaya, oradan da kaideye inen dar rampa (*Talmud – Zevahim* 64a'da *Tosafot*'un açıklamasına göre).

62. Keveş Agadol (*Büyük Rampa*)**:** 32 *ama* uzunluğunda 16 *ama* genişliğinde ve 9 *ama* yüksekliğe çıkan bu ana rampa, *Mizbeah*'ın güney yanının tam ortasında, *Mizbeah*'ın tepesine ulaşıyordu; ancak *Mizbeah*'a bitişik değildi; arada biraz boşluk vardı. *Azara*'nın güney duvarından rampaya kadar olan mesafe 8 *ama*ydı. Bu büyük rampanın yaklaşık ortasından, sağ ve sola doğru iki küçük rampa çıkıyordu; doğudaki doğrudan *Sovev*'e, batıdaki ise hem *Sovev*'e hem de *Mizbeah*'ın kaidesine gidiyordu. Rampanın batısında kare şeklinde pencere gibi bir boşluk vardı. *Korban* olarak getirilen kuşlar geçersiz hale geldikleri

takdirde buraya yerleştirilirdi. Yenebilme süresi geçene kadar burada bekler, böylece *Notar* haline gelince de oradan alınıp, bu konumdaki artıkların yakıldığı yerde yakılırdı (*Bet Adeşen*; bkz. 1:6 açk.). Hem rampa hem de *Mizbeah* Bet Kerem adlı vadiden getirilen taşlarla yapılırdı. Çünkü *Mizbeah*'ta kullanılan taşlara demir değmemiş olması gerekirdi [çünkü silah yapımında kullanılan demir hayatı kısaltırken, *Mizbeah korban*lar sayesinde günahları affettirir ve yaşamı uzatır. Bu nedenle demirle *Mizbeah*'ın bir arada olması uygun değildir]. Bet Kerem'deki taşlar dümdüz olma özelliğine sahipti ve bakir toprak kazılarak bu taşlar çıkarılırdı. Buradaki taşlar herhangi bir nedenle pürüzsüzlüğünü yitirdiği takdirde yenileriyle değiştirilirdi. Sadece zarar gören taşın değiştirilmesi yeterliydi. *Mizbeah* ve rampa yılda iki kez – *Pesah* ve *Sukot* bayramlarından önce – kireçle sıvanırdı. Ama taşlara değebileceği nedneiyle, bu işte de demir alet kullanılmazdı. Bunun dışında her *Şabat* arifesinde *Mizbeah*, kan lekelerinden arındırmak için bir bezle silinirdi (*Mişna – Midot* 3:4).

63. Tuz Yığını: *Korban*ların *Mizbeah*'ta yakılmak üzere rampaya getirilen parçaları bu yığından alınan tuzla tuzlanırdı.

64. Şene Sifle Kesef (*İki Gümüş Kase*)**:** Güneybatıdaki köşe çıkıntısının güney yanında, yan yana iki gümüş kase vardı. Batı tarafındaki kase, *Sukot* bayramı içinde suyla yapılan *Neseh* işleminde kullanılırdı. Onun doğusundaki kase ise, normalde şarapla yapılan *Neseh* işlemleri içindi. Altları delik olan bu kaselere dökülen su ve şarap, *Mizbeah*'ın altından ya da yanından geçen kanal yoluyla Kidron ırmağına karışırdı.

65. Tapuah (*Elma***):** Ya da "*şişkin*". Yakılan *korban* parçalarının küllerinden oluşan büyük kül yığını. Şişkin bir görünüm verdiğinden bu şekilde adlandırılırdı. Her sabah yuvarlak şekil alacak şekilde merkezde toplanırdı.

66. Patika: *Mizbeah*'ın tepesinde, köşe çıkıntıları arasındaki bir *ama* genişliğindeki yüzeyin iç tarafında, bir *ama* genişliğindeki yol. Bu gömme yol çatının yüzeyinden biraz daha alçaktaydı ve *Koen*ler çatı üzerindeki tüm yürüyüşlerini bu yol üzerinde yaparlardı. Böylece çatının ortasındaki ateşin bulunduğu kare şeklindeki kısım 24x24 *ama* alana sahipti. I. *Bet-Amikdaş*'ta ise bu kısım 20x20 *ama* ebadındaydı (Divre Ayamim II 4:1). Böylece kaide 28x28 *ama*ydı. Babil sürgünü dönüşünde, II. *Bet-Amikdaş* inşa edilince tüm *Mizbeah*ı her yönden ikişer *ama* genişlettiler ve kaide

32x32 *ama*, ateşin bulunduğu kısım da 24x24 *ama* genişlik kazandı (Yehezkel 43:16).

67. Tuz Yığını: Kuşlarla yapılan *Ola-korban*larının ve *Minha*lar'ın tuzlanması için bu yığından yararlanılırdı.

68. Maaraha Gedola (*Büyük Odun Yığını*)**:** *Mizbeah*'ın çatısının doğu kenarında, büyük bir odun yığını yer alırdı. *Korban* parçaları bu yığının üzerinde yakılırdı.

69. Maaraha Şeniya Şel Ketoret (*Tütsü İçin İkinci Odun Yığını*)**:** Güney kenarının, güneybatı köşesine yakın kısmında, daha küçük çaplı ikinci bir odun yığını vardı. Her sabah ve akşam buradan korlar alınıp, *Ehal*'deki altın tütsü *Mizbeah*ı'na götürülürdü. [Bir görüşe göre, *Yom Kipur*'da *Koen Gadol*'un *Kodeş Akodaşim* içinde yaptığı tütsü işlemi için gereken korlar da buradan alınırdı. Ancak başka görüşlere göre o tütsü için dördüncü bir ateş yakılırdı].

70. Maaraha Lekiyum Aeş (*Ateşin Devamlılığı İçin Odun Yığını*)**:** 6:6'da yazılı olan "*Mizbeah üzerinde daimi olarak ateş yanmalıdır; [onu] söndürme*" emrinin yerine gelmesi amacıyla sürekli olarak yanan üçüncü bir yığın. Bu yığın için sabit bir yer yoktu ve çatının istenen herhangi bir yerine yerleştirilebilirdi.

71. Yan Rampa: Büyük rampanın doğusunda, oradan *Sovev*'e sapan küçük rampa.

72. Mekom Adeşen (*Kül Yeri*)**:** Ya da Bet Adeşen. Büyük rampanın doğu yanında, rampadan 3 *tefah*, *Mizbeah*'ın güney duvarından da 20 *ama* kadar uzaklıkta bulunan ve her sabah *Mizbeah*'ın tepesinden alından bir miktar külün (Terumat Adeşen; bkz. 6:3) yerleştirildiği yer. *Menora*'da artan küller ve *Ola-korban*ı olarak getirilen kuşların kursakları da buraya atılırdı. Burada her gün şahit olunan bir mucize gerçekleşir, atılan şeyler *Azara*'nın zemini tarafından yutulurdu.

Merkez Binanın Planı

73. On İki Merdiven: *Mizbeah*'ın yanından *Ulam*'a çıkan on iki basamaklı bir merdiven vardı. Bu basamaklar üçlü gruplar halindeydi. İki basamak yarımşar *ama* yüksekliğinde ve bir *ama* genişliğindeyken, üçüncü basamak üç *ama* genişliğindeydi. Sonra yine bir, bir, üç, bir, bir, üç *ama* genişliğinde basamaklar gelmekteydi. Son gruptaki basamaklar ise, bir, bir ve dört *ama* genişliğindeydi. Bunların ardından [yani toplam 6 *ama* yükseklikte] *Ulam*'a ulaşılmaktaydı. Toplamda basamakların genişliği 21 *ama*ydı. *Mizbeah*'tan basamaklara kadar olan mesafe de bir *ama* olduğuna göre, *Mizbeah*'tan *Ulam*'a olan yatay uzaklık 22 toplam *ama*ydı (*Tiferet Yisrael*; Vilna'lı Gaon). Basamak düzeni hakkında başka görüşler de vardır.

74. Pitho Şel Ulam (*Ulam'ın Girişi*)**:** Burası 40 *ama* yükseklik ve 20 *ama* genişliğe sahipti (*Mişna – Midot* 3:7). Burası *Bet-Amikdaş*'ın diğer tüm girişlerinden farklıydı; zira diğer tüm girişlerin yüksekliği 20, genişliği ise 10 *ama*ydı (*a.k.* 2:3). Ayrıca diğer tüm girişlerde kapılar varken, *Ulam*'ın girişi büyük bir perdeyle örtülüydü. Bu yüksekliği nedeniyle yıkılmaması için sedirden iki büyük kalasla desteklenmişti. Girişin üst tarafında yatay olarak, olasılıkla dişbudak ağacından

yapılmış, girişin her iki yanından birer *ama* yana taşan, 22 *ama* uzunluğuna bir kiriş vardı. Üzerinde, bir sıra dörtgen taştan sonra, 24 *ama* uzunluğunda ikinci bir kiriş vardı. Daha sonra, 26, 28 ve 30 amalık üç kiriş daha geliyordu ve her iki kiriş arasında bir sıra dörtgen taş vardı. Ayrıca her kiriş, bir altındakine göre her iki yandan birer *ama*lık taşma yapıyordu (*a.k.* 3:7). *Ulam*'ın ön duvarı 5 *ama* kalınlığındaydı.

75. Ulam (*Salon*)**:** *Ehal*'den önceki bölme. Burası 100x11 *ama* alana sahipti. Dolayısıyla arkasındaki [duvarlar ve içindeki hücreler dahil 70 *ama* genişliğindeki] *Ehal*'e göre daha genişti. Böylece tüm merkez bina önde geniş arkada dar bir şekle sahipti ve bu şekliyle bir aslanı andırıyordu. Bu nedenle Peygamber Yeşayau, *Bet-Amikdaş*'ı "***Ariel*** *– Tanrı'nın Aslanı*" sözcüğüyle sıfatlandırmıştır (Yeşayau 29:1) [Öte yandan peygamber Yehezkel bu sıfatı, *Mizbeah* için kullanmıştır (Yehezkel 43:16)]. *Ulam*'ın pencerelerinde altın kubbecikler ya da taçlar vardı. Genç *Koen*ler tavandan sarkan altın zincirlere tırmanarak bunları kontrol ederlerdi (*Mişna – Midot* 3:8).

76. İki Masa: *Ulam*'da, *Ehal*'in girişinin iki yanında biri mermerden diğeri altından iki masa yer alırdı. *Lehem Apanim* (özel ekmekler), *Ehal*'e getirilirken,

içeri alınmadan önce mermer masanın üzerine yerleştirilirdi. Bu, ekmeklerin biraz soğumasını ve içeriye yerleştirilmeden önce kendi buharıyla yumuşamamasını sağlardı. *Ehal*'den çıkarılan ekmekler ise altın masanın üzerine yerleştirilirdi. Ekmekler, önceki hafta boyunca *Şulhan*'da yanlarında duran iki kepçe tütsü tüttürülene kadar burada bekletilirdi. Çıkışta gümüş ya da mermer değil de, özellikle altından yapılmış bir masaya yerleştirilmesinin nedeni de, "***Maa***lin Bakodeş Velo Moridin – *Kutsiyet Konularında Seviye Daima Yükseltilir, Alçaltılmaz*" prensibidir. Bu ekmekler bir hafta boyunca altın *Şulhan*'da durdukları için, şimdi altından daha düşük bir maddeyle yapılmış masaya yerleştirilmeleri yakışık almaz (*Mişna – Menahot* 11:7).

77. Bet Ahalifot (*Bıçaklar Odası*)**:** *Ulam*, *Ehal*'e göre, her iki yandan daha genişti. Yani hem kuzeyden hem de güneyden 15 *ama*lık iki çıkıntı vardı. Bu çıkıntı kısımların her ikisinde de, *Koen*ler'in *korban* kesiminde kullandıkları ama artık kullanılmaz hale gelmiş bıçakları (*Halifot*; bkz. Ezra 1:9) sakladıkları iki oda vardı. Bu odalar, *Bet Ahalifot* olarak adlandırılırdı. Her iki odanın köşesinden, dışarıya birer çıkış vardı (bkz. şekil: 77a).

78. Petah Aehal (*Ehal'in Girişi*)**:** Burası 10 *ama* genişlik ve 20 *ama* yüksekliğe sahipti. Girişin iki yanındaki ön duvar 6 *ama* kalınlıktaydı. Bu girişte, ikisi içeride ikisi dışarıda olmak üzere dört kapı vardı (Yehezkel 41:23). Dışarıdakiler (bkz. şekil: 78a) girişe doğru açılır, 6 *ama*lık duvarın 5 *ama*sını kapatırdı [kapılar 5'er *ama* genişlikteydi ve 10 *ama* genişliğindeki girişi kapatıyordu]. İçerideki kapılar (78b) ise *Ehal*'in içine doğru sonuna kadar açılıp, ön duvarı tamamen kaplardı [*Ehal* 20 *ama* genişlikteydi, bunun 10 *ama*sı girişi oluşturuyordu, her iki tarafta kalan 5'er *ama* da, her biri 5 *ama* genişlikteki kapılar tarafından örtülüyordu]. Zira *Ehal*'in tümü, bu ön duvar haricinde içeriden altın kaplıydı ve altın kaplı kapıların örtmesiyle burası da altınla kaplanmış oluyordu. [Bir görüşe göre ise her dört kapı da ortasından ikiye katlanır özellikteydi. Katlı haliyle hem içtekiler hem de dıştakiler 2,5'ar *ama* genişliğe sahipti ve dışarıdakiler içeriye, içeridekiler de dışarıya doğru açılarak, girişin 6 *ama* kalınlığındaki pervazını, ortada 1 *ama* boşluk kalacak şekilde kaplıyordu] (*Mişna – Midot* 4:1). Bu girişin üzerinde, kalaslarla desteklenen altından bir üzüm salkımı vardı. Gönlünden bağış yapmak isteyen, buraya bir yaprak, üzüm tanesi ya da salkım şeklinde altın bağışlayabilir, bir *Koen* bunu oraya asardı. Bu bir salkım şeklinde yapılmıştı; çünkü Bene-Yisrael üzüm

ya da asmaya benzetilmiştir (bkz. Teilim 80:15; Rambam) (*Mişna – Midot* 3:8).

79. Pişpeşim (*Küçük Girişler*)**:** *Ehal*'in girişinin iki yanında küçük girişler vardı. Güneydeki giriş daima kapalıydı ve oradan hiçbir insan girmemişti. Peygamber Yehezkel de bunu "*Bu giriş kapalı olacak, açılmayacak ve kimse oradan girmeyecek. Sadece Yisrael'in Tanrısı Aşem girecek oradan ve kapalı olacak*" (Yehezkel 44:2) sözleriyle dile getirmiştir. Başka bir deyişle bu kapalı kapı, tüm kapıların insanlar için olduğunu, ama Tanrı'nın kapalı kapılardan etkilenmediğini, insanların girmediği yere O'nun girdiğini simgelerdi (*Tiferet Yisrael*). Kuzeydeki kapı, *Ehal*'i çevreleyen ve birbirlerine geçişi olan hücrelere açılırdı (bkz. madde 80).

80. Taim (*Hücreler*)**:** *Ehal*'in çevresinde toplam 38 hücre yer alırdı. Kuzey ve güney kanatlarında üç kat halinde, her katta beşer tane olmak üzere toplam 15er hücre bulunuyordu. Her hücrenin, iki yanındaki ve üstündeki/altındaki hücreye kapısı vardı. Batı yanında ilk iki katta üçer, üçüncü katta ise iki hücre yer alıyordu. En alt katta, kuzey ve güneydeki hücrelerin eni doğu-batı doğrultusunda, batıdaki hücrelerin eni ise kuzey-güney doğrultusunda 5'er *ama*ydı. Orta kattaki hücrelerin eni 6'şar *ama*ydı ve alt kata göre olan 1 *ama*lık fazlalık, *Ehal*'in duvarının o düzeyde içeriye

doğru 1 *ama* incelen duvarının üzerine oturuyordu. Benzer şekilde *Ehal*'in duvarı, en üst katta da bir ama daha inceliyordu ve en üst kattaki 7'şer *ama* genişlikteki hücrelerin zemini bu boşluğa tam olarak oturuyordu (*Mişna – Midot* 4:4; *Tiferet Yisrael*). Kuzey kanadındaki, küçük girişten girilen ilk hücrenin beş yere kapısı vardı: [1] *Ulam*'dan buraya giriş (bkz. madde 79). [2] Buradan *Ehal*'e giriş (80a). [3] Sıradaki hücreye geçiş (80b). [4] Üstteki hücreye geçiş (olasılıkla bir döner merdivenle). [5] *Mesiba*'ya geçiş (80c). *Ehal*'in kapısını açacak olan görevli, anahtarı alır, önce *Ulam*'dan buraya küçük girişi kullanır, bu hücreden *Ehal*'e çıkar ve kapıyı içeriden açardı.

81. Mesiba (*Çevre Yolu*)**:** *Ehal*'in kalın duvarı boyunca doğudan batıya doğru uzanan, ve yükselen eğime sahip bir yol vardı. Bu yol batıya ulaştığı zaman, bu duvardaki hücrelerin seviyesinin üstüne çıkmış olurdu. *Mesiba* batı duvarı boyunca güney yönünde yükselmeye devam eder, güney duvarına ulaştığında da doğu yönünde duvarın sonuna kadar yükselirdi. Güneydoğu ucuna ulaştığında, *Ehal*'in ikinci katına gelirdi. Burası, hücrelerden oluşan üç katın üzerinde bir kattı.Burada yan yana iki sedir sütunu vardı ve aralarındaki basamaklarla bu ikinci katın çatısına çıkılırdı. İkinci katın duvarlarından çıkan çıkıntılar,

Kodeş ile *Kodeş Akodaşim*'in birbirinden ayrıldığı yeri işaretlerdi. *Kodeş Akodaşim*'in üstüne denk gelen bölümde, *Kodeş Akodaşim*'e açılan delikler vardı. *Kodeş Akodaşim*'in duvarlarında tamirata gereksinim olduğu zamanlarda, ustalar bu deliklerden aşağıya sarkıtılırlar ve gereken tamiratı yaparlardı. Bu sırada *Kodeş Akodaşim*'in içini görememeleri için, üç tarafı kapalı birer sandığın içinde dururlardı (*Mişna – Midot* 4:5). Güney duvarı boyunca *Mesiba*'nın altındaki boş kısma "***Bet Oradat Amayim*** – *Suyun İndirildiği Yer*" olarak adlandırılırdı. Çatıdan gelen yağmur suları, borularla buraya dolardı.

82. Ehal (*Büyük Salon*)**:** Ya da *Kodeş*. Bu salonun *Parohet*'e kadar olan uzunluğu [doğu-batı] 40, genişliği de [kuzey-güney] 20 *ama*ydı. *Ulam*, *Kodeş* ve *Kodeş Akodaşim*'i içeren bu merkez bina da, tümüyle *Ehal* olarak adlandırılırdı. Bu bina yılda bir kez, *Pesah* bayramı arifesinde kireçle sıvanırdı. Bina 100x100x(70-100) *ama* ebadındaydı [Merkez bina *Bet-Amikdaş*'ın zemininden 6 *ama* yükseklikteki bir temelin üzerinde kurulmuştu (bkz. madde 73). *Ehal*'in iç hacmi 40 *ama* yükseklikteydi. Onun ardından, şekillerin çeşitli süslemelerin kazındığı 1 *ama* kalınlıkta bir kısım vardı. Onun üstünde, duvarlarla tavanı birleştiren 2 *ama* kalınlığında kirişler yer alıyordu. Tavanın kalınlığı 1

*ama*ydı. Onun üstü de 1 *ama* kalınlığında sıva maddesiyle kaplıydı {böylece süslemelerin bulunduğu katmandan buraya tüm tavan 5 *ama* kalınlıktaydı}. İkinci katın iç hacmi 40 *ama* yüksekliğindeydi. Burada da ilk kattaki kısımlardan oluşan toplam 5 *ama* kalınlığında tavan vardı. Çatı, 3 *ama*lık bir korkulukla çevrilmişti. Bu korkuluğun ucunda, kuşların konmalarını engellemek için 1 *ama* yüksekliğinde sivri metal vardı. Böylece toplam yükseklik 100 *ama*ydı] [En doğuda, *Ulam*'ın duvarı 5 ama kalınlıktaydı. *Ulam* bu doğrultuda 11 *ama* enindeydi. *Ehal*'in duvarı 6 *ama* kalınlıkta, *Parohet*'e kadar olan iç hacmi 40 *ama* uzunluktaydı. İki *Parohet*'in arası 1 *ama*, *Kodeş Akodaşim*'in içi ise 20 *ama*ydı. *Ehal*'in batı duvarı {orta kattaki hücrelerin hizasında} 6 *ama* kalınlıktaydı. O yönde [orta kattaki] hücre 6 *ama* genişliğe sahipti. Arkasında da 5 *ama* kalınlığında bir duvar vardı. Böylece toplam uzunluk 100 *ama*ydı] [Merkez binanın kuzey duvarı 5 *ama* kalınlığındaydı. *Mesiba* 3 *ama* enindeydi. Sonrasında 5 *ama* kalınlığındaki duvarın ardından, [orta kat hizasında] 6 *ama* enindeki hücre ve *Ehal*'in 6 *ama* kalınlığındaki duvarı geliyordu. *Ehal*'in iç hacmi 20 *ama* enindeydi. Sonra 6 *ama* duvar, 6 *ama* hücre, 5 *ama* duvar, 3 *ama Bet Oradat Mayim* (bkz. madde 81) en sonda da 5 *ama* kalınlığında duvar vardı. Böylece *Ehal* kısmında toplam en 70 *ama*yı buluyordu. *Ulam* kısmı,

Ehal kısmının iki yanında 15'er ama taşkınlık yapıyordu (bkz. madde 77: *Bet Ahalifot*). Böylece *Ulam* kısmındaki en 100 *ama*ydı] (*Mişna – Midot* 4:6-7). *Ehal*'in batıdaki en dış duvarından, *Azara*'nın duvarına kadar olan mesafe 11 *ama*ydı (*a.k.* 5:1). Kuzey ve güneydeki dış duvarlardan *Azara*'nın duvarına olan mesafe, *Ehal* kısmında 32,5, *Ulam* kısmında ise 17,5 *ama*ydı.

83. Mermer Kapak: *Ehal*'in kuzeydoğu köşesinde, yerde 1x1 *ama* alana sahip, taşla kaplanmamış bir yer vardı. Burasının üzerinde mermer bir kapak bulunurdu ve bu kapak, üzerindeki halka şeklindeki tutamağıyla kaldırılırdı. Kocasına ihanet ettiğinden şüphelenilen bir kadının durumunu açıklığa kavuşturan seremoni için gereken toz buradan alınırdı (bkz. Bamidbar 5:17).

84. Şulhan (*Masa*)**:** Toplam 12 tane olan *Lehem Apanim*'in ve iki kepçe dolusu günlüğün yerleştirildiği altın masa (bkz. Şemot 25:23-30).

85. Menora (*Şamdan*)**:** Yedi kollu ve süslemeli, yekpare altın şamdan (bkz. Şemot 25:31-40). *Menora* ile *Şulhan*, *Parohet*'ten eşit uzaklıktaydı. *Menora*'nın önünde, *Koen*'in çıkıp onu temizleyerek yakmaya hazırlaması için üç basamaktan oluşan taş bir merdiven vardı.

86. Mizbah Azaav (*Altın Mizbeah*)**:** Tütsü işleminin gerçekleştirildiği *Mizbeah* (bkz. Şemot 30:1-10). Bu *Mizbeah*, *Menora* ile *Şulhan*'ın tam orta hizasında, ama *Parohet*'e daha uzak, kapıya daha yakın bir yerdeydi. Böylece üçü, ikizkenar [ya da eşkenar] bir üçgenin köşelerini oluşturuyordu.

87. Kene Zaav (*Altın Yuvalar*)**:** *Yom Kipur*'da *Koen Gadol*'un, *Kodeş Akodaşim*'den çıkışında *Hatat*-boğası ve *Hatat*-tekesinin kanlarını içeren iki kabı yerleştirdiği altın yuvalar (bkz. 16:28 açk., *Yom Kipur* İbadet Düzeni – *Seder Aavoda* k.b. 6. paragraf).

88. Parohet (*Perde*)**:** I. *Bet-Amikdaş*'ta, *Kodeş* ile *Kodeş Akodaşim*'i ayırmak için 1 *ama* kalınlığında bir duvar inşa edilmişti [buna "***Ama Teraksin*** – *Sinay'da Verilen On Emir Levhalarını Kapatan Bir Ama*" (Bartanura'lı Rabi Ovadya) adı veriliyordu]. Ancak I. *Bet-Amikdaş*'a göre çok daha yüksek bir yapı olan II. *Bet-Amikdaş*'ta buraya sadece 1 *ama* kalınlığında bir duvar inşa etmek mümkün olmadığından, tıpkı *Mişkan*'da olduğu gibi buraya *Parohet* yerleştirildi. Öte yandan, I. *Bet-Amikdaş*'taki bir *ama*lık duvardan kaynaklanan boşluğun *Kodeş*'e mi yoksa *Kodeş Akodaşim*'e mi ait olduğu açık değildi. Bu nedenle şüpheyi gidermek için II. *Bet-Amikdaş*'ta iki *Parohet* kullanılması

kararlaştırıldı ve bu ikisinin arasında bir *ama*lık bir boşluk bırakıldı. Bu iki *Parohet*'ten *Kodeş* tarafında olanın güney yanı, *Kodeş Akodaşim* tarafında olanın ise kuzey yanında açıklık vardı. *Yom Kipur*'da *Koen Gadol Ehal*'den bu aralığa ik *Parohet*'in güney yanındaki açıklıktan girip kuzey yönünde ilerler, sonra ikinci *Parohet*'in kuzey yanındaki açıklıktan geçerek *Kodeş Akodaşim*'e girerdi.

89. Kodeş Akodaşim (*Kutsallar Kutsalı*)**:** *Devir* olarak da adlandırılır. 20x20 *ama* ebada sahipti.

90. Aron Aberit (*Antlaşma Sandığı*)**:** On Emir levhalarını içeren ve Moşe Rabenu'nun yazmış olduğu *Sefer-Tora*'nın da, yanındaki bir rafta yer aldığı sandık (bkz. Şemot 25:10-22). Bu sandık, "***Even Şetiya*** – *Temel Taşı*" adı verilen bir kayanın üzerinde durmaktaydı. Geleneksel bilgilerimize göre, her şeyden önce bu kaya yaratılmış, tüm dünya bu kayadan türemiştir. Bu kaya ile ilgili birçok *Midraş*sal anlatı vardır.

Yahudilik'te İdam Cezası

İdam cezası, günümüz insanı için oldukça itici ve kabullenilmesi zor bir uygulamadır. Bu açıdan, Tora'nın çeşitli yerlerinde yoğun bir şekilde geçmesi, bu dünyaya şefkat ve iyilikseverliği getirmiş olan Tora'nın genel imajıyla uyumsuz görünmektedir. Ancak bir gerçek vardır ki, Tora bu dünyaya sadece merhamet, şefkat ve iyilikseverliği değil, aynı zamanda disiplin, ahlak ve sağduyuyu da getirmiştir. Tanrı Merhametli'dir; ama aynı zamanda sert Yargı Niteliği de vardır. Bu açıdan, Tora'nın sert cezalar içermesi bir sürpriz olmamalıdır. Tanrı-insan ilişkisinde ideal durum sevgi bağıdır. Ama insan yine de, ileride hesap soracak bir Yaratıcı'nın olduğunu bilmeli, yaşamını ona göre disipline etmelidir. Tora'nın öngördüğü cezalar, öncelikle bu mesajı verme amacını taşır.

Yine de idam konusunu, önce teorik kurallar, sonra da pratikteki uygulama şartları açısından incelemek, bu sert kuralın detayları içinde bile insan onuru ve Tanrısal merhamet açısından önemli öğeler olduğunu ortaya koyacaktır. Vayikra kitabında, idam cezasını gerektiren çeşitli günahlar listelenmektedir. Her ne kadar Şemot kitabında da aynı cezayı gerektiren günahlardan bahsedilmişse de, bu kitaptaki yoğunluk

nedeniyle idam cezası çok ön plana çıkar göründüğünden, bu konuda temel bazı açıklamalar içeren bu eki okuyucuya bu kitap içinde sunuyoruz.

Genel Bakış

Tora çeşitli günahlar için idam cezasını öngörmektedir. Bu günahların ortak özelliği, dünyanın fiziksel, manevi ve ahlaki düzenine ya da Tanrı'nın Mutlak Hakimiyeti'ne ciddi darbeler niteliğinde olmalarıdır. Tora idam cezası konulu davalara bakma ve bu cezaları verme yetkisini *Bet-Din*'e vermiştir. Söz konusu *Bet-Din*, 70 kişiden oluşan ve makamı *Bet-Amikdaş*'taki "Lişkat Agazit – *Kesik Taş Dairesi*" adlı özel dairede bulunan *Sanedrin*'e mensup 23 yargıçtan oluşmalıdır. İdam cezaları sadece "*Küçük Sanedrin*" olarak bilinen bu 23 yargıçtan müteşekkil *Bet-Din* tarafından görülebilir. *Bet-Amikdaş olmadığı sürece böyle bir Bet-Din'in idam konusunda yetkisi yoktur (Yad – Sanedrin 14:11). II. Bet-Amikdaş yıkılmadan kırk yıl önce Sanedrin sürüldüğü için, idam cezası pratikte daha da erken iptal olmuştur.*

Her şeyden önce, idam cezasının, Tora'nın diğer *bazı* mitsvaları gibi, belli başlı dış etkenlerin mevcut olduğu ortamlar dışında uygulanabilirliği olmadığını

söylemekte fayda vardır. Söz konusu *Bet-Din*'in varlığı, bu konuda vazgeçilmez gereksinimlerden biridir ve bu nitelikte bir *Bet-Din* artık mevcut olmadığı için *günümüzde idam cezası artık pratikte yürürlükte değildir.* Ama bu, sadece, bu tip günahları "insanlardan oluşan bir organın" cezalandırma yetkisinin günümüzde olmadığını gösterir. Öte yandan, elbette, idam cezasını gerektiren günahların ciddiyetinde herhangi bir azalma olmuş değildir. Tora bu gibi durumlarda insanların artık veremeyeceği bu cezayı, Tanrı'nın *Karet* cezası şeklinde vereceğini belirtmektedir. Kısacası idamın günümüzdeki alternatifi *Karet*'tir; ve bu cezayı Kendi uygun gördüğü şekil ve zamanda verme konusundaki karar Tanrı'ya aittir. Idamı gerektiren bir günah işlemiş kişiye, söz konusu *Bet-Din* dışında başka hiçbir kişi ya da grubun ceza verme yetkisi yoktur. Böyle bir durum söz konusu olduğunda, toplumu koruma açısından, toplum ileri gelenleri günahkarı dışlama yoluna gidebilir; ama bunun ötesinde ona ceza veremez.

Teknik Bilgiler

Tora dört tip idam cezası öngörmüştür: "***Sekila*** – *Taşlama*", "***Serefa*** – *Yakma*", "***Ereg*** – *Boyun Vurma*" ve "***Henek*** – *Boğma*". Bunların en ağırı *Sekila*, en hafifi *Henek*'tir. Aynı anda iki farklı cezayı hak eden bir

mahkum, ağır olana çarptırılır (*Yad – Sanedrin* 14:4). Farklı idam cezalarını hak etmiş mahkumlar birbirlerine karışmışsa, hepsi, hak edilen en hafif cezaya göre infaz edilir (*Yad – Sanedrin* 14:6).

Bu cezalar, hak edilmelerine neden olan günahların ciddiyetini yansıtır. Tora'nın öngördüğü [belki *Karet* dışındaki] tüm cezalar, yapılan günahların onarımını amaçlar. Dolayısıyla günah işlemiş bir kişinin gördüğü ceza, onun bu günahının kendi ruhunda bıraktığı lekeyi siler. Bunun için tek şart, günahkarın, günahını itiraf edip pişmanlık ifade etmesidir. Buna bağlı olarak, idam mahkumları da, infazdan önce günahlarını itiraf etmeye teşvik edilir; bu şekilde, işlemiş oldukları ağır günahın izi, çektiği ağır ceza ile onarılmış olur.

Bu temel prensip doğrultusunda, Tora'nın neden tek bir idam cezasını öngörmeyip, dört farklı ceza listelediğini anlayabiliriz. Amaç sadece günahkar kişiyi öldürmek olsaydı, bu çeşitlemeye gerek olmazdı. Dört farklı ağırlıkta cezanın olması, işlenen günahların da farklı ağırlıkta olup, buna bağlı olarak farklı onarımı gerektirdiğini gösterir.

İdam cezasının doğası gereği, bu, pek sempatik bir konu değildir. Yine de idam cezası, hem toplumun ve dünyanın düzeni için önemli bir caydırıcı ve ibret ola-

rak, hem de günahkarın ruhunu günahın ağır manevi etkilerinden kurtaran bir onarım olarak, önemli bir mitsvadır. Ve "*Cinayet işleme!*" (20:13) emri nasıl Tora'nın mitsvasıysa, [gerekli tüm şartlar mevcut olduğunda] hak eden bir kişinin idam cezasını infaz etmek de aynı şekilde bir mitsvadır.

Öte yandan Tora'nın "*Akranını kendin gibi sev*" (19:18) emri doğrultusunda, idamı hak eden kişiler bile "akran" konumundadır. *Talmud*, bu emrin açılımlarından biri olarak "idam cezasını hak eden bir kişi için, güzel bir ölüm seç" demişlerdir (*Talmud – Sanedrin* 45a). Başka bir deyişle bu kişi-ler, Tora'nın emri gereği idam edilecek olmalarına karşın, Tora bunu, bir yandan belirtilen yönteme uygun bir şekilde, bir yandan da mahkumun en kısa zamanda, en az acı çekerek ve bedeninin en az zarar göreceği şekilde gerçekleştirilmesini emretmektedir. Bu açıdan, aşağıdaki teknik bilgiler içinde, bahis konusu ceza yönteminin bu şartların tümünü sağlayacak şekilde uygulandığı – ve elbette burada ne olursa olsun sempatik olmayan idam cezasından bahsedildiği gerçeği de akılda tutularak – kaydedilmelidir.

Buna bağlı olarak önemli bir nokta da şudur: *Tanah*'taki "*Ölecek olana sarhoş edici ver; acı ruhlulara*

da şarap" (Mişle 31:6) pasuğu, idamı hak eden mahkumların, infaz öncesinde sarhoş edilmesi gerektiğine işaret eder. Bu doğrultuda, infaz öncesinde mahkuma bir *kortov* (~6ml.) günlük içeren bir bardak şarap içirilirdi. Bu sayede kendisine yapılanın farkında olmayacak, infaz sırasında da acı çekmeyecek şekilde sarhoş edilir, uyuşturulurdu. [Yan bir bilgi olarak; şarap içildiği zaman "***Lehayim!*** – *Hayata!*" sözcüğünün telaffuz edilmesinin temelindeki sebeplerden biri de budur. "İdam mahkumu şarabı, ölmek için içiyordu. Biz ise hayat için içelim!"]

Sekila

Bu cezayı gerektiren on sekiz günah vardır:

1. Bir anne ve oğlu arasındaki ilişki (20:11 açk.).
2. Bir erkeğin, babasının karısı ile girdiği ilişki (20:11).
3. Bir erkeğin, gelini ile girdiği ilişki (20:12).
4. Evliliğin ilk aşamasını (*İrusin*) geçmiş genç [=12-12,5 yaşları arasındaki] bir kızla zina [=nişanlısı dışındaki bir erkekle girdiği ilişki] (Devarim 22:24; bkz. Devarim 22:23 açk.) [Kız daha büyükse, ceza *Henek* yöntemiyle idamdır].
5. Erkekler arasında eşcinsel ilişki (bkz. 20:13 açk.).
6. Bir erkeğin bir hayvanla aktif ilişkisi (20:15).
7. Bir kadının bir hayvanla pasif ilişkisi (20:16).
8. Tanrı'ya lanet okumak (24:14 açk.).
9. Putperestlik (Devarim 17:5).
10. Çocuklarını *Moleh* için teslim etmek (20:2).
11. *Ov* yöntemiyle büyücülük (20:27).
12. *Yideoni* yöntemiyle büyücülük (20:27).
13. Başkalarını putperestliğe tahrik etmek – hiçbir aktif davranışta bulunulmadıysa bile (Devarim 13:11).
14. Tüm bir toplumu putperestliğe kışkırtmak (a.y.).
15. Cadılık (Şemot 22:17).
16. *Şabat*'ın, 39 *melaha*dan herhangi biri ile ihlal edilmesi (Şemot 35:2).

17. Ebeveyne lanet etmek (20:9).
18. Asi evlat olayı (Devarim 21:18-21).

Bu günahlardan, Tanrı'ya lanet etmek ve putperestlik durumlarında, infazdan sonra ayrıca cesedin bir darağacına asılması gerekir. Bu sadece, günahkar erkekse yapılırdı. Hem infaz hem de asma işlemi gün batımından çok kısa süre önce gerçekleştirilirdi. Tora, bu cesedin gün batımının ötesinde ağaçta kalmamasını emrettiğinden (Devarim 21:22-23), uygulamada idamın hemen ardından mahkum asılıp, çok kısa bir süre bekletildikten sonra indirilip gömülürdü. İdam mahkumları, normal kişilerle aynı mezara gömülmezdi. *Sekila* ve *Serefa* ile idam edilenler aynı yerde, *Ereg* ve *Henek* ile idam edilenler ise başka bir yerde gömülürdü. Ama aradan yeteri kadar zaman geçtikten sonra, kemikleri oradan alınıp atalarının bulunduğu mezara aktarılabilirdi (*Yad – Sanedrin* 14:9).

Tora, *Sekila* ile ilgili olarak "*[Bu kişiye] El değmeyecek; çünkü taşlanacak ya da [yere] savrulacaktır*" (Şemot 19:13) demektedir. Dolayısıyla *Sekila*, sadece adının ima ettiği gibi "mahkuma taş atma" şeklinde değil, "mahkumun taşa atılması" şeklinde yerine getirilirdi. Bu amaçla, onu mahkum eden, işlediği günah sırasında kendisini görüp uyarmış olan iki geçerli şahit

tarafından, elleri bağlı olarak iki adam yüksekliğinden yüz üstü düşecek şekilde aşağı itilirdi. Genel olarak bu, onun hemen ölmesini sağlardı. Ender durumlarda hala hayatta kaldığı takdirde, iki şahit, infazı bir an önce tamamlamak için vakit kaybetmeden, bu amaçla hazır tutulan ve ancak iki kişi tarafından kaldırılabilecek kadar ağır büyük bir kayayı onun göğsüne atıp onu öldürürlerdi.

Çok ender durumlarda mahkum yine hayatta kaldığı takdirde, çevredeki diğer insanlar, attıkları büyük taşlarla mahkumu öldürürlerdi. Tora bununla ilgili olarak, infazın önce şahitler, sonra da halk tarafından gerçekleşti-rilmesi gerektiğini belirtmiştir (bkz. Devarim 17:7).

İtme platformu özellikle daha yüksek yapılmazdı, zira bunun daha yükseğinden düşen bir kişinin bedenindeki bozulma daha ciddi olacak, bu da "*Akranını kendin gibi sev*" (19:18) emrine aykırı olacaktır. Elbette, tüm bu aşamalar boyunca, içtiği uyuşturucunun etkisi altında olan mahkum fazla acı çekmez, ölümünün hızlı olması için gereken her şey yapılırdı.

Serefa

Bu cezayı gerektiren on günah vardır:

1. Evliliğin her iki aşamasını da geçmiş olup, kocası dışındaki biriyle birlikte olarak zina eden bir *Koen*-kızı (21:9).
2. Baba-kız ilişkisi (20:14 açk.).
3. Baba ile kızının kızı arasındaki ilişki (a.y.).
4. Baba ile oğlunun kızı arasındaki ilişki (a.y.).
5. Bir adam ile, karısının kızı arasındaki ilişki (a.y.).
6. Bir adam ile, karısının kızının kızı arasındaki ilişki (a.y.).
7. Bir adam ile, karısının oğlunun kızı arasındaki ilişki (a.y.).
8. Bir adam ile kayınvalidesi arasındaki ilişki (a.y.).
9. Bir adam ile kayınvalidesinin annesi arasındaki ilişki (a.y.).
10. Bir adam ile kayınpederinin annesi arasındaki ilişki (a.y.).

Tora açık bir şekilde "*ateşte yakılacaktır*" (21:9) demektedir. O pasuktaki açıklamalarda da belirtildiği üzere bu, doğrudan ateşte yakmanın şart olmadığını, "yakma" etkisi ile ölüme yol açacak herhangi bir yöntemin de kullanılabileceğini belirtir (bkz. o.a.). "*Akranını kendin gibi sev*" mitsvası doğrultusunda,

[ama Tora'nın, göz ardı edilmesi mümkün olmayan "*yakılacaktır*" emri de yerine getirilecek şekilde] bu ceza, Nadav ve Aviu'nun ölümlerine (10:2) benzer şekilde, yani bedenin içten yakılması [ama dışarıdan olduğu gibi kalması] ile yerine getirilirdi. Bu amaçla, iki şahit, sert bir kordon alır, bunu [mahkumun boynuna doğrudan zarar vermemek için] yumuşak bir kumaşın içine yerleştirerek, dizine kadar gübre yığınının içinde bulunan mahkumun boynuna geçirir, iki taraftan çekerek ağzını açmaya zorlar; açınca da ağzından içeriye, eritilmiş kurşun ya da kalay boşaltılırdı. Bu yüksek derecedeki metal eriyiği, mahkumun iç organlarını yakar ve "hemen" ölmesini sağlardı. Kulağa pek sempatik gelmese de, bunun, "yakma" gerekliliği çerçevesinde, en hızlı, mahkuma en az zarar verecek ve çekeceği acıyı [özellikle de uyuşturulmuş halde olduğu düşünüldüğünde] asgariye indirgeyecek yöntem olduğu açıktır.

Ereg

Bu cezayı gerektiren iki günah vardır:

1. Cinayet (Şemot 21:20; Devarim 19:12).
2. Topluca puta tapmış olan bir topluluğa dahil olmak (Devarim 13:16).

Bu, eski dönemde birçok toplumda kullanılan boyun vurma yöntemidir. Özellikle cinayet söz konusu olduğunda, mahkemenin "Nasılsa bir can alındı. Bir tane daha almayalım" gibi bir düşüncede olması yasaktır. Tanrı böyle bir suçluya acımayı değil, onu bu dünyadan elimine etmeyi emretmiştir (bkz. Devarim 19:13).

Henek

Bu cezayı gerektiren dört günah vardır:

1. Evli bir kadınla zina (Devarim 22:22).
2. Ebeveyni yaralamak (Şemot 21:15).
3. Adam kaçırmak (Şemot 21:16).
4. Sahte peygamberlik (Devarim 18:20).
5. Putperestlerin ilahları adına peygamberlik etmek (Devarim 13:6).
6. *Sanedrin*'in otoritesine başkaldıran bir Tora otoritesi (Devarim 17:12).

Serefa yönteminde olduğu şekilde iki şahit, yumuşak bir kumaşın içine yerleştirilen bir kordonla iki yandan çekerek mahkumu boğardı.

Bazı Genel Kurallar

Önce de belirtildiği üzere, idamı hak edenleri bu cezaya çarptırıp infazını sağlamak, Tora'nın *Bet-Din*'e vermiş olduğu, Tora'nın da 613 emrine dahil olan bir mitsvadır. Rambam bu dört idam yöntemini, 613 emrin dördü olarak görürken, Ramban'a göre dört idam şekli, 613 emrin tek bir tanesinin farklı uygulamalarıdır. Yetkili bir *Bet-Din* varsa ve bu emri yerine getirmeyi ihmal ederse, o *Bet-Din*, Tora'nın "yap" şeklindeki bir emrini ihmal etmiş olur. Eğer suçlu, bir cadıysa, onunla ilgili olarak "*büyücü bir kadını yaşatma*" (Şemot 22:17) şeklinde negatif bir emir olduğundan, "yapma" şeklindeki bir emir de ihlal edilmiş olur. Diğer durumlarda ise, idam cezasını uygulamayan *Bet-Din* "yapma" şeklindeki emrin ihlalinden sorumlu değildir (*Yad – Sanedrin* 14:3).

Ölüm cezasını gerektiren bir suç söz konusu ise, mahkumun erkek ya da kadın olması bir şeyi değiştirmez (*Yad – Sanedrin* 14:5). Ceza, kişiye değil, işlenen günaha göre verilmektedir. Yasak iliş-kilerde, ilişkinin her iki tarafı da aynı cezaya çarptırılır. Bu konudaki tek istisna, bir *Koen*'in zina işleyen kızıdır.

Bet-Din, mahkumu sadece Tora'nın öngördüğü idam şekline çarptırabilir. Bir suç için, onun cezası

olmayan yönteme göre infaz kararı verme yetkisi yoktur. Öte yandan eğer idam kararı çıktıktan sonra suçlu kaçarsa, şahitler onu herhangi bir yöntemle öldürebilirler. Ama eğer şahitler bu konuda pasif kalırlarsa, başkalarının kanunu eline alma hakkı yoktur. Bu konuda cinayetten mahkum biri istisnadır; onu başkaları da öldürebilir (*Yad – Sanedrin* 14:8).

Önemli bir kural olarak, idam cezası, kesinleştiği gün içinde uygulanmalıydı. İnfazı geciktirmek yasaktı. Zira kişinin infazı beklemesine neden olmak, onu defalarca öldürmek anlamına gelecektir.

İdam konulu davalarda *Sanedrin* hem çevresel koşulları hem de şahitlerin ifadelerini dinlerdi. Bu gibi davalarda aceleye yer yoktu. Şahitler tekrar tekrar, tüm bilgiler didik didik edilecek şekilde sorgulanırlardı. Yargıçlar şahitleri şu sözlerle uyarırlardı: "Bunun basit bir parasal dava olmadığına dikkatinizi çekeriz. Sahte bir şahit nedeniyle parasal bir ceza verilse bile, ileride bu telafi edilebilir. Ama bir can alındığı takdirde, onu geri getirmek mümkün olmayacaktır. [Yanlış bir şey yapıyorsanız] Hem sanığın hem de tarihin sonuna kadar onun tüm soyunun kanı sizin elinize yapışmış olur. Tek bir kişiyi öldürdüğünüzü düşünmeyin. Tüm bir dünyayı yok ediyor olabilirsiniz!"

Yargıçlar bu temadaki konuşmalarını sürekli olarak şahitlere tekrarlarlardı. Öte yandan şahitlere, aynı zamanda en ufak detayı bile saklamamaları gerektiğini de söylerlerdi. Şahitlerin, sanık idam cezasını gerçekten hak ettiği takdirde ona acımaya hakları olmadığını bilmeleri gerekiyordu. Tanrı'nın, suçluların idam edilmesini istediği bazı durumlar mevcuttur.

Tanıklık kabul edildiği ve sanık suçsuz bulunmadığı takdirde, sabaha kadar nezarette tutulurdu. *Sanedrin* ikişerli gruplar halinde ayrılıp davayı derinlemesine incelerdi. Yargıçlar o gün boyunca çok az yerler, hiç şarap içmezlerdi. Her grup, akşam olana kadar kendi içinde tartışırdı. Ertesi gün tekrar toplanırlar, her yargıç kendi vardığı sonucu açıklardı (*Yad – Sanedrin* 12:4).

İlk sözü *Sanedrin*'in en az kıdemli üyesi alırdı. Liderler en başta konuşmazlardı; zira bu, diğer üyelerin etki altında kalmalarına neden olabilirdi. Tanrı, yargıç sandalyesinde oturan herkesin, aklında olanı özgürce söylemesini ister (*Yad – Sanedrin* 10:6).

Özel bir kural olarak, eğer istisnasız olarak tüm yargıçlar, sanığın suçlu olduğu yönünde görüş bildirirlerse, sanık serbest kalır. Bu kuralın temelinde, bir insa-

nın "katışıksız kötü" olmasının mümkün olmadığı prensibi vardır. Ve eğer tüm yargıçlar o kişinin sadece kötü yanını görmüşlerse, söz konusu mahkeme olayı her yönüyle değerlendirmemiş kabul edilir ve sanık idam edilemez.

Sanedrin idam kararı verdiği anda, sanık hemen infaz için götürülürdü. İnfaz yeri, mahkemenin olduğu yerden yaklaşık 10km. uzaktaydı (*Yad – Sanedrin* 12:3).

Bir görevli elinde bayraklarla mahkeme salonunun kapısında dururdu. Kısa bir mesafede, yola çıkmaya hazır bir at bekletilirdi.

Mahkum şehir içinde dolaştırılır, bu sırada bir başka görevli duyuruda bulunurdu: "Bu adam, filanca tarihte filanca günahı işlemekten idam cezasına çarptırıldı. Şahitlerin isimleri şunlardır. Bu adamı infazdan kurtarabilecek bir bilgisi olan varsa, hemen şimdi söylesin".

Duyanlar içinde ifade verebilecek konumda bir kişi olduğu takdirde, bu kişi kendisini mahke-meye tanıtıp, mahkumu ölümden kurtarabilecek bir detay bildiğini söylerdi.

Mahkeme kapısındaki görevli bu durumda elindeki bayrakları sallar, diğer bir görevli bu işareti alır almaz

kapıda bekleyen ata binerek, infaz yerine götürülmekte olan mahkuma yetişir, onu tekrar mahkeme salonuna geri getirirdi. Yeni tanıklık dinlendikten sonra, bu ifadede gerçekten mahkumu kurtaracak detaylar olduğu takdirde, mahkum serbest kalırdı. Yoksa, tekrar infaz yerine götürülürdü.

Mahkum yoldayken kendisini temize çıkaracak bir şey bildiğini söylediği takdirde de, hemen mahkeme salonuna dönülür ve söyleyeceği her neyse dinlenirdi. Söylediklerinde elle tutulur bir şey olduğunda serbest kalırdı. Aksi takdirde tekrar yola çıkardı. Bu durumda kendi ifadesinin dinlenmesi için sadece bir kez daha geri dönebilirdi.

O zaman da sözleri yeterli olmadığı takdirde, bir daha mahkemeye geri getirilmezdi. Bu nedenle ona, kanunu iyi bilen otoriteler eşlik ederdi. Yolda aklına yeni bir şey geldiği takdirde, bunu o kişilere anlatır, onlar da mahkeme salonuna dönüp dönme-meye karar verirlerdi.

İnfaz yerine yaklaşık 5m. kala, mahkuma "Günahını itiraf et. Bunu yapanın Gelecek Dünya'da payı olacaktır" denirdi. Mahkum itirafın nasıl yapılacağını bilmediği takdirde kendisine "Ölümüm, günahımın

onarımı olsun" sözleri söyletilirdi. Bunun ardından içine uyuşturucu katılmış şarap içirilerek uyuşturulur, sonra da infaz gerçekleştirilirdi.

Uygulama

Buraya kadar açıklanan kurallar, "idam cezası kesinleştikten sonraki" aşamayı tanımlamaktadır. Öte yandan her ne kadar idam cezası Tora'nın çeşitli yerlerinde, bazı yerlerde yoğun olmak üzere karşımıza çıkıyorsa da, okuyucu bu cezaların gündemin bir parçası olduğunu, idam cezasının çok rastlanan bir durum olduğu sonucuna varmamalıdır. Çünkü durum bunun tam aksidir.

Mişna'da Hahamlarımız arasındaki şu görüş ayrılığı kaydedilmektedir: "Yedi yılda bir kez idam cezası veren *Bet-Din*, 'zarar kaynağı' olarak adlandırılır. Rabi Elazar ben Azarya'ya göre [bu sıfat] yetmiş yılda bir [idam uygulayan bir *Bet-Din* için bile uygundur]. Rabi Tarfon ve Rabi Akiva 'Eğer *Sanedrin*'de olsaydık, kimse idam edilmezdi' demişlerdir. Raban Şimon ben Gamliel ise [bu görüşle ilgili olarak] '[Böyle düşünenler] Yisrael içinde kan dökenlerin artmasına neden olurlar' demiştir" (*Mişna – Makot* 1:10).

Bu *Mişna*'dan açıkça görüldüğü üzere, idam cezası oldukça seyrek uygulanan, *Bet-Din*'in ha-fifletici sebep bulmak için birçok yöntemi olduğu bir kuraldı. O kadar ki, bir görüşe göre yedi yılda [ki *Alaha* bu görüşe göredir], bir başka görüşe göre ise yetmiş yılda bir idam cezası veren bir *Bet-Din*, yeteri kadar araştırma yapmadığı ve hafifletici nedenler bulmadığı için eleştiri konusudur. Hatta Rabi Tarfon ve Rabi Akiva, bunun için bir zaman sınırı vermemişler, hafifletici bir durumun her zaman bulunabileceğini söylemişlerdir. Raban Şimon ben Gamliel ise, konunun bu kadar hafife alınamayacağını, zira böyle bir tavrın, halk içindeki tüm düzeni bozabileceğini belirtir.

İdam cezasının uygulanması zordur. Bunun birkaç nedeni vardır. Öncelikle, yukarıda verilen günah listesi içinde bazı günahların, "tam olarak işlenmesi mümkün değildir". Örneğin tamamen putperestliğe sapmış bir şehir, *Ereg* cezasını hak eder. Ama Hahamlarımız, böyle bir şeyin hiçbir zaman olmadığını, hiçbir zaman da olamayacağını belirtirler. Zira günahın tam olarak işlenmesi için çok fazla detay ve şartın yerine gelmiş olması gerekir – ki böyle bir şey pratikte mümkün değildir. Benzer bir durum, asi evlat konusunda da geçerlidir (*Sekila*; madde 18). Hahamlarımız bunun da hiçbir zaman olmadığını,

hiçbir zaman da olmayacağını, Tora'nın bunu "tamamen Tora öğrenimi amacıyla teorik bir örnek olarak" verdiğini belirtirler. Dolayısıyla idam cezasını gerektiren, ama pratikte uygulanmasının imkansız olduğu durumlar vardır.

İkinci bir konu da, idam cezasının uygulanabilir olma konusundaki olasılığını zayıflatmaktadır. Bu konu olayın gelişimi sırasında, şahitler ve günahkar arasındaki dinamiktir. Bir idam cezası verilebilmesi için iki tane çok zor şartın yerine gelmiş olması gerekir: [1] İki tane "geçerli" şahidin olayı görmesi; günah işlenmeden önce günahkarı açık bir dille, "sakın yapma; çünkü yaparsan filanca cezayı hak edersin" şeklinde uyarmış olması; ama günahkarın bunu duyup "olsun; ona rağmen yapacağım" diyerek günahı işlemesi [şahitlerin günahkarın bu sözlerini de duymuş olmaları gerekir. Aksi takdirde yaptıkları uyarıyı duymamış olabilirler]. [2] Söz konusu şahitlerin sözlerinin, yargıçlar tarafından enine boyuna yapılan sorguda en ince detaya kadar birbirine uyuşması ve elbette olayın ne zaman, nerede, hangi şartlar altında olduğuna dair tüm ayrıntıların doğru olması. Olayın anlatımı içinde ya da iki ifade arasındaki en ufak bir uyuşmazlık, son derece basit bir ayrıntı konusunda olsa bile, hatta *Bet-Din*, bahsi geçen günahın gerçekten işlenmiş

olduğuna hiçbir şüp-heye yer olmadan kanaat getirse bile, sanık idam cezasına çarptırılamaz.

Bu iki şart, biraz düşünüldüğünde, idam uygulamasını neredeyse olanaksız kılmaktadır. Zira aklı başında bir insan, ne kadar kötü, kızgın, ya da şehvet düşkünü olursa olsun, kendisine yapılan açık uyarı karşısında "yine de yapacağım" diye bile bile kendisini tehlikeye atmaz. Dahası şahitler başlı başına "uygun ve geçerli" kişiler olmalıdırlar. Bu tip davalara bakan mahkeme, en üst düzey otoritelerden müteşekkildir ve diğer davalara göre farklı yöntemlerle çalışır (bkz. Şemot 23:2 açk.). Ayrıca idam istemli davalarda çevresel deliller ya da çok güçlü olasılıklar yeterli değildir (bkz. Şemot 23:7 açk.).

Yukarıda belirtilen şartlar nedeniyle, putperestlik veya cinsel ahlaksızlık günahlarını işlemiş olan kişiler bile, yeterli koşullar yerine gelmediği için ceza görmüyordu. Zira *Bet-Din*, günahın işlendiğine kani olsa bile, bu durumda infaz yetkisine sahip değildi. Bu durumlarda, sanık tamamen serbest kalırdı.

Bu konuda, cinayet günahı ise farklı bir konumdadır. *Bet-Din*, cinayetin işlendiğine kani olmuşsa ama, infaz için yeterli şartlar yerine gelmemişse, katil serbest kalmaz, hapsedilirdi. Bir süre sadece kuru ekmek

ve su verilirdi. Midesi büzüldükten sonra, büyük miktarlarda arpalı yiyecek verilir, büzülmüş olan midesi bu kadar yemeği kaldıramadığı için ölürdü.

Rambam bu konuda şöyle yazmaktadır: "Dünyanın düzenini bozma açısından hiçbir günah cinayet kadar ciddi değildir. Bu açıdan, putperestlik bile, ve elbette cinsel ahlaksızlık ya da *Şabat* ihlali de, kan dökmek gibi değildir. Zira bunlar, insanın Tanrı'ya karşı yükümlülüğüne bağlıdır. Cinayet ise insanlar arasındaki düzeni temelden yıkma etkisine sahiptir. Dolayısıyla elinde bu günah olan kişi, tam bir *Raşa*'dır ve tüm hayatı boyunca yapmış olduğu mitsvalar bile, bu günahın yükünü gideremez, onu Tanrı'nın yargısından kurtaramaz" (*Yad – Rotseah* 4:9).

İdam cezasının "uygulanabilirliğinin" kısıtlı olması, onun "caydırıcılığı" konusunda herhangi bir eksilmeye neden olmamıştır. Tarihte idam konulu davalar görüldüğü sırada, halk içinde büyük bir gürültü kopartılır, belirli bazı günahların gerçekten de insanın idamına yol açabileceğini herkesin iyice bellemesi sağlanırdı. Bu şekilde söz konusu günahların halk içinde yayılması önlenmeye çalışılırdı. Elbette tüm bunlar, sadece *Sanedrin*'in yetkisinin halk içinde kayıtsız şartsız tanındığı dönemler için geçerliydi. Ama bunun ikinci planda bırakıldığı dönemlerde Bene-Yisrael

içinde putperestlik, cinsel ahlaksızlık ve cinayet yayılmış, ilk *Bet-Amikdaş* bu nedenle yıkılmıştır.

Önce de belirtildiği üzere, idam cezasının uygulanamaması, günahın ciddiyetinde en ufak bir azalma anlamına gelmez. İdam cezası, uygulandığı zaman, günahı silerdi. Günümüzde ise, bu cezayı hak eden bir kişinin cezası Tanrı'nın inisiyatifindedir. Bu durumda, söz konusu günahların etkisini silebilecek tek şey, samimi ve kesin bir *Teşuva*'dır. Ve Merhametli Tanrı, en ağır günah söz konusu olsa bile, gönülden yapılan bir *Teşuva*'yı geri çevirmeyecektir.

Tanrı, *Maşiah*'ın gelişini ve *Bet-Amikdaş*'ın inşasını yakınlaştırsın. O zaman barış tüm dünyaya hakim olacak, Tanrı bilgisi dünyayı suların denizi kapladığı gibi kaplayacak, günah, ve onunla birlikte cezalar da ortadan kalkacaktır. Hızla ve günümüzde olsun; *Amen*.

Sözlük

[çoğ. : çoğul; tek. : tekil; f. : dişil; f. çoğ. : dişil çoğul; kar. : karşıt; kıs. : kısaltma]

Not: Buradaki birçok madde, ilk iki kitaptaki sözlük bölümlerinde de yer almaktadır. Dolayısıyla bu maddeler hakkında, sadece gerekli tanımlar vermekle yetinilmiştir. Bu tip maddelerin sonuna "BBS [=Daha fazla detay için Bkz. Bereşit Sözlük]" ya da "B ŞS [=Daha fazla detay için Bkz. Şemot Sözlük]" kısaltması eklenmiştir.

Aavat Yisrael: "Yisrael Sevgisi". Yahudiler'in birbirlerine göstermeleri gereken özel sevgi konusundaki Tora'nın emri (bkz. 19:18).

Adas: Mersingillerden, deri sertliğindeki yaprakları yaz kış yeşil kalan, sarı-beyaz renkli meyvesi çiçeği olan güzel kokulu bir ağaç. Mersin ağacı (*Myrtus communis*). *Adas*, *Erets-Yisrael*'in kuzey kıyı şeridinde [Türkiye'de ise Güney ve Batı Anadolu dağlarında yetişir. Bu ağacın dalı, *Sukot* bayramı kutlamaları sırasında kullanılan dört bitkiden biridir. Tora onu "***Ets Avot*** *– Örgülü Ağaç*" olarak tanımlar (bkz. 23:40 açk.).

Aftara: Tam anlamıyla "Muafiyet". *Şabat* ve bayram gibi özel günlerde *peraşa*sının ardından okunan, *Neviim*

[Peygamberler] kitabından bir bölüm. *B ŞS*.

Agala: (E-Gimal-Ayin-Lamed-E). "Kusturma; iğrendirme". Kapların yıkanıp 24 saat bekletildikten sonra fokurdar derecede kaynayan suya daldırılması işlemi. Eğer bir kap, sıvıyla pişirme yoluyla *Kaşer*ut açısından kullanılmaz hale gelmişse, örneğin bu sütlü bir kapken yanlışlıkla etli için kullanılmışsa, aksi olmuşsa, ya da içinde *Kaşer* olmayan bir yemek pişirilmişse, ya da *Kaşer Lepesah* hale getirilmek isteniyorsa bu yöntemle sıfırlanabilir. Kil ya da porselen kaplar için bu yöntem kullanılamaz. Plastik kaplar, bu derece sıcaklığa dayanabiliyorsa bu şekilde sıfırlanabilir.

Akafot: "Turlar". tek. *Akafa*. *Sukot* bayramı boyunca elde tutulan *Arbaat Aminim* ile her gün bir kez, son gün olan *Oşana Raba*'da ise yedi kez, *Sefer-Tora*'nın bulunduğu *Teva*'nın etrafında yapılan turlar (bkz. 23:40 açk.). *Simhat Tora*'da da, eldeki *Sefer-Tora*lar'la, *teva*daki *Sefer-Tora*'nın etrafında yapılan turlar da aynı terimle adlandırılır.

Akdaşa: çoğ. *Akdaşot*. "[Herhangi bir amaca ya da kişiye] Adama". Vayikra kitabının bağlamı içinde bu, herhangi bir canlı ya da cansız malın, kutsiyete, yani *Bet-Amikdaş*'a adanmasını ifade eder. *Korban* olarak

adanan bir hayvanın, sahibi tarafından sözel olarak bunu kutsiyete adaması da buna dahildir.

Aktara: "Tüttürme". **1.** Bir *korban*ın, yakılmayı gerektiren kısımlarının *Mizbeah* üzerinde yakılması. **2.** Tütsünün yakılması.

Alaha: çoğ. *Alahot*. **1.** Kural. "***Alah*** – *Gitmek*" kökünden gelir ve bu kurala göre "gidildiği; hareket edildiği" manasını verir. "Moşe *Bene-Yisrael*'e *Pesah Alaha*larını *Pesah*'ta, *Şavuot Alaha*larını *Şavuot*'ta, *Sukot Alaha*larını *Sukot*'ta öğretirdi" (*Torat Koanim*). **2.** Yahudi Kanunu.

Alaha Lemoşe Misinay: "Moşe'ye Sinay'da Verilmiş *Alaha*". *Sözlü Tora*'daki tüm detaylar Moşe'ye Sinay'da verilmiştir. Bu detayların neredeyse tümü *Tora*'nın açıklama yöntemleri kullanılarak, *Yazılı Tora*'nın içinden türetilebilir. Ancak bazı istisnalara, *Yazılı Tora*'dan hiçbir gönderme yoktur. Bu istisnai kurallara *Alaha Lemoşe Misinay* adı verilir. Bunlar arasında örneğin *tefilin* kutularının siyah renkte ve küp şeklinde olması sayılabilir (Rambam).

Midraş Alaha: *Alaha* konularındaki açıklamaları içeren eski kaynaklar. Bunlar *Mehilta*, *Sifra* (=*Torat Koanim*) ve *Sifri*'dir. *BBS*.

Aliya: "Yukarı Çıkış", "Yükseliş", "Artış", "Gelişim"

vs. **1.** *Erets-Yisrael*'e geliş. Burası manevi açıdan daha yüksek kabul edildiği için, bu terim kullanılır. Benzer şekilde *Erets-Yisrael*'den çıkış da "***Yerida** – İniş*" olarak tanımlanır. **2.** Bir binanın üst katı.

Aliyat Neşama: "Ruh Yükselişi". **1.** Manevi yükseliş duygusu. **2.** Ölen bir kişinin ruhunun manevi dünyada kademe yükselişi; *Gan Eden*'e girişi. Ölmüş kişinin adına yapılan mitsvalar böyle bir şeyi sağlayabilir. Buna "***İluy Neşama** – Ruhun Yükseltilmesi*" adı verilir.

Aliya Latora: "Tora'ya Çıkış". Sinagog'da *peraşa* okunurken *Sefer-Tora*'ya çağrılan kişiler için okunan bölümlerin her biri. *Sefer-Tora*'ya çağrılan kişiler de aynı kökten gelen "***Ole** – Yükselen; Yukarı Çıkan*" olarak adlandırılır. Zira *Tora* okunuşu yüksek bir konumdur.

Aliya Leregel: "Bayrama Çıkış". *Şaloş Regalim* bayramlarında Yeruşalayim'deki *Bet-Amikdaş*'a geliş.

Bene Aliya: "Yükselmiş Kişiler". Bilgi ya da uygulama konusunda yüksek konumlara ulaşmış kişiler.

Ama: çoğ. *Amot*. **1.** 48cm. [başka görüşlere göre 56 ya da 60cm.] uzunluğunda bir ölçü. (1 *ama* = 6 *tefah*). Bkz. Şemot 25:10 açk. Bu genel olarak kullanılan uzunluktur. Farklı durumlarda farklı uzunluktaki *ama* ölçüleri kullanılırdı. **2.** Dirsekle bilek arasındaki bölüme verilen isim. **3.** Elin orta parmağı.

Ama Atsila: "Asil *Ama*". *Tanah*'ta bahsi geçen ve tahmini uzunluğu, koltuk altından parmak uçlarına kadar olan ölçü.

Ama Gemuda: "Cüce *Ama*". Ya da "***Ama Geruma** – Fazlalığı Olmayan Ama*" veya "***Ama Atseva** – Üzgün Ama*". Normalden kısa olan *ama* ölçüsü.

Ama Soheket: "Mutlu *Ama*". Normalden uzun olan *ama* ölçüsü.

Amat Abinyan: "İnşaat *Ama*sı". *Bet-Amikdaş*'ın inşası sırasında kullanılan *ama* ölçüsü.

Arba Amot: "Dört *Ama*". Çeşitli *Alaha* konularında minimum uzaklığı belirten mesafe. Örneğin *Şabat* günü genel bir mekanda bir şey dört *ama*dan fazla taşınamaz.

Amen: "Gerçektir; kesinlikle" anlamındaki onay sözcüğü. Bu sözcük "inşallah olur" anlamında değildir. "***Emet** – Gerçek*" sözcüğüyle aynı kökten gelir ve tam bir güven ifade eder. Bir dua ya da beraha sonrasında "*Amen*" denmesi o duanın "inşallah gerçekleşeceğine" dair bir dileği değil, o dua sonucunda Tanrı'nın her konuda en doğru kararı verip, en uygun sonucu getireceğine dair sarsılmaz güveni yansıtır. Bu, bazen duanın kabul edilmemesi şeklinde bile olabilir.

Amida: 1. Duruş; ayakta duruş. **2.** Tüm duaların merkezini oluşturan ve 19 *berahaa*dan oluşan dua ifade eder. *Amida*, ayakta ve ayaklar bitişik bir şekilde söylendiği için bu ismi alır. *Mişna* dilindeki adı "***Tefila*** – *Dua*"dır; zira duaların en merkezi bölümü budur. *Amida*, *Anşe Keneset Agedola* tarafından ilk meydana getirildiğinde 18 *berahaa*dan oluşurdu. Bu sebeple "***Şemone Esre*** – *On Sekiz*" olarak da bilinir. İleri dönemlerde halk içinde, düşmana karşı işbirliği yapan kişiler yaygınlaşınca, düşmanın başarılı olmamasını dileme temasına sahip "***Lamalşinim Velaminim***" *berahaa*sı eklenmiştir.

Amora: (Alef-Mem-Vav-Reş-Alef). çoğ. *Amoraim*. *Tanaim* döneminden, *Talmud*'un tamamlanışına kadar olan süre içinde yaşayan ve *Mişna*'daki öğretileri daha geniş bir şekilde açıklayan *Hahamlar*'a verilen isim. *BBS*.

Amotsi: "Çıkaran". Ekmek yenmeden hemen önce söylenen "***Amotsi Lehem Min Aarets*** – *Topraktan Ekmek Çıkaran [Tanrı; Mübarektir]*" berahası.

Anane Akavod: Bkz. *Onur Bulutları*.

Aninut: *Onen* olma durumu. Bkz. *Onen*.

Anşe Keneset Agedola: Büyük Meclis'in Üyeleri.
Keneset Agedola: "Büyük Meclis". Büyük İskender dönemine kadar olan Pers İmparatorluğu egemenliği süresince, Yahudiler'in merkezi kanuni mercii. 120 kişiden oluşan kurulda, Ezra, Nehemya gibi peygamberler, Mordehay gibi devlet adamları, Şimon Atsadik gibi üst düzey otoriteler vardı. *Keneset Agedola*'ya kadar dualarda kesin bir form yoktu. Bu dönemden itibaren *Beraha*, *Tefila*, *Kiduş* ve *Avdala* için belirli ve kesin metinler belirlendi, derlendi ve kompoze edildi.

Arava: (Ayin-Reş-Bet-E). çoğ. *Aravot*. **1.** "Söğüt". Genelde sulak yerlerde yetişen yaprakları almaşık ve alt yüzleri havla örtülü büyük bir ağaç (*Salix*). Dalları esnek ve sepet örgüsü için uygundur. Bu ağacın dalı, *Sukot* bayramı kutlamaları sırasında kullanılan dört bitkiden biridir (bkz. 23:40 açk.). Mitsva için kullanılmaya en uygun cins dere söğüdüdür (*Salix acmopylla*). **2.** "Çorak Düzlük". Sadece bodur çalıların ve otların olduğu ağaçsız geniş bölge. Bu nedenle "***Midbar*** – *Çöl*" için takma isim olarak da kullanılır.

Hibut Arava: "*Arava*nın Vurulması". *Oşana Raba*'da duanın ardından okunan bir metin eşliğinde, beş *Arava*'nın yere beş kez vurulmasına dair, peygamberler döneminden beri süregelen gelenek.

Yom Şevii Şel Arava: "*Arava*'nın [vurulduğu, *Sukot*'un] Yedinci Günü". Bazı cemaatlerde *Oşana Raba*'ya verilen takma isim.

Aarava: "*Arava* Bölgesi". *Erets-Yisrael*'de, Yarden [=Ürdün] ovasından Yam Amelah'ın ("Tuz Gölü" = Lut Gölü) güneyine kadar olan bölgeye verilen isim.

Yam Aarava: "*Arava* Denizi". Lut gölünün diğer bir ismi (bkz. Devarim 4:49).

Arbaat Aminim: ya da **Arbaa Minim**. "Dört Tür". *Sukot* bayramında sabah duaları sırasında kullanılan dört bitki türü: *Etrog*, *Lulav*, *Adas*, *Arava*.

Arel: (Ayin-Reş-Lamed). çoğ. *Arelim*. "Kapalı; Örtülü; Ulaşılmaz vs." **1.** Sünnet olmamış kişi. **2.** Yeni dikilmiş bir ağacın, ilk üç boyunca yasak olan meyvesi. Bkz. *Orla*.

Aral Ozen: "Kulağı Kapalı". Dinlemeyi reddeden; inatçı.

Aral Lev: Ya da **Erel Lev**. "Kalbi Kapalı". İnatçı.

Aral Sefatayim: "Dudakları Kapalı". Konuşma zorluğu olan. (bkz Şemot 6:12).

Aral Roş: "Kafası Kapalı". Aptal.

Aron Aberit: "Antlaşma Sandığı". Tanrı'nın Moşe'ye

vermiş olduğu On Emir levhalarını içeren sandık; Yeoşua 3:6. "***Aron Aedut*** – *Tanıklık Sandığı*" (Şemot 26:33) ya da "***Aron Aşem*** – *Tanrı'nın Sandığı*" (Şemuel I 5:3) olarak da bilinir. Bkz. Şemot 25:10 v.d.

Arvit: Gecenin başı.

Tefilat Arvit: "Gece duası". *Korban* parçalarının *Mizbeah*'ın üzerinde yakılışı gece boyunca yapılabilirdi. *Arvit* duası bu işleme denktir.

Aşam-korbanı: "Suç *Korbanı*". *Bet-Amikdaş* döneminde, bazı kategorilerdeki günahların ya da istenmeyen durumların onarımı için getirilen *korban*; bkz. 5:1 v.d.; 7:2 açk. [*Aşam-korban*ının getirilmesini gerektiren durumlar için bkz. 5:20-26 açk.].

Aşam Taluy: "Muallaktaki/Askıdaki [günah için] *Aşam-korban*ı". Kasıtlı işlenmesi *Karet* cezasını gerektiren bir günahı kasıtsız olarak işleyip işlemediğinden emin olmayan bir kişi bu *korban*ı getirir (bkz. 5:17-19 açk.).

Aşam Vaday: "Kesin *Aşam-korban*ı". Beş durumda getirilen *Aşam-korban*larına verilen genel isim (bkz 5:20-26 açk.).

Aşem: (E- Şin-Mem). Tanrı'nın İsmi yerine kullanılan sözcük. Tanrı'nın İsmi'nin boş yere kullanılması

ciddi bir yasaktır; *Tora*, bunu yapan kişinin kolay kolay temizlenmeyeceğini vurgulamaktadır (bkz. 20:7). Bu sebeple Tanrı'nın Dört Harfli İsmi, hiçbir şart altında ağza alınmamalıdır. Bu konudaki istisnalardan biri, *Bet-Amikdaş* döneminde *Koen Gadol*'un *Yom Kipur*'da yaptığı özel uygulamalarda Tanrı'nın İsmi'ni olduğu gibi telaffuz etmesidir. Yahudiler, buna bağlı olarak dualarında bile Tanrı'nın İsmi'nin geçtiği yerlerde "***A-do-nay*** *– Efendimiz*" sözcüğünü kullanırlar. Dualarda kullanılan bu İsim de kutsaldır ve günlük konuşmalarda ağza alınmamalıdır. Bu açıdan, günlük konuşmalarda Tanrı'dan bahsedildiği zaman "***Aşem*** *– İsim [Tanrı'nın İsmi]*" sözcüğü tercih edilmelidir; bkz. Bereşit 2:4. [Not: Bu sözcük E- Şin-Mem harfleriyle yazılır. Dolayısıyla "A" harfinden önce {İbranice'deki E harfinin verdiği} gırtlaktan gelen hafif bir hava çıkışı vardır: *[H]Aşem*.]

Aşera: çoğ. *Aşerot* ya da *Aşerim*. **1.** Eski dönemde Kenaan Ülkesi'ndeki yaygın putperest uygulamanın bir parçası olarak kutsal kabul edilen ağaçlar ya da direklere verilen isimdir; bkz. Devarim 16:21. **2.** Yakın doğuda yaygın olarak tapınılan bir bereket tanrıçası. Aşera'nın onuruna ahşap sütun ya da direkler dikilir, ona yönelik ibadetler bunların altında gerçekleştirilirdi. Bu ağaçlar da onun ismiyle anılırdı.

Aşgaha Peratit: "Özel/Ayrıntılı Nezaret". Tanrı'nın bu dünyadaki her ayrıntıyla özel olarak ilgilenmesi.

Aşkenazlar: İbranice "***Aşkenaz*** *– Almanya*" sözcüğünden gelir. Orta ve Doğu Avrupa kökenli Yahudiler'e verilen isim.

Atavat Anerot: "Kandillerin Yakılmaya Uygun Hale Getirilmesi". *Menora*'nın kandillerinin artıklarının temizlenmesi, yağ konup fitilinin düzenlenmesi.

Avak Ribit: "Faiz Tozu". Doğrudan faiz olmasa bile, borcu veren kişinin bu yolla sağladığı dolaylı yararlar.

Avel: (Alef-Bet-Lamed). Yastaki kişi. Bir kişi, kaybettiği yedi yakını için yas tutmalıdır: annesi, babası, erkek kardeşi, kız kardeşi, oğlu, kızı, eşi. Bir *avel*, durumuna ve ölümün ardından geçen zamana göre farklı kurallara uymakla yükümlüdür (bkz. Rabi Nisim Behar, *Dini Uygulama Rehberi*).

Avele Tsiyon: "Tsiyon İçin Yas Tutanlar". *Bet-Amikdaş*'ın ve Yeruşalayim'in yıkılışı nedeniyle yas tutanlar.

Avoda Zara: 1. "Yabancı İbadet". Putperestlik. **2.** *Mişna*'nın, "***Nezikin*** *– Zararlar*" bölümündeki, putperestlik yasağını ele alan ünitesi.

Azara: 1. Avlu. **2.** *Bet-Amikdaş*'ın, *Ezrat Naşim*, *Ezrat Yisrael* ve *Ezrat Koanim* olarak bölünmüş avlusu.

Ezrat Naşim: "Kadınlar Avlusu". **1.** *Bet-Amikdaş*'taki kadınların girebildikleri bölüm. **2.** Sinagoglarda kadınlara ayrılmış bölüm.

Ezrat Yisrael: "Yisrael Avlusu". *Bet-Amikdaş*'ta *Koen* olmayanların da girebildiği bölüm.

Ezrat Koanim: "*Koen*ler Avlusu". *Bet-Amikdaş*'ta, özel durumlar dışında sadece *Koen*ler'in girebildiği bölüm.

Azazel: *Yom Kipur*'da, halkın günahlarını simgeleyen tekenin yuvarlandığı sarp ve kayalık uçuruma verilen isim.

Seir Laazazel: "*Azazel*'e [Giden] Teke". Başkalarının günahını ve sorumluluğunu üstlenen kişi; günah keçisi.

Baal: 1. Sahip; efendi. **2.** Bir kadının kocası. **3.** Eski Kenaani toplumlarında baş ilahın ismi. Güneş tanrısı ve toprağa bereket veren güç olduğuna inanırlardı.

Baal Aveda: "Kayıp Sahibi". Bir malını kaybetmiş kişi.

Baal Agada: "Hikaye Sahibi". Çok hikaye bilen kişi. Torasal anlamda, *Midraş*lar konusunda uzman kişi.

Baal Ov / Baal Yideoni: "*Ov/Yideoni* Ustası". Bkz. *Ov* ve *Yideoni*.

Baal Ahuza: "Arazi Sahibi".

Baal Bayit: "Ev Sahibi".

Baal Berit: "Antlaşma Sahibi". **1.** Müttefik. **2.** Oğlunu, Tanrı ile Avraam arasındaki antlaşmaya dahil etmek üzere *Berit-Mila* ile sünnet eden/ettiren kişi.

Baal Basar: "Et Sahibi". Şişman insan.

Baal Gaava: "Kibir Sahibi". Kibirli kişi.

Baal Gevurot: "Kudretlerin Sahibi". Tanrı'nın bir sıfatı.

Baal Gemara: "*Gemara* Sahibi". *Talmud* uzmanı.

Baal Din: "Dava Sahibi". Bir davanın tarafı.

Baal Hov: "Borç Sahibi". Borçlu kişi.

Baal Hayim: "Yaşam Sahibi". Hayvan.

Baal Mum: "Kusur Sahibi". Bedensel kusuru olan insan ya da hayvan.

Baal Melaha: "Meslek Sahibi". **1.** Bir işin ustası. **2.** İşveren.

Baal Milhamot: "Savaşların Efendisi". Tanrı'nın bir sıfatı.

Baal Mitsvot: "Mitsva Sahibi". Mitsvaları yerine getiren kişi.

Baal Mikra: "*Tanah* Uzmanı".

Baal Kore: "Okuma Uzmanı". Sinagogda halka Tora'yı okuyan kişi.

Baal Keri: Bedeninden sperma çıkmış erkek. Bkz. 15:1-18 açk. [a].
Baal Arahamim: "Merhamet Sahibi". Tanrı'nın bir sıfatı.
Baal Şem: "İsim Sahibi". **1.** Ünlü kişi. **2.** Kutsal İsimler yoluyla olağanüstü şeyler yapan, özellikle rahatsızlıkları iyileştiren kişi. Örneğin, Hasidizm akımını kuran Mejibuj'lu Rabi Yisrael Baal Şem Tov (~1700-~1760).
Baal Simha: "Neşe Sahibi". Kişisel ya da ailevi bir kutlama veren kişi.
Baal Tokea: "[*Şofar*] Çalma Uzmanı".
Baal Teşuva: "*Teşuva* Sahibi". *Teşuva* yapmış kişi.

Baeret: Nispeten açık renge sahip bir *tsaraat* lekesi türü (bkz. 13:2 açk.).

Bama: çoğ. *Bamot*. **1.** Yüksek yer. Platform. **2.** Üzerinde *korban* gerçekleştirmek için bir *mizbeah* kurulan yüksek yer (bkz. 1:4 açk.). **3.** Yüksek tepe. **4.** Sinagogda *Hazan*'ın durduğu nispeten yüksek yer (*Aşkenaz* jargonunda). *Sefarad* jargonundaki "*Teva*".

Batel Beşişim: "Altmışta İptal Olur". Bir karışımda, diğerinden en az altmış kat fazla miktardaki çoğunluğun, azınlığı iptal etmesi. Örneğin "yanlışlıkla" etli

bir yemeğin içine hatayla süt düştüğü takdirde, düşen süt, yemeğin en çok altmışta biri kadarsa, iptal olmuş sayılır ve karışım yenebilir.

Bedek Abayit: "Evin Tamiratı". **1.** Bir yapının tamiratı için ayrılan bütçe. **2.** *Bet-Amikdaş*'taki tamiratlar ve restorasyonlar için ayrılmış bütçe.

Behor: çoğ. *Behorot*. Bir annenin ilk doğan çocuğu erkekse, *behor* ünvanını alır. Tüm *behor*lar Tanrı'ya aittir. Bir babanın birden çok kadından oğulları varsa, kendisi için bunların en büyüğü *behor*dur. Mirastan, diğer kardeşlere göre iki kat pay alacak olan budur. Öte yandan, babanın, her annenin *behor*unu da *Pidyon* vererek kurtarma yükümlülüğü vardır (bkz. *Pidyon* => *Pidyon Aben*).
Behora: "*Behor*luk Hakkı". Bir babanın *behor*unun diğer kardeşlerine göre mirastan aldığı ek pay. Buna göre miras kardeş sayısının bir fazlasına bölünür, her kardeş birer pay alırken, *behor* iki pay alır; bkz. Bereşit 25.29 v.d.; 35:23 açk. 48:1-7 açk.
Behor Beema: "Hayvanın *Behor*u"; Şemot 11:5. *Tora*'ya göre her dişi hayvanın ilk doğan erkek yavrusu da Tanrı'ya aittir; bkz. Şemot 13:12 v.d. Bkz. *Korban* > *Behor-korbanı*.
Makat Behorot: "*Behor*ların Vurulması". Tanrı'nın

Mısır'a verdiği onuncu bela; Şemot 11:4 v.d.

Behorot: *Mişna*'nın insanların ve hayvanların *behor*ları ile ilgili kurallara, *Koen*ler'deki fiziksel kusurlara, hayvanlardan ayrılması gereken *maaser*e vs. ayrılmış olan ünitesi.

Taanit Behorot: "*Behor*lar Orucu". Pesah bayramından hemen önce, ister anne ister baba tarafından olsun tüm *behor*ların tutmakla yükümlü oldukları ve Mısırlı *behorlar* ölürken Yahudiler'in *behor*larının hayatta kalması sebebiyle tutulan oruç.

Bemezid: "Kasıtlı olarak". Bir günahın bilinçli ve kasıtlı olarak işlenmesi. *kar. Beşogeg*.

Ben Aşemaşot: "Güneşler Arasında". Güneşin batışı ile yıldızların çıkışı arasındaki yaklaşık 18-20 dakikalık süre. İki gün arasındaki geçişi işaretleyen bu sürenin biten güne mi yoksa başlayan güne mi ait olduğu kesin değildir.

Bene-Yisrael: 1. Yisrael-çocukları. Yaakov'un soyundan gelen ya da Yahudiliği sonradan kabul etmiş kişilerin oluşturduğu ulus. Yahudiler. **2.** Yaakov'un soyuna mensup kişiler.

Beraha: çoğ. *Berahot*. **1.** Bereket duası; mübarek kılmak; **2.** Tanrı'ya teşekkür, övgü vs. için söylenen sabit metinli cümle/paragraf. **3.** Bereket, şans, başarı; **4.** Hediye; Bereşit 33:11. "***Kiduş*** – *Kutsama*"dan farklıdır; bkz. Bereşit 2:3 açk. *BBS*.

Beraha Levatala: "Boş Yere [Söylenmiş] *Beraha*". Çeşitli sebeplerle *beraha* söylemek gerekir; fakat boş yere *beraha* söylemek önemli bir yasaktır; zira bu, Tanrı'nın İsmi'ni boş yere anma yasağının (Şemot 20:7) ihlali anlamına gelir.

Birkat Amazon: "Yemek *Berahas*ı". Ekmek yenmiş bir öğünden sonra söylenen *beraha*.

Birkat Agomel: Hastalık, esaret, deniz ya da çöl geçmek, uzun yolculuk gibi durumlardan kurtulduktan sonra Tanrı'ya teşekkür amacıyla, on kişilik topluluğun olduğu yerde söylenen *beraha*.

Birkat Koanim: "*Koen*ler'in *Berahas*ı". *Koen*ler'in halkı mübarek kılmak için söyledikleri sözler; bkz. Bamibdar 6:22-26. *Koen*ler bu sırada ellerini kaldırıp ayalarını halka çevirdikleri için "***Nesiat Kapayim*** – *Ayaların Kaldırılması*" olarak da bilinir.

Birkat Amotsi: Ekmek yemeden önce söylenen *beraha*.

Birkat Şeeheyanu: Yıl içinde yeni çıkan bir meyve yenmeden önce, bayram geceleri *Kiduş*'ta, çeşitli mutlu olaylarda söylenen, Tanrı'ya "bu günleri gösterdiği için" yapılan teşekkür *berahas*ı.

Berit Mila: Sünnet Antlaşması. Tanrı'nın Avraam ile yapmış olduğu antlaşmanın işareti olarak, sünnet derisinin kesilmesiyle yapılan işlem. Bkz. 12:3 açk.

Berito Şel Avraam Avinu: "Atamız Avraam'ın Antlaşması".

Beşogeg: "Hata Sonucu". Bir günahın hata sonucu, niyet ve kasıt olmaksızın işlenmesi. kar. *Bemezid*.

Bet Adeşen: Ya da **Şefeh Adeşen**. "Kül Dökme Yeri". *Bet-Amikdaş* döneminde Yeruşalayim'in dışında, *Mizbeah*'ta biriken küllerin döküldüğü yer.

Bet Av: "Baba Evi". Atasal *Koen* ailesi. *Bet-Amikdaş*'taki rotasyonlu görev bölümü gereği, tüm *Koen*ler, 24 ana gruba bölünmüştü. "***Mişmarot*** – *Nöbet Grupları*" olarak bilinen bu gruplar, *Bet-Amikdaş*'ta birer hafta görev yaparlardı. Her grup da kendi içinde altı alt gruba bölünmüştü. Bunlara *Bet Av* adı verilirdi ve her *Bet Av*, o hafta içindeki altı günden birinde görev yapardı. *Şabat* günü ise tüm "***Mişmara*** – *Nöbet Grubu*" birlikte görev yapardı.

Bet-Amikdaş: Kutsal Ev; Kutsiyet Evi. Yeruşalayim'de iki kez inşa edilmiş ve yıkılmış olan Tapınak. I. *Bet-Amikdaş*, Kral Şelomo tarafından 2928 [MÖ 832] yılında inşa edilmiş, Babil İmparatoru Nevukadnetsar

tarafından 3338 [MÖ 422] yılında yıkılmıştı. II. *Bet-Amikdaş* 3408 [MÖ 352] yılında halkın lideri Zerubavel, peygamberler Ezra ve Nehemya tarafından inşa edildi ve Romalılar tarafından 3828 [MS 68] yılında yıkıldı. *Maşiah* geldiği zaman III. ve son *Bet-Amikdaş*, ebediyen ayakta kalmak üzere inşa edilecektir.

Bet-Din: "Yasa Evi". **1.** Mahkeme. **2.** Her nesilde Yahudi cemaatlerinde, yargı konusunun niteliğine göre üç ya da daha fazla yetkili Haham'dan oluşan sorumlu yargı kurulu. Bu kurul, kararlarını *Tora* kanununa göre verir. Çok önemli olmayan anlaşmazlıklarda, taraflar anlaştıkları takdirde, herhangi üç kişiyi *Bet-Din* olarak tayin edebilir.

Av Bet-Din: "*Bet-Din* Başkanı".

Bet Midraş: bkz. *Midraş*.

Bigde Lavan: "Beyaz Giysiler". *Koen Gadol*'un *Yom Kipur*'da *Kodeş Akodaşim* içinde gerçekleştirdiği işlemler sırasında giydiği tamamen beyaz ketenden üretilmiş dört giysi: entari, don, kuşak ve sarık.

Bigde Zaav: "Altın Giysiler". *Koen Gadol*'un giydiği sekiz parçadan oluşan ve altın lifler içeren kıyafeti.

Bikurim: (Bet-Haf-Reş-Yod-Mem). **1.** *Erets-Yisrael*'e özgü yedi tarım ürününün turfandaları. Kelime çoğuldur. tek. *Bikur*. Yedi üründen ağaçta yetişen beş meyve her yıl *Şavuot* bayramında *Bet-Amikdaş*'a getirilirdi. Ayrıca yine *Bikurim* sınıfında, *Pesah* bayramında yılın ilk arpa hasadından *Omer*, *Şavuot*'ta ilk buğday hasadından *Şete Alehem* [=*Lehem Bikurim*] getirilirdi. **2.** *Mişna*'nın "**Zeraim** – *Tohumlar [Ziraat]*" bölümündeki, *bikurim* kurallarını ele alan ünite.

Hag Abikurim: Ya da **Yom Abikurim**. *Bikurim*in getirildiği *Şavuot* bayramına verilen başka isimler.

Lehem Bikurim: Yılın yeni buğday ürününden üretilen ve *Şavuot*'ta *Bet-Amikdaş*'a getirilen iki somun ekmek (= *Şete Alehem*).

Minhat Bikurim: bkz. *Minha*.

Boel Nida: *Nida* konumundaki bir kadınla ilişkiye giren erkek. Böyle biri kendine has bir şekilde *tame* olur (bkz. 15:24 açk.).

Boşet: 1. Utanç. **2.** Bir kişiyi utandırma karşılığında ödenen tazminat türü. **3.** Putlara, özellikle de *Baal* putuna verilen küçültücü bir sıfat.

Boşet Panim: "Yüz Utancı". **1.** Büyük utanç. **2.** Hayal kırıklığı. **3.** Ar duygusu.

Boşet Panim Legan Eden: "Mahcubiyet duygusu

olan, *Gan Eden*'e [gidecektir. Zira günah işlemekten çekinir]" (*Mişna – Pirke Avot* 5:24).

Buluşma Çadırı: İbr. ***Oel Moed***. *Mişkan*'a verilen diğer bir isim. Bkz. *Mişkan*.

Deorayta: Ya da **Mideorayta**. "Tora'dan". Bu Aramca sözcük, belirli bir mitsvanın doğrudan Tora'nın metninden öğrenildiğini belirtir. Krş. *Derabanan*. *B ŞS*.

Derabanan: Ya da **Miderabanan**. "Hahamlarımız'dan". Bu Aramca sözcük, belirli bir mitsvanın, Tora'daki belirli bir kuralın korunması, halk içinde belirli bir düzenin sağlanması ya da öneme sahip tarihi bir olayın vurgulanması amacıyla Hahamlarımız'ca belirlenmiş olan kurallardan biri olduğu anlamına gelir. Krş. *Deorayta*. *B ŞS*.

Diaspora: *Erets-Yisrael* dışındaki yerler.

Dores Veohel: "Ezer ve Yer". Avlarını pençeleri altına alıp yiyen yırtıcı kuşlara verilen *Alaha*sal sıfat.

Efa: Tohum, un gibi kuru/katı maddeler için eski dönemlerde kullanılan bir hacim ölçüsü. (1 *efa* = 3 *sea* = 10 *omer*). Günümüz ölçüleriyle yaklaşık 22lt. civarındadır. Başka görüşlere göre 39,6lt.

Efod: *Koen Gadol*'un giydiği sekiz özel giysiden biri. Ters giyilen bir önlük şeklindeydi ve omuz askıları vardı; bkz. Şemot 28:6 v.d.

Ehal: 1. Saray; büyük ve görkemli yapı. **2.** *Bet-Amikdaş*'a verilen isimlerden biri. *Bet-Amikdaş*'ın, *Menora*, Tütsü *Mizbeah*ı ve *Şulhan*'ın yer aldığı *Kodeş* bölümü.

Ehal Akodeş: bkz. *Kodeş*.

Ehşer: 1. Uygun hale getirme; hazırlama. **2.** Yiyecek türlerinin, yedi tipteki sıvıdan biri ile temas sonucunda *tuma* kapabilecek hale gelmesi. Bu aşama geçilmediği sürece bu yiyecekler *tuma* kapmaz. **3.** *Kaşerut* belgesi. Yetkili Hahambaşılık tarafından verilen, belirli bir yiyeceğin yenmeye uygun olduğuna dair belge.

Ekdeş: 1. Kutsal obje. *Bet-Amikdaş*'ın hazinesine bağışlanmış para, eşya ya da hayvanlara verilen isim. **2.** *Bet-Amikdaş*'ın hazinesine verilen isim.

Ekdeş Damim: Parasal karşılığı *Bet-Amikdaş*'a bağışlanmış nesne.

Ekdeş Mizbeah: *Mizbeah* üzerinde *korban* edilmek üzere bağışlanmış hayvan ya da kuş.

Emuna: 1. İnanç; güven. **2.** Dürüstlük; güvenilirlik.

3. Belirli bir inancın temel kriterlerine verilen genel isim. **4.** Sağlamlık; istikrar.

Emunat Ayihud: "Teklik İnancı". Yahudiler'in, Tanrı'nın Bir ve Tek olduğuna dair temel inancı.

Emurim: Ya da **Emurin**. "Söylenenler". *korban*ların *Mizbeah* üzerinde yakılacağı Tora tarafından söylenmiş olan kısımları.

Ereg: "[Kılıçla] Öldürme". Tora'daki dört idam cezasından biri. Bkz. Ekler: Yahudilik'te İdam Cezası.

Erets-Yisrael: Yisrael Ülkesi. Tanrı'nın, Avraam, Yitshak ve Yaakov'un çocuklarına vermeyi vaad ettiği ülke; Bereşit 15:18, 26:4, 28:13 vs.

Erev Rav: "Büyük Karışım". Mısır Çıkışı sırasında, Yahudilik'in prensiplerini kabul ederek Bene-Yisrael'e katılmış olan ve farklı birçok ulustan oluşan grup; bkz. Şemot 12:38.

Eruv: 1. Karıştırma. **2.** Hahamlarımız'ın bazı *Şabat* ve *Yom Tov* kurallarında kolaylık sağlayan çözümlerine verilen isim.

Eruv Hatserot: "Avluların Karıştırılması". *Şabat* günündeki *Tiltul* yasağında kolaylık sağlayan bir çözüm. Belirli bir prosedürle, komşu avluların birleş-

tirilerek tek bir "özel bölge" haline getirilmesiyle, burada taşıma yapmak mümkün hale gelir.

Eruv Tavşilin: "Yemeklerin Karıştırılması". *Yom Tov* içinde, onun hemen bitiminde başlayan *Şabat* için yemek pişirme yasağına çözüm. *Yom Tov* öncesinde pişirilen bir yemek *Şabat* için kenara ayrılır; böylece *Yom Tov* içinde pişirilen yemekler de bunun bir devamı olarak kabul edilir.

Eruv Tehumin: "Bölgelerin Karıştırılması". *Şabat* günündeki *Tehum* yasağına (Şemot 16:29 açk.) kolaylık sağlayan bir çözüm. *Şabat* öncesinde şehirden 2000 *ama* uzakta bir yere iki öğünlük yemek bırakılır. Burası bu kişinin "kaldığı yer" haline gelir; dolayısıyla şehrin devamı olarak kabul edilir. Bu sayede, 2000 *ama*lık *Tehum* sınırı, 4000 *ama*ya çıkar.

Eruv Paraşiyot: "*Peraşa*ların Karışımı". Farklı konulardan bahseden iki Tora bölümünün, Tora'nın özel stili gereği, birbirleriyle ilgili kuralları içlerinde barındırması.

Eruvin: *Mişna*'nın, "**Moed** – *Bayram*" bölümündeki, *Eruv Hatserot* ve *Eruv Tehumin* konularını ele alan ünitesi.

Ester Panim: "Yüz'ün Gizlenmesi". Tanrı'nın kayıtsız görünmesi.

Eter İska: "İş Antlaşması İzni". Borç veren kişinin, verdiği borç karşılığında kendisinden borç alanla iş ortaklığına girmesi ile kardan pay alması. Böylece faiz alma yasağı ihlal edilmemiş olur. Ancak bu yöntem sadece iş büyütme amaçlı alınan borçlar için geçerlidir. İhtiyaç sahibine verilen borçlarda bu yöntem kullanılamaz.

Etrog: Turunçgillerden, Akdeniz ülkelerinde yetişen, taç yaprakları mavimsi pembe, küçük bir ağacın iri bir limonu andıran buruşuk meyvesi; ağaç kavunu (*Citrus medica*). Bu ağacın meyvesi sarı renkli, ekşi tadlı ve hoş kokuludur. *Etrog*, *Sukot* bayramı kutlamaları sırasında kullanılan dört bitkiden biridir (bkz. 23:40 açk.).

Eved Kenaani: "Kenaani Köle". Yahudi olanların Yahudi olmayan köleleri için kullanılan genel bir sıfat. f. *Şifha Kenaanit*.

Even Şetiya: "Temel Taşı". *Bet-Amikdaş*'ta *Kodeş Akodaşim*'in içinde, üzerine *Aron Aberit*'in yerleştirildiği büyük kaya. *Zoar* tüm dünyanın bu taştan türeyerek oluştuğunu ve bu merkezi taşın sayesinde varlığını sürdürdüğünü belirtir.

Gabay: çoğ. *Gabaim*. **1.** Tahsildar. **2.** Bir sinagog ya

da cemaatin yöneticisi.

Gabay Tsedaka: *Tsedaka* toplamakla görevli tahsildar.

Gan Eden: "Zarafet Bahçesi". **1.** Adam ve Hava'nın, yaratılışlarının ertesinde yerleşti-rildikleri, fakat günahları sebebiyle kovuldukları bahçe; bkz. Bereşit 2 : 8 v . d . **2.** Yahudi inancına göre, Gelecek Dünya'daki ebedi huzuru ifade eden yer. *kar. Geinom*. *Cennet* sözcüğü *Ganed*en ile bağlantılıdır. *BBS*.

Geinom: Ya da **Geinam**. **1.** İnom Vadisi. Burası Yeruşalayim'in güneyinde, putperestlerin, çocuklarını ateşte yakarak kurban ettikleri bir yerdir; Melahim II 23:10. **2.** Yahudi inancına göre, kötülerin Gelecek Dünya'da cezalarını çekecekleri yer. *Cehennem* sözcüğü *Geinom* ile bağlantılıdır. *BBS*.

Gemara: [Aramca] "Öğrenim". *Amora*lar'ın, *Tana*lar'ın söz ve öğretilerine yaptıkları açıklamaların tümüne verilen isim. *Mişna* ve *Gemara*'nın birleşimi *Talmud*'u oluştursa da, bu isim aynı zamanda tüm *Talmud*'u tanımlayacak şekilde de kullanılır.

Gemilut Hasadim: İnsanlara hiçbir beklenti olmaksızın iyiliksever davranışlarda bulunmak.

Ger: çoğ. *Gerim*; f. *Giyoret*. **1.** Yabancı. **2.** Doğuştan Yahudi olmayıp sonradan Yahudilik'i kabul etmiş bir kişi. Böyle biri doğuştan bir Yahudi ile tamamen aynı hak ve görevlere sahiptir. Genel olarak **Ger Tsedek** olarak bilinir.

Ger Toşav: Putperestliği terk ederek, Erets-Yisrael'e yerleşen ve Noah'ın Soyu İçin Yedi Mitsva'ya uygun yaşamayı üstlenmiş, Yahudi olmayan kişi.

Ger Şeker: "Sahte *Ger*". Sadece çıkar amacıyla Yahudi olmuş kişi.

Gera: Halkın sayımında kullanılan *şekel*in (*Şekel Apekudim*) 1/20'sine eşit madeni para.

Geris: İri fasulye tanesi. Hahamlarımız bunun [bugünkü Mersin ve çevresine denk gelen (*Strabo*)] Kilikya'ya özgü iri fasulye tanesinin boyunda olduğunu söylerler. Genel olarak *tsaraat* lekelerinin *tame* olması için en az bu büyüklükte olması gerekir.

Gezera Şava: "Eşit Kesim/Hüküm". Tora'da iki farklı konunun, içlerinde geçen bir sözcük, sözcük grubu, aynı kökten gelen sözcükler yoluyla birbirlerine bağlanmasına dayalı olarak bu iki konunun eş kurallara sahip olmaları. Bu, Tora'yı açıklamak için kullanılan on üç türetim yönteminden biridir. Ancak bu, man-

tığa değil geleneğe bağlı bir yöntemdir. Başka bir deyişle, iki konunun birbiriyle kuralsal bağlantı içinde olması, sadece aynı sözcük ya da ifadeyi içermelerine bağlı değildir. Bunun için köklü bir de geleneğin olması gerekir.

Gezerat Akatuv: "Kitabın Hükmü". Tora'nın herhangi bir açıklama vermediği ve genellikle mantığın anlamakta zorlandığı türdeki uygulamasal detaylara verilen genel isim.

Gid Anaşe: "Yerinden Oynamış Sinir". Siyatik siniri. Hayvanlarda bu siniri ve onu içeren but kısmını yemek Tora'nın yasaklarından biridir (bkz. Bereşit 32:33). But kısmı ancak bu sinir, konunun uzmanı olan *Menaker* adı verilen bir kişi tarafından çıkarıldığı takdirde yenebilir. Bu oldukça zahmetli bir işlem olduğu için, genel olarak Yahudiler but yemezler.

Giluy Arayot: "Çıplaklıkların Açılması". Cinsel ahlaksızlık yasağına verilen isim. Bu kural, ensest ilişkileri, zinayı, eşcinsel ilişkiyi ve hayvanlarla ilişkiyi yasaklar. *Giluy Arayot*, ihlal etmektense ölümü tercih etmeyi gerektiren, en ağır üç yasaktan biridir.

Giyoret: Bkz. *Ger*.

Goel: "Kurtarıcı". **1.** Yakın akraba. Bir kurtarıcı, yakın bir akrabasının satmış olduğu arazisini onun adına geri satın alma konusunda önceliklidir. Akrabalığın derecesi ne kadar yüksekse, kurtarıcı olarak yetki önceliği de o kadar yüksektir (bkz. 25:25 açk.). **2.** *Maşiah* için kullanılan başka bir sıfat.

Goel Yisrael: "Yisrael'in Kurtarıcısı". Tanrı'nın bir sıfatı.

Goel Adam: "Kan Kurtarıcısı". Bir yakını cinayete kurban gitmiş olan ve bazı hallerde intikam alma hakkı olan kişi. Eğer cinayet kasıtlı işlenmiş ve katil mahkeme sonucunda idam cezasına çarptırılmışsa, bunu infaz etme hakkı kan davalı bu kişiye verilebilirdi. Eğer cinayet kasıtsız işlenmişse, katil sığınma hakkı olan şehirde durduğu sürece koruma altındaydı. Ama oradan ayrıldığı takdirde, kan davalı olan *Goel Adam*'ın onu öldürmeye hakkı vardı (bkz. Bamidbar *Perek* 35).

Hadaş: "Yeni". Aynı zamanda, yılın yeni tahıl ürünü de bu isimle adlandırılır. *Pesah*'ın ikinci günü *Omer* getirilene kadar *Hadaş* sınıfındaki ürünlerin yenmesi yasaktır. Bu da "*Hadaş* yasağı" olarak bilinir (bkz. 23:14 açk.)

Hag: çoğ. *Hagim*. **1.** Bayram; kutlama; çemberler

halinde dans. **2.** *Sukot* bayramı. *Talmud* sadece "*Hag*" dediği zaman özellikle bu bayram kastedilir. **3.** Bayram günü vesilesiyle getirilen özel *Şelamim-korban*ı. Bkz. *Korban Hagiga*.

Hag Aasif: "Hasat Bayramı". *Sukot*.

Hag Amatsot: "*Matsa*lar Bayramı". *Pesah*.

Hag Abikurim: "Turfandalar Bayramı". *Şavuot*.

Hag Akatsir: "Ürün Biçme Bayramı". *Şavuot*.

Hag Matan Tora: "Tora'nın Veriliş Bayramı". *Şavuot*.

İsru Hag: "Bayramı Bağlayın". Bayramın ertesi gününe verilen bir sıfat.

Haham: çoğ. *Hahamim*. **1.** Bilge; zeki. **2.** Usta. **3.** Özellikle *Sefarad* jargonunda Yahudi din adamı, dini lider. *Aşkenaz* jargonunda bunun karşılığı *Rabi*'dir.

Hahambaşı: *Sefarad* Yahudileri'nde Baş *Haham*.

Haham Arazim: "Sırların Bilgesi". **1.** Tanrı'nın her şeyi bildiğini vurgulayan bir sıfat. **2.** Çok bilge olan kişi için kullanılan deyimsel bir sıfat.

Şeelat Haham: "*Haham* Sorusu". **1.** Bir *Haham*'ın sorduğu, açıklama yapma amaçlı soru. **2.** Belirli bir konuda nasıl davranılacağına dair bir *Haham*'a sorulan soru.

Leşon Hahamim: "*Haham*lar'ın Dili". *Mişna* döneminde *Haham*lar'ın kullandıkları İbranice. Bu,

"***Leşon Amikra*** – *Tora'nın Dili*"ne göre yeni sözcükler, fiiller ve çatılar içerir.

Talmid Haham: çoğ. *Talmide Hahamim*. "*Haham*lar'ın Öğrencisi". Tora öğrenen ve bu konuda bilgili ve yetkili kişi. *Haham*.

Ezeu Haham? Alomed Mikol Adam: "Kim Bilgedir? Her İnsandan Öğrenen".

Ezeu Haham? Aroe Et Anolad: "Kim Bilgedir? Yakın Geleceği Tahmin Edebilen".

Ezeu Haham? Amekayem Talmudo: "Kim Bilgedir? Öğrenimini yerine getiren".

En Haham Kebaal Nisayon: "Tecrübe sahibi kadar bilge yoktur".

Hahamim; Izaaru Bedivrehem: "Hahamlar; sözlerinize dikkat edin!". Çünkü sözleriniz yanlış anlaşılırsa, insanlar hataya düşerler.

Hahamlarımız: Bu kitapta, *Mişna* ve *Talmud* dönemi *Haham*ları ifade etmek için bu sözcük kullanıldı.

Hahamim Zihronam Livraha: "Anıları Mübarek Olan *Hahamlar*". Ya da "Anılmaları Bereket Getiren *Haham*lar". kıs. *HaZa"L*.

Hala: çoğ. *Halot*. **1.** Ekmek ya da kek somunu. **2.** *Şabat* ekmeği. Bu, güzel, genelde örgülü şekil verilmiş normal ekmektir [ama *Şabat*'ın vazgeçilmez bir şartı değildir. *Kaşerut*'a aykırı olmadığı ve bütün olduğu

sürece herhangi bir ekmek kullanılabilir]. **3.** *Bet-Amikdaş* döneminde açılan hamurlardan ayrılıp *Koen*ler'e verilen kısım (bkz. Bamidbar 15:17-21). **4.** Bunun anısına günümüzde, belirli bir ağırlığın üzerindeki hamurdan ayrılıp yakılan kısım. Eğer hamurda en az 1514gr. un kullanılmışsa bir miktar ayrılıp yakılır, ama *beraha* söylenmez. Eğer 1560gr.dan fazla un kullanılmışsa bu işlem için bir de beraha (***Leafriş Hala***) söylenir. Bu işlemde ayrılacak parça için asgari bir miktar yoktur; çok küçük bir parçanın ayrılması bile yeterlidir (*Sefer Yalkut Yosef*).

Halal: f. *Halala*. Bir *Koen*'in, kendisiyle evlenmesi yasak olan bir kadından olan oğlu. Bu oğul "*Koen*" değildir ve *Koen*ler'e ait görev ve ayrıcalıklar onun için geçerli değildir (bkz. 21:15 açk.).

Halutsa: Bir kadının kocası, çocuksuz olarak ölürse, Tora kanununa göre müteveffanın kardeşi, ağabeyinin soyunu devam ettirmek için dul yengesiyle evlenmelidir. Bu evliliğe *Yibum* adı verilir. Kardeş [ve bu göreve uygun diğer herkes] bu görevi yerine getirmeyi reddederse, kadının aile ile bağlantısını kesmeyi simgeleyen *Halitsa* adı verilen bir seremoni yapılır (Devarim 25:5 v.d.) ve bunun sonucunda dul kadın, aile dışında başka biriyle evlenme konusunda serbest

kalır. Bu kadın seremoninin sonunda ***Halutsa*** sıfatına sahip olur. Günümüzde böyle bir durum gerçekleştiği takdirde *Yibum* yapılmaz; doğrudan *Halitsa* seremonisi gerçekleştirilir.

Hamets: "Ekşimiş; fermante olmuş; mayalanmış". Fakat her türlü maya bu sınıfa girmez. Bahsedilen, beş tahıl cinsi olan buğday, arpa, çavdar, yulaf ve darının ya da bunların [un gibi] türevlerinin su ile teması ile oluşan mayalanmadır. Kurala göre un ve suyun birleşiminden itibaren 18 dakika boyunca yoğrulmadan bekleyen bir hamur, artık *hamets* sınıfındadır. *B ŞS*.

Hanuka: 1. Hizmete açılış; adanma; ihdas; Teilim 30:1. **2.** II. *Bet-Amikdaş* dönemindeki Suriye-Yunan işgali sırasında içine putlar konularak kutsiyeti ihlal edilen *Bet-Amikdaş*'ın, Haşmonay ailesine mensup Makabiler'in liderliğindeki Yahudiler'in kazandığı zafer sonucunda temizlenip onarılarak tekrar hizmete açılışının kutlandığı bayram (MÖ 165). *Bet-Amikdaş*'taki *Menora*'nın yanması için gereken saf yağ temin edilene kadar, bulunabilen ve sadece tek gün yanabilecek miktarda olan yağ, bir mucize sonucu sekiz gün boyunca yanmıştır. Bu mucizenin anısına, 25 Kislev tarihinden itibaren, sekiz gün boyunca, kandiller yakılarak bu bayram kutlanır.

Hatat-korbanı: "Hata *Korbanı*". *Bet-Amikdaş* döneminde, bilmeden ya da kazara (bkz. *Beşogeg*) işlenen günahların affı için getirilen *korban*; bkz. Vayikra 4:27 v.d. Bu *korban*ın eti sadece uygun *Koen*ler tarafından yenebilir; bazı bölümleri de *Mizbeah* üzerinde yakılırdı.

Hatat Kevua: "Sabit *Hatat-korban*ı". Kasıtlı ihlali *Karet* cezasını gerektiren "yapma" şeklindeki günahların hata sonucu işlenmesinin onarımı için getirilen *Hatat-korban*ı. Bahsedilen günahlar içinde üç tanesi istisnadır; onlar için *Korban Ole Veyored* getirilir (5:1-14 açk.). Getiren kişinin maddi gücüne göre değişkenlik gösterebilen o *korban*dan farklı olarak, *Hatat Kevua*, "bu açıdan" değişken olmadığı için "sabit"tir. Öte yandan bu *korban* için de, farklı durumlarda farklı hayvanlar getirilir. Getiren kişi ya da getirme sebebine göre, bu *korban* dişi bir oğlak, dişi bir kuzu, bir teke ya da genç bir boğa şeklinde olabilir (bkz. 4:27 açk.).

Hataot Penimiyot: "[Kan İşlemleri] İçeride [Gerçekleştirilen] *Hatat-korban*ları". *Korban* işlemleri dahilinde kanı, içerideki altın tütsü *Mizbeah*ı'nın köşe çıkıntılarına sürülen beş *Hatat-korban*ı türü. Bunlar, bir *Koen Gadol*'un hataya düşmesi (4:3-12), *Sanedrin*'in hatası sebebiyle toplumun hataya düşmesi (4:13-21), toplumun bilmeden putperest uygulamaya ait bir davranışta bulunması (Bamidbar 15:22), *Yom Kipur*'da *Koen Gadol*'un getirdiği boğa (16:3) ve halk adına gelen teke (16:7).

Hataot Hitsoniyot: "[Kan İşlemleri] Dışarıda [Gerçekleştirilen] *Hatat-korban*ları". *Korban* işlemleri dahilinde kanı, dışarıdaki *korban Mizbeah*ı'nın köşe çıkıntılarına sürülen *Hatat-korban*ları.

Hatat Tsibur: "Toplumsal *Hatat-korban*ı". *Roş Hodeş* ve bayramlarda toplum adına teke ile getirilen *Hatat-korban*ları.

Hazaka: **1.** Herkesin kabul ettiği fikir. Bir konudaki çok güçlü olasılık. **2.** Elde tutma; kapma. **3.** Bir kişinin, belirli bir süredir, eski sahibinin hiçbir itirazı olmadan elinde tuttuğu mal üzerindeki iyelik hakkı. İtirazın olmaması bu malın artık ona ait olduğu, dolayısıyla *Kinyan* prosedürünün gerçekleştiği anlamına gelir (bkz. *Kinyan*).

Behezkat Halavi: "Sütlü Olduğuna Dair *Hazaka* Olan". İçeriği sütlü olmasa bile, sütlü mamullerin üretildiği bir yerde imal edildiği için sütlü niteliği kazanmış olması büyük olasılık olan. Benzer şekilde "***Behezkat Besari*** *– Etli Olduğuna Dair Hazaka Olan*".

Hazan: **1.** Sinagog'da duaları yüksek sesle okuyup

halka liderlik eden kişi. **2.** *Mişna*'daki kullanımıyla, Sinagog'un genel işleriyle ilgilenen kişi. Günümüzdeki kullanımıyla *Şamaş*.

Helev: çoğ. *Halavim*. **1.** Yenmesi yasak olan içyağı (bkz. 3:9 açk.). Krş. *Şuman*. **2.** En iyi; en makbul.

Henek: "Boğma". Tora'daki dört idam cezasından biri. Bkz. Ekler: Yahudilik'te İdam Cezası.

Herem: 1. *Bet-Din*'in, günahkarlığıyla ünlenmiş bir kişiye verebileceği, cemaatten yalıtılma cezası. **2.** Kullanımı ya da kendisinden yarar sağlanması yasaklanmış mal. çoğ. *Haramim*. **3.** *Bet-Amikdaş*'a bağışlanmış olup, kullanımı *Koen*ler dışında herkes için yasaklanmış mal. **4.** Yıkım; yok oluş; ölüm. **5.** İğrenç ve istenmeyen şey.

Herem DeRabenu Gerşom: "Rabenu Gerşom'un *Herem*i". Magentsa Yeşivası'nın başkanı, "Sürgünün Işığı" Rabenu Gerşom'un (10-11. yy.), koyduğu kurallara uymayan kişiler için öngördüğü *Herem*. Bu kurallar arasında bir erkeğin birden çok kadınla evlenmesi, bir mektubun, sahibinin izni olmadan okunması ve daha başka birçok konuda yasaklar vardır.

Hilul Aşem: "İsim'in İhlali". Tanrı'nın İsmi'nin küçük düşmesine neden olmak. En ağır günahlardan biri (bkz. 22:32 açk.).

Hok: çoğ. *Hukim*. "Hüküm; Kanun". **1.** Üst kanun koyucu organ/kişi tarafından belirlenmiş ve herkesin uymasını zorunlu kılan kanun. **2.** Tora'nın herhangi bir açıklama getirmediği, mantıkla açıklanması mümkün olmayan türdeki mitsvalar. **3.** Gelenek olarak başlamışken, zamanla kanun haline gelmiş uygulama. **4.** Doğada sabit olup değişmeyen durum. **5.** Sabit pay.

Hok Olam: "Ebedi Kanun". Her nesilde geçerli olan kanun.

Hok Leyisrael: "Yisrael'in Kanunu". "***Keviat İtim Latora*** – *Tora Öğrenimi İçin Sabit Vakitler Belirleme*" mitsvasını düzenli bir şekilde yerine getirmeyi kolaylaştıracak şekilde, her haftanın peraşasına göre yedi gün için Tora, *Mişna*, *Talmud*, *Zoar*, *Alaha* ve *Musar* parçaları içerecek halde düzenlenmiş kitap.

Hol: "Kutsal Olmayan". **1.**Kutsiyeti olmayan nesne ya da zaman. **2.** Kutsal olmama durumu. kar. *Kodeş*.

Hol Amoed: Ya da **Hulo Şel Moed**. "Bayramın *Yom Tov* olmayan günleri". *Pesah*'ın ilk [*Diaspora*'da ilk iki] ve son [*Diaspora*'da son iki] günleri arasında kalan günler. Aynı şekilde *Sukot*'un ilk [*Diaspora*'da ilk iki] gününü takip eden ve *Şemini Hag Aatseret*'e

kadar olan günler. Bu günlerde, *Yom Tov*'da yapılması yasak olan bazı işler yapılabilir. Fakat yine de normal bir gün gibi davranılamaz; sadece parasal kaybı engelleyecek veya yemek hazırlama amacıyla yapılan işler yapılabilir (bkz. 23:8 açk.).

Yemot Ahol: "Kutsal Olmayan Günler". *Şabat* ya da bayram niteliğinde olmayan ve kutsiyet içermeyen sıradan günler. İş günleri.

Limude Hol: Tora ile doğrudan ilgili olmayan öğrenim konuları; matematik, fizik vs. (kar. *Limude Kodeş*: *Tanah*, *Mişna*, *Talmud* vs.).

Hulin: 1. "*Hol*"un çoğul hali. **2.** Tarımsal ürünlerin, gereken bağışlar (*teruma* vs.) ayrıldıktan sonraki hali. **3.** *Korban* olarak adanmamış hayvanların et amaçlı kesimleri. kar. *Kadaşim*. **4.** *Mişna*'nın, "***Kadaşim*** – *Kutsallar*" bölümündeki, *Şehita* kuralları, *nevela* ve *terefa*, *Kaşerut* işaretleri vb. konuları ele alan ünitesi.

Sihat Hulin: "Sıradan Konuşma". Kutsiyetle ilgisi olmayan gündelik konuşma.

Homer: 1. Kil. **2.** Madde. **3.** Yığın. **4.** Eski dönemde sıvılar ve katılar için kullanılan bir hacim ölçüsü. Hahamlarımız'ın dilinde *kor*. (1 *homer* = 10 *efa* = 30 *sea*). Yaklaşık 220lt. Başka görüşlere göre 395,5lt., 490lt.

Hoşen: *Koen Gadol*'un sekiz özel giysisinden biri. Bu, özel kumaştan, ikiye katlanınca kare şeklini alan ve üzerinde üç sıra halinde Yisrael'in on iki kabilesini simgeleyen değerli taşların bulunduğu bir göğüs kaplamasıdır; bkz. Şemot 28:15-30. *Urim VeTumim* bunun içine yerleştirilirdi.

Hova: 1. Yükümlülük. kar. *Reşut*. **2.** Suçluluk. Mahkemede suçlu çıkmak. kar. *Zehut*. **3.** Borç (*Hov*).

Hovadan Çıkmak: "'Yükümlü' Konumundan Çıkmak". Yükümlülüğü yerine getirmek.

Hovat Aguf: "Bedensel Yükümlülük". Tora'nın kişinin bedenine bağladığı, dolayısıyla o nerede olursa olsun geçerli olan mitsvalar. kar. *Hovat Karka*.

Hovat Karka: "Topraksal Yükümlülük". Tora'nın, *Erets-Yisrael*'e bağladığı ve yerine getirme yükümlülüğü sadece burada geçerli olan mitsvalar. kar. *Hovat Aguf*.

Hovot Alevavot: "Kalplerin Yükümlülükleri". Rabenu Behaye İbn Pakuda'nın 11. yy.da Arapça yazmış olduğu ve Rabi Yeuda İbn Tibon tarafından İbranice'ye çevrilen temel niteliğindeki *Musar* eseri.

Dan Lehaf Hova: "Suç Kefesine Göre Hükmetti". Mahkemede suçlu buldu. Adalet terazisinde suçluluk kefesini ağır gördü.

Huka: 1. *Hok*. Tora'nın sebep belirtmediği ve mantığın açıklayamadığı türdeki mitsvalar. **2.** [Günümüzde] Anayasa.

Hukat Olam: "Ebedi Kanun".

İki Ekmek: İbr. ***Şete Alehem***. Bkz. *Lehem Bikurim*.

İn: (E-Yod-Nun). Eski dönemlerde sıvılar için kullanılan bir hacim ölçüsü. Yaklaşık 5lt. Başka bir görüşe göre 6,6lt. (1 *in* = 3 *kav*).

İrusin: Ya da **Erusin**. Nişan. Tora'nın dilinde, nişan, günümüzde olduğundan çok daha bağlayıcıdır. Bu törene **Kiduşin** adı da verilir. Söz konusu törenle, kızın konumu değişir ve o ana kadar hiçbir erkeğe bağlı değilken, tören sonrasında, damadın resmi eşi olur ve bu bağ ancak erkeğin ölümü ya da boşanma durumunda bozulabilir. Yine de *İrusin*, düğünün tamamlandığı anlamına gelmez. Düğünün ikinci aşaması olan *Nisuin* yapılana kadar, ikisi yasal eş olmalarına karşın, karı-koca yaşamı süremezler; birbirlerinden ayrı evlerde yaşarlar. Eski dönemlerde, kızın çeyiz, erkeğin de iş ve ev hazırlıkları yapabilmesi için ikinci aşamaya kadar yaklaşık bir yıllık bir süre olurdu. Günümüzde ise, her iki aşama aynı ortamda birbiri ardına gerçekleştirilir.

İsaron: "Onda Bir". 1/10 *efa*.

Kabala: 1. Alış; verilen bir şeyi kabul etmek. **2.** Alım belgesi; makbuz. **3.** Giriş izni; kabul. ör. ziyaretçi kabulü. **4.** Gelenek. Nesilden nesile, öğretmenden öğrenciye, babadan oğula aktarılan geleneği ifade eder. *Talmud* dilinde ise, *Tanah*'ın *Neviim* kısmını belirtir (*Divre Kabala*). **5.** Tanrısal sırlara dair gelenek. Kitabımızda, "*Kabala*" dendiğinde, bu mistik gelenek kastedilmektedir. Bu geleneğin temel kitabı, Rabi Şimon Bar Yohay'a atfedilen *Zoar*'dır. *Kabala* genel olarak, doğaüstü dünyayı, *Tora*'nın sırlarını, gizemleri ele alır. **6.** *Korban* işlemleri sırasında, kullanılacak kanın hayvanın doğrudan boynundan bir kaba alınması işlemi.

Kabalat Devarim: "Sözlerin Kabulü". Söz vermek. Verilen söz üzerine belirli bir şeyi yapmayı üstlenmek.

Kabalat Edut: "Tanıklık Kabulü". Mahkemede şahitlerin dinlenmesi.

Kabalat Panim: "Yüzlerin Kabulü". Karşılama.

Kabalat Şabat: Bkz. *Şabat*.

Kabala Maasit: "Pratik *Kabala*". *Kabala*'daki mistik bilgilerin kullanılmasıyla doğaüstü güçlerin çeşitli amaçlar yönünde harekete geçirilmesi. Gerçek *Kabala* ustaları bunu yasaklama derecesinde dışla-

mışlardır. Günümüzde pratik *Kabala* ile uğraşabilecek düzeyde kişiler ya yoktur ya da son derece azdır.

Kabala İyunit: "Teorik *Kabala*". *Kabala* öğrenimi. Bu da sadece belirli ve sağlam bir Tora temeli almış kişilerin yapabileceği bir öğrenimdir.

Kabetsa: "Yumurta Kadar". Eski dönemde kullanılan bir hacim birimi. Yaklaşık 0,05lt. Bazı görüşlere göre 0,09lt. (1 *efa* = 432 yumurta). Günümüzdeki otoriteler bunun 54gr.a denk geldiğini belirtirler. (1 *kabetsa* = 2 *kazayit*).

Kadaşim: tek. *Kodeş*. "Kutsallar". **1.** *Korban* olarak bağışlanmış olan hayvanlar. **2.** *Mişna*'nın altı bölümünün beşincisi. Bu bölümde *Bet-Amikdaş*'taki *korban* işlemleri, *Şehita* kuralları ve *Bet-Amikdaş*'taki diğer ibadetsel işlemleri ele alan üniteler yer alır.

Kodeş Kadaşim: "En Üst Düzeyde Kutsal". *Ola*, *Hatat* ve *Aşam-korban*ları, *Minha* gibi, ya tamamen ya da kısmen *Mizbeah*'ta yakılan ve kalanı sadece *Koen*ler tarafından, *Bet-Amikdaş* sınırları içerisinde yenebilen *korban*ların genel adı. çoğ. *Kodşe Kadaşim*.

Kadaşim Kalim: "Düşük Düzeyde Kutsal". Kesimi *Azara*'nın herhangi bir yerinde gerçekleştirilebilen ve *Mizbeah*'ta yakılmayan kısımları, *tame* olmayan herkes tarafından Yeruşalayim şehri sınırlarını terk

etmemek kaydıyla *Bet-Amikdaş* dışında da yenebilen *Şelamim-korban*ı gibi *korban*lar.

Kadiş: 1. Kutsal. **2.** Aramca dilinde olup Tanrı'nın Yüceliği'ni vurgulayan ve duaların çeşitli yerlerinde söylenen özel kısım.

Kadiş Derabanan: "Hahamlarımız'ın *Kadiş*i". *Kadiş* parçasının, Tora ve özellikle *Mişna* ya da *Talmud* metinlerinin toplu öğrenimi ardından sonra okunan en geniş haline ve-rilen ad. Ya da **Kadiş Al Yisrael**.

Kadiş Yatom: "Yetim *Kadiş*i". Anne ya da babasını kaybetmiş bir erkeğin, bunu takip eden yıl içinde 11 ay boyunca ve her yıl yıldönümlerinde dualarının içinde ve sonunda okuduğu *Kadiş*. "***Kadiş Şalem*** – *Bütün Kadiş*" olarak da adlandırılır.

Hatsi Kadiş: "Yarım *Kadiş*". *Kadiş* duasının beşinci *Amen*i'nin sonuna kadar olan bölümüne verilen ad. "***Kadiş Haser*** – *Eksik Kadiş*" olarak da adlandırılır. Tüm *Kadiş*ler'in temeli ve özü budur.

Kadiş Titkabal: Genelde *Amida* duasının ardından söylenen ve içinde "***Titkabal*** – *[Dualarımız] Kabul Edilsin*" sözünün geçtiği *Kadiş*.

Hevra Kadişa: [Aramca] "Kutsal Topluluk". Ölülerin gömülmeye kadar olan ihtiyaçlarıyla ilgilenen kuruma verilen isim.

Kadoş: 1. Kutsal. **2.** Ayrı, farklı, başkalarına göre yüksek ve yüce. **3.** Tanrı yolunda kendisini ve davranışlarını mükemmelleştirmiş *Tsadik* kişilere verilen sıfat. **4.** Tanrı'nın İsmi'ni kutsal kılmak için işkence görmeyi ya da ölümü göze almış kişi.

Akadoş Baruh U: "Kutsal Olan – Mübarektir O". *Talmud*'da ve *Midraş*lar'da yaygın olarak Tanrı'yı tanımlamak için kullanılan sıfat.

Aarets Akedoşa: "Kutsal Ülke". Erets-Yisrael.

Kedoş Yisrael: "Yisrael'in Kutsalı". Tanrı'nın bir sıfatı.

Mot Kedoşim: "Kutsalların Ölümü". Kutsal insanlara özgü ölüm. Tanrı'nın İsmi'ni kutsal kılma amaçlı ölüm.

Rabenu Akadoş: "Kutsal Öğretmenimiz/Büyüğümüz". *Mişna*'nın derleyicisi Rabi Yeuda Anasi'nin bir sıfatı.

Ahare Mot, 'Kedoşim' Emor: "Ölümden sonra 'Kutsallar' de". Bu, Vayikra kitabın-daki ardışık üç peraşanın isminden oluşur ve insanların genel olarak başkalarının değerini sadece onların ölümünden sonra bildiklerini ifade eder. Alternatif olarak bu, yaşarken ne tip hatalar yapmış olursa olsun, ölümü ile günahlarının onarım bulduğu düşüncesiyle, bir kişinin ölümünün ardından onun kutsal olduğunu söylemeyi öğütleyen bir deyiştir.

Kapara: çoğ. *Kaparot*. **1.** Kefaret. Günahın manevi etkilerinin silinmesi; onarımı. **2.** Bir şeyin karşılığı; onun yerine geçen şey.

Areni Kaparat Mişkavo: "Ben Onun Ebedi Yatağının Karşılığıyım". Bir anne ya da babanın ölümünün ilk yılı içinde, evladın, müteveffadan bahsederken eklediği bir cümlecik. Bu cümleyle kişi, yaptığı mitsvaların müteveffanın hataları için onarım sağlaması konusundaki dileğini belirtir.

Kaparot: *Yom Kipur* öncesinde erkekler için birer horoz, kadınlar için birer tavuğun, ya da *Tsedaka* olarak onların değerinde paranın alınarak, "bu benim yerime geçen, bu benim karşılığım, bu benim *Kapara*m" sözleri eşliğinde baş çevresinde üç kez çevrilmesi ve [hayvanların] kesilmesi işlemi. *Kapara korban* değildir ve günümüzde de yapılır. Sembolik hareketler, söz konusu hayvanın, o kişinin yerini aldığını ifade eder. Dolayısıyla o kişi hayvanın başına gelenlerin aslında kendi başına gelmesi gerektiğini düşünmeli, bu da onu *Teşuva* yapmaya sevk etmelidir. Hayvanın eti ya da parasal karşılığı fakirlere dağıtılır.

Kapara!: Maddi bir kayıp durumunda söylenen sözcük. Bu sözcük, söz konusu kaybın, belki de bedensel bir cezayı gerektiren bir günahın telafisini sağlaması konusundaki ümidi ifade eder.

Kaporet: 1. Kapak. **2.** *Aron Aberit*'in altından yapılmış üst kapağı; bkz. Şemot 25:17.

Bet Akaporet: "*Kaporet*'in Odası". *Bet-Amikdaş*'ın en kutsal bölümü "***Kodeş Akodaşim*** – *Kutsallar Kutsalı*"na verilen bir takma isim. *Aron Aberit*'in bulunduğu yer.

Karet: çoğ. *Karetot*. "Kesme". Bu, ruhun manevi kaynağından kesilip atılması anlamına gelen üst düzey bir cezadır. Bazı görüşlere göre bu ceza, gelecek dünyadaki payın kaybedilmesi, zamansız ya da çocuksuz ölüm anlamına da gelebilir. Bkz. 7:20 açk.

Keritot: Ya da **Karetot**. *Mişna*'nın "***Kadaşim*** – *Kutsal Konular*" bölümündeki, *Karet* cezası, ayrıca *Hatat* ve *Aşam korban*ları ile ilgili kuralları ele alan ünite.

Kaşer: Uygun; geçerli. Dini kurallara uygun. Genel olarak yenebilir yiyecekleri ifade etse de, örneğin bir *Şofar*'ın da *Kaşer* olup olmadığı söylenebilir. kar. [yiyecekler için] *Taref* ya da [diğer şeyler için] *Pasul*. *B ŞS*.

Kaşerut: Yiyeceklerin *Kaşer* olma durumu. Bu konudaki kuralların tümü.

Kaşer Lepesah: "*Pesah* İçin *Kaşer*". *Pesah* bayramının gerektirdiği sıkı ve özel *Kaşerut* kurallarına uygun.

Kav: (Kof-Bet). çoğ. *Kabim* veya *Kabin*. Eski dönemlerde kuru maddeler için kullanılan bir hacim ölçüsü. (1 *sea* = 6 *kav*). Yaklaşık 1,22lt. Başka bir görüşe göre 2,2lt.

Kazayit: "Zeytin Kadar". Hahamlarımız'ın, yasaklar ve *tuma* konularında "asgari yiyecek miktarı" olarak tanımladıkları miktar. Bunun büyüklüğü hakkındaki görüşler 18-27gr. arasında değişmektedir.

Keduşa: "Kutsiyet". **1.** Bayağılık ve sıradanlığın tersi. Manevi bakımdan özel ve ayrı olma durumu. **2.** *Amida* duasının üçüncü berahasına verilen isim. Bu beraha, "***AE-l Akadoş*** – *Kutsal Tanrı*" sözcüğüyle tamamlanır ve Tanrı'nın Kutsiyeti'ni vurgular. *Arvit* haricindeki tüm dualarda, *Amida*'nın tekrarında bu kısım içinde Tanrı'nın Kutsiyeti'ni meleklerin sözleriyle dile getiren bir bölüm vardır ve "*Kutsal, Kutsal, Kutsal'dır Toplulukların Efendisi; Onuru Tüm Dünyayı Kaplar*" (Yeşayau 6:3) cümlesiyle başlayan bu bölüm de *Keduşa* olarak adlandırılır. **3.** Bazen Tanrı'dan bahsetmek için kullanılan takma isim.

Keduşa Desidra: "[Dua] Düzeni'ndeki *Keduşa*". Dualarda *Uva Letsiyon* parçası içinde geçen *Keduşa* pasuklarına verilen isim.

Taşmişe Keduşa: "Kutsiyet Objeleri". Kutsal kitaplar, *tefilin*, *talit*, *mezuza* gibi mitsva amaçlı kullanımı

olan objelere verilen genel isim.

Divre Keduşa: "Kutsiyet Sözleri". *Tanah*'ın *Ketuvim* kısmına verilen ek bir isim. *Neviim* bölümüne ise "***Divre Kabala*** – *Gelenek Sözleri*" adı verilir (bkz. *Kabala*).

Keduşat Aguf: "Bedensel Kutsiyet". Bir malın, başlı başına bir varlık olarak sahip olduğu kutsiyet. Bu tip kutsiyete adanan mal, kusuru olmayan bir hayvansa, "*korban*" statüsüne sahiptir ve *Mizbeah*'ta işlem yapmaya uygundur.

Keduşat Damim: "Parasal Kutsiyet". Sadece maddi değere bağlı olan kutsiyet. Bu kutsiyete sahip bir nesne *Bet-Amikdaş*'ın "malıdır" – yani *Ekdeş*'e aittir ve kutsiyetinin kaynağı bu aidiyettir. Fakat *Pidyon* karşılığında kutsiyetten arındırılabilir.

Kemitsa: Bir şeyden ortadaki üç parmağı dolduracak kadar almak. Bu miktar, yine *Kemitsa* olarak adlandırılan yüzük parmağın isminden türevle *Komets* olarak adlandırılır. *Minha-korban*larında yapılan işlemlerden biri, getirilenden bir *Komets* kadarının *Mizbeah*'ta yakılmasıydı.

Keneset Agedola: "Büyük Meclis". Büyük İskender dönemine kadar olan Pers İmparatorluğu egemenliği süresince, Yahudiler'in merkezi yasama organı. *Keneset Agedola*'ya kadar dualar yapılmasına karşın, sabit bir form yoktu. Bu dönemden itibaren tüm dualar ve berahalar için belirli ve kesin metinler belirlendi, derlendi ve kompoze edildi. *Keneset Agedola* aynı zamanda devleti ilgilendiren bazı düzenlemelere de imza atmıştır.

Anşe Keneset Agedola: "Büyük Meclis'in Üyeleri". 120 kişiden oluşan kurulda, Ezra, Nehemya gibi peygamberler, Mordehay gibi devlet adamları, Şimon Atsadik gibi üst düzey otoriteler vardı.

Keruv: (Kaf-Reş-Vav-Bet). çoğ. *Keruvim*. **1.** Bir melek cinsi; bkz. Bereşit 3:24 açk. **2.** *Kaporet*'in üzerinde kanatlarını geren iki çocuk yüzlü melek figürü; Şemot 25:20. *BBS*.

Ketoret: "Tütsü". On bir koku maddesinin karışımından oluşan ve *Bet-Amikdaş*'ta Altın *Mizbeah*'ın üzerinde [*Yom Kipur*'da da *Kodeş Akodaşim*'in içinde] gerçekleştirilen tütsü. Bkz. Şemot 30:34-38.

Ketuvim: "Kitaplar". *Tanah*'ın, Tora ve *Neviim*'den sonra gelen üçüncü bölümü. *Ketuvim*, bazıları peygamberler bazıları da David Ameleh, Şelomo Ameleh gibi kutsal kişiler tarafından [ki aslında onlar da birer peygamberdir], yine *Ruah Akodeş* ile yazılmış manzum,

dersler içeren, tarihi değeri de olan kitaplardır. Bu bölüm, Teilim, Mişle, İyov, Şir Aşirim, Rut, Eha, Koelet, Ester, Daniel, Ezra, Nehemya ve Divre Ayamim kitaplarını içerir.

Kiduş: 1. Kutsama; takdis etme; "Kutsal" ilan etme. **2.** Ayırma; ayrıcalıklı kılma; özel kılma. **3.** *Şabat* ve bayram gecelerinde, bu günleri normal günlerden ayırmak için yapılan kutsama duası. kar. *Avdala*. *B ŞS*.

Kiduş Aşem: "Tanrı'nın İsmi'ni Kutsal kılma". Tanrı'nın emrini her şeyin, hatta yaşamın bile önüne koymayı ifade eden davranışlarla, insanlar içinde Tanrı'nın ününü arttırmak (bkz. 22:32 açk.).

Kiduş Ahodeş: "[Yeni] Ayın Kutsanması". *Bet-Din*'in, şahitlerin ifadeleri ve astronomik hesaplar sonrasında yeni ayın başlangıcını ilan etmesi (bkz. 23:2 açk.; bkz. Şemot 12:2 açk.).

Kiduş Yadayim VeRaglayim: "Ellerin ve ayakların kutsanması". *Bet-Amikdaş*'taki hizmet sırasında el ve ayakların yıkanması (bkz. 16:5 açk.).

Kiduşin: 1. Evlilik töreni. Bu törenle, erkek kadını "özel kılar" ve kadın, erkek için, diğer kadınlardan farklı bir konuma sahip olur. **İrusin** olarak da adlandırılır (bkz. *İrusin*). **2.** *Mişna*'nın "***Naşim*** – *Kadınlar*" bölümündeki, evlilik kurallarını ele alan ünite.

Kikar: çoğ. *Kikarim*. **1.** [Bu kitapta geçen anlamıyla] Eski dönemde altın, gümüş gibi değerli metaller için kullanılan bir ağırlık ölçüsü. 3000 *şekel*e eşittir. Günümüzün ölçüleriyle bu 69,4kg.dır. Bir kaynağa göre *şekel* 7,17gr.a, *kikar* da 21,51kg.a eşdeğerdir. **2.** [Ekmek için] Somun. çoğ. *Kikarim* ya da *Kikarot*. **3.** Meydan.

Kilayim: "Karışım". Farklı türlerin birbiriyle karıştırılması (bkz. 19:19 açk.). **1.** Bir hayvan cinsinin dişisinin, bir başka cinsin erkeğiyle çiftleştirilmesi. **2.** Farklı türlerdeki tohumların birbirine karıştırılarak ekilmesi. **3.** Bir giysinin üretiminde, keten ve yünün bir arada kullanılması. *Şaatnez*. **4.** *Mişna*'nın "***Zeraim*** – *Tohumlar [Ziraat]*" bölümündeki, *Kilayim* konusunu ele alan ünite. **5.** [Deyimsel anlamla] Uyumsuz ve birbirine uzsak şeylerin birleştirilmesi.

Ben Kilayim: "*Kilayim* Ürünü". Farklı türlerin karıştırılmasıyla elde edilmiş hayvan ya da bitki.

Kinyan: 1. Mal. Satın alma ya da çalışma karşılığında elde edilen herhangi bir şey. **2.** Bir şeyi parasını vererek satın alma, iyeliğe geçirme. **3.** Yaratma, şekillendirme. **4.** [*Alaha*'da:] Bir malın el değiştirdiğini, resmen yeni sahibinin malı olduğunu onaylayan fiil.

Kabalat Kinyan: Bir iyelik değişiminin ya da iş mua-

melesinin, satıcının alıcıdan bir mendil ya da başka bir nesne almasıyla onaylandığı prosedür. Buna "***Kinyan Sudar*** – *Mendille Yapılan Kinyan*" adı verilir.

Kinyan Aguf: "Bedenin İyeliği". Satılan mal üzerindeki iyelik hakkı.

Kinyan Aperot: "Meyve/Ürün İyeliği". Mal ya da mülkün ürettiği kar ya da ürün üzerindeki iyelik hakkı.

Kol Kinyan Betaut Hozer: "Her Yanlış *Kinyan*, Döner". Bir alım-satımda, ölçü, ağırlık ya da adet açısından hata olduğunda, tarafların her ikisi de satışı iptal edebilir.

Kisuy Adam: "Kanın Örtülmesi". *Kaşer* kanatlı ya da yabani hayvanların kesilmesinin ardından yapılması gereken bir işlem. Bkz. 17:13-14.

Kiyor: *Koen*ler'in el ve ayaklarını yıkamakta kullandıkları büyük su havuzu. *Kiyor*, *Ulam* ile *Mizbeah* arasındaki bölgede, biraz güneye doğru bir yerde bulunurdu. Bu havuzdan, aynı anda on iki *Koen*'in yıkanabilmesi için on iki musluktan su çıkardı. *Kiyor*'un yanında bir kuyu vardı ve *Kiyor* bu kuyuya indirilerek doldurulurdu. Bkz. *Şemot* 30:17-21. Bkz. Ekler: *Bet-Amikdaş*'ın Planı.

Kodeş: 1. Kutsiyet. kar. *Hol.* **2.** Kutsal yer. **3.** *Mişkan*'da Buluşma Çadırı'na, *Bet-Amikdaş*'ta ise *Ehal*'e verilen isim. Burası *Kodeş Akodaşim*'e göre daha düşük kutsiyete sahipti.

Kodeş Akodaşim: "Kutsallar Kutsalı"; Şemot 26:33. *Bet-Amikdaş* ve *Mişkan*'ın en kutsal bölümü. *Aron Aberit* burada bulunurdu. Bkz. Ekler: *Bet-Amikdaş*'ın Planı.

Kodeş Kadaşim: bkz. *Kadaşim* > *Kodeş Kadaşim*.

Kodeş L'Aşem: "Tanrı Adına Kutsal".

Kodeş Le-X: "X'e adanmış".

Kodşe Dorot: "Nesiller Boyu Kutsallar". Tüm nesiller için geçerli olan *korban*lar. tek. *Kodeş Dorot*.

Kodşe Şaa: "Anlık Kutsallar". Sadece belirli bir vesile ile bir kerelik getirilen *korban*lar. tek. *Kodeş Şaa*.

Kodşe Agvul: "Sınırın Kutsalları". *Koen*ler ve Leviler'in *Erets-Yisrael* sınırları içinde olmak kaydıyla herhangi bir yerde yiyebilecekleri *teruma*, *maaser rişon* gibi payların genel ismi.

Admat Akodeş: "Kutsiyet Toprağı". **1.** *Erets-Yisrael*'in bir sıfatı. **2.** *Erets-Yisrael*'den alınmış toprak.

Ehal Akodeş: Sinagoglarda, *Sefer-Tora*lar'ın yerleştirildiği dolaba verilen isim (*Sefarad* jargonu).

Aron Akodeş: 1. Sinagoglarda, *Sefer-Tora*lar'ın yer-

leştirildiği dolaba verilen isim (*Aşkenaz* jargonu). **2.** *Aron Aberit*.

Erets Akodeş: "Kutsiyet Ülkesi". *Erets-Yisrael*'in bir başka sıfatı.

Eş Akodeş: "Kutsiyet Ateşi". **1.** *Mizbeah*'ta sürekli olarak yanan ateşe verilen bir isim. **2.** [Deyimsel olarak] Kutsiyetten, kutsiyete olan bağlılıktan dolayı hissedilen yoğun duygular.

Bigde Akodeş: "Kutsiyet Giysileri". *Koen Gadol*'un sekiz giysiden oluşan kıyafeti.

Ar Akodeş: "Kutsiyet Dağı". *Bet-Amikdaş*'ın mekanı olan Moriya dağının bir takma ismi.

Kele Akodeş: "Kutsiyet Araçları". *Bet-Amikdaş*'taki özel eşyalar.

Kitve Akodeş: "Kutsiyet Yazıları". *Tanah*'a dahil olan kitaplara verilen genel isim.

Lehem Akodeş: "Kutsiyet Ekmeği". *Lehem Apanim*'in başka bir ismi.

Leşon Akodeş: "Kutsiyet Lisanı". İbranice.

Mikra Kodeş: "Kutsiyet İlanı". *Yom Tov* niteliğindeki günler.

Nezer Akodeş: "Kutsiyet Tacı". *Koen Gadol*'un alnına taktığı *Tsits*'in diğer bir adı.

Avodat Akodeş: "Kutsiyet İşi". *Koen*ler'in ve Leviler'in *Bet-Amikdaş*'taki görevleri.

İr Akodeş: "Kutsiyet Şehri". Yeruşalayim şehrine

verilen bir sıfat.

Ruah Akodeş: "Kutsiyet Ruhu". **1.** *Şehina*'ya verilen takma bir isim. **2.** Yüksek dere-ceye ulaşmış bir insanın, gelecekle ilgili öngörüde bulunmasını sağlayan peygamberlik ruhu. [Hıristiyan inancındaki Kutsal Ruh kavramıyla bunun ilgisi yoktur.]

Şabat Kodeş: "Kutsiyet *Şabat*ı". Kutsal *Şabat* gününün bir takma ismi.

Şemen Akodeş: "Kutsiyet Yağı". *Koen Gadol* ve kralların göreve başlarken meshedilmelerinde kullanılan kutsal mesh yağı (bkz. Şemot 30:22-33).

Şekel Akodeş: "Kutsiyet *Şekel*i". Kutsiyet standartlarına göre *şekel*. Bu, normal *şekel*e göre daha ağırdı.

Terumat Akodeş: "Kutsiyet Bağışı". Bene-Yisrael tarafından *Mişkan*'ın inşası için yapılan bağış (bkz. Şemot 35:21).

Maalin Bakodeş Velo Moridin: "Kutsiyet söz konusu olduğunda, düzey yükseltilir ve düşürülmez". Belirli bir kutsiyet düzeyine sahip bir nesne ya da yer, bundan daha düşük bir düzeye indirilemez; düzey sadece yükseltilebilir.

Koen: çoğ. *Koanim*. **1.** Aaron'un soyundan gelen ve *Bet-Amikdaş*'taki özel hizmetlerin yanında, halkı eğitme ve mübarek kılma görevine sahip erkek; bkz. *Birkat*

Koanim. **2.** [Diğer inançlarla ilgili kullanımda] Rahip; yüksek görevdeki kişi.

Koen Gadol: "Büyük *Koen*". En yetkili *Koen*; 21:10. Aynı zamanda "***Koen Am***aşiah – *Meshedilmiş Koen*" (4:3) ve "***Koen Ar***oş – *Baş Koen*" (Melahim II 25:18) olarak da adlandırılır.

Koen Edyot: "Normal *Koen*". *Koen Gadol* olmayan her *Koen*.

Koen Mişne: "*Koen* Vekili". Bir aksilik durumunda *Koen Gadol*'un yerini alacak *Koen*.

Segan Akoanim: *Koen*ler'in *Bet-Amikdaş*'taki görevlerinden sorumlu *Koen*.

Torat Koanim: "*Koen*ler Yasası". **1.** Çoğunlukla *Koen*ler'in görevlerine ayrılmış olan Vayikra kitabına verilen takma isim. **2.** Vayikra kitabını konu alan *Midraş Alaha* eseri. *Sifra*.

Mamlehet Koanim: "*Koen*ler Krallığı". *Bene-Yisrael*'in ünvanlarından biri; Şemot 19:6.

Koenet: Bir *Koen*'in eşi ya da kızı. *Koen*ler'i bağlayan kısıtlamalar, bir *Koenet* için geçerli olmasa da, bir *Koen*-kızı diğer kadınlara göre yine de farklı bir konuma sahiptir; bkz. 21:9.

Koen Maşuah Milhama: "*Savaş İçin Yağlanmış*". Savaşta halkı yönetmek üzere başına kutsal yağ dökülerek meshedilmiş ve özel yetki sahibi olmuş *Koen*.

Komets: Bkz. *Kemitsa*.

Korban: çoğ. *Korbanot*. "***Karov*** – *Yakın*" sözcüğüyle bağlantılıdır. Tanrı'ya "yaklaşmayı" amaçlayan, bazen hayvan kesimiyle, bazen pişirilen un işleriyle yapılan mitsva; bkz. 1:2 açk.

Paraşat Akorbanot: "*Korban*lar *Peraşa*sı". Ya da "***Sefer Akorbanot*** – *Korbanlar Kitabı*". *Tora*'nın, *korban*larla ilgili bölümlerine verilen isim.

Korban Yahid: "Bireysel *Korban*". Bir kişinin, vermiş olduğu bir söz, yapmış olduğu bir adak, işlemiş olduğu bir günah sebebiyle veya Tanrı'ya şükranını göstermek gibi bir amaçla getirdiği *korban*.

Korban Tsibur: "Toplumsal *Korban*". Tüm halk adına yapılan *Korban*. "***Olat Tamid*** – *Daimi yakılan-korban*", *Şabat*, *Roş Hodeş* ve bayramlarda yapılan ek *korban*lar [*Musaf*] bu sınıfa girerler.

Korban Pesah: Bkz. *Pesah* > *Pesah-korban*ı.

Korban Ola: Bkz. *Ola-Korban*ı.

Korban Ole VeYored: "[Maddi Değeri] Yükselen ve İnen *Korban*". *Korban*ın, getiren kişinin ekonomik durumuna göre pahalı ya da ucuz bir şekilde [bir küçükbaş, kuş ya da un işi şeklinde] getirilebileceği *korban* (5:1-13). Bu bir *Hatat-korban*ı türüdür ve sadece üç günah türü için getirilir: Tanıklığı inkar etmek (5:1), kutsal şeylere halel getirmek (5:2-3) ve

boş yere yemin etmek veya (5:4) verilen yemini ihlal etmek.

Korban Hatat: Bkz. *Hatat-Korbanı*.

Korban Şelamim: Bkz. *Şelamim-Korbanı*.

Korban Toda: Bkz. *Toda-korbanı*.

Korban Minha: Bkz. *Minha*.

Korban Meila: Bkz. *Meila > Korban Meila*.

Korban Musaf: Bkz. *Musaf > Musaf-korbanı*.

Behor-korbanı: Sığır ve davarın *behor* hayvanlarıyla getirilen *korban*. Bu hayvanlar Tanrı'ya aittir ve *korban* olmalarını engelleyecek bir kusurları olmadığı takdirde *korban* olarak getirilmelidir (bkz. 27:26; Şemot 13:12 ve 34:19; Devarin 15:19). Özel bir kural olarak eşeklerin *behor*ları da kutsal niteliğe sahiptir ve *korban* olmaya uygun olmadıklarından, bir kuzu ile değiş tokuş edilirler (bkz. Şemot 12:13 ve 34:20).

Korban Hagiga: "Kutlama *Korban*ı". *Şaloş Regalim* bayramlarında gerçekleştirilen *Şelamim-korban*ı.

Korban Mizbeahı: *Korban*ların genel işlemlerinin gerçekleştirildiği, *Bet-Amikdaş*'ın avlusundaki büyük taş *Mizbeah*. *Mişkan*'daki *Mizbeah*, bakır kaplamaydı. Bkz. *Mizbeah*. Bkz. Ekler: *Bet-Amikdaş*'ın Planı.

Kortov: Ya da *Kurtov*; ya da *Kartov*. 1/64 *log*a denk bir hacim ölçüsü. Bazı görüşlere göre 6,56ml., bazılarına

göre 8,60ml.ye eşittir.

Kotel Amaaravi: "Batı Duvarı". Günümüzde "Ağlama Duvarı" olarak bilinen, *Bet-Amikdaş*'ın dış avlusunu çevreleyen surların batı kanadının bir parçası.

Küçük Sanedrin: İbr. ***Sanedre Ketana***. 23 *Sanedrin* üyesinden oluşan ve idam istemli davalara bakan mahkeme. *Bet-Amikdaş*'ta, Küçük *Sanedrin*'in toplandığı iki yer vardı. Bkz. Ekler: *Bet-Amikdaş*'ın Planı.

Lag Laomer: Ya da **Lag Baomer**. bkz. *Omer > Lag Laomer*.

Leşon Akodeş: Bkz. *Kodeş > Leşon Akodeş*.

Laşon Ara: "Kötü Lisan". Bir kişi, kurum, yer vs. hakkında, [ona zarar vermeyecekse bile] olumsuz, ya da [olumsuz olmasa bile] ona zarar verebilecek sözler sarfetme yasağı. *Laşon Ara*, söylenenler doğruysa bile yasaktır [zira doğru değilse bu daha da kötüdür; iftiradır].

Lehem Apanim: Her *Şabat* öncesinde pişirilerek, bir sonraki hafta yenileriyle değiştirilene kadar *Mişkan* ve *Bet-Amikdaş*'taki *Şulhan*'ın üzerine yerleştirilen 12

ekmek için kullanılan isim. Tam çeviri "*Yüz Ekmeği*" şeklindedir; bkz. Şemot 25:30 açk. "***Lehem Amaarehet** – Dizim/Sıralama Ekmeği*" (Divre Ayamim I 9:32) ya da "***Lehem Atamid** – Daimi Ekmek*" (Bamidbar 4:7) olarak da anılır.

Leket: "Teker Teker Toplama". **1.** Hasat sırasında tek tek düşen ürün tanelerinin fakirlere bırakılmasına dair mitsva (bkz. 19:9 ve 23:22). **2.** Derleme.

Libun: "Beyazlatma". **1.** Bir şeyin, beyazlaşana kadar temizlenmesi. **2.** Bir metalin, akkor haline gelene kadar ateşte ısıtılması. Metal bir kap doğrudan ateşte ve sıvısız kullanım sırasında *Kaşerut* açısından kullanılamaz hale gelmişse, [örneğin her zaman et için kullanılan bir ızgaraya, ateş üstündeyken süt dökülmüşse] onun sıfırlanması için *Libun* işlemi yapılır.

Lişkat Agazit: "Kesik Taş Dairesi". *Bet-Amikdaş*'ta 71 otoriteden oluşan ve en yüksek kanuni merci olan Büyük *Sanedrin*'in toplandığı yer. Burası dikdörtgen şeklinde düzgün kesilmiş taşlarla inşa edildiği için bu isimle anılırdı. Bkz. Ekler: *Bet-Amikdaş*'ın Planı.

Log: çoğ. *Logim*. Sıvılar için *in*in 1/12'sine eşit bir hacim ölçüsü. Yaklaşık olarak 420-550ml.

Lulav: çoğ. *Lulavim*. **1.** Çeşitli bitkilerin genç ve yeşil dalı. **2.** Hurma ağacının henüz gelişmemiş olan dalı. Bu dal, *Sukot* bayramı kutlamaları sırasında kullanılan dört bitkiden biridir (bkz. 23:40 açk.).

Maaser: çoğ. *Maaserot*. Çiftlik hayvanlarından, tüm toprak ürünlerinden, şaraptan ve yağdan ayrılan onda birlik bölüm; 27:30-32, Bamidbar 18:24. Bu ürünlerden öncelikle *Koen*ler için *Teruma* [%2] ayrılır, Leviler için olan *Maaser* ise, kalan [%98] üzerinden ayrılırdı.

Ma'sar Kesafim: "Parasal *Maaser*". Kişinin, *Tsedaka* gibi konularda kullanmak üzere kazancından ayırması gereken %10luk miktar.

Maaser Min Amaaser: Ya da **Terumat Maaser** ya da **Ma'sar Maaser**. Leviler'in, *Bene-Yisrael*'den aldıkları *Maaser*'den ayırarak *Koen*ler'e verdikleri onda birlik bölüm. Bu, tarladan çıkan ürünün %0,98'lik bölümüdür.

Ma'sar Beema: "Hayvan *Maaser*i". Sığır ve davardan ayrılarak *korban* olarak bağışlanması gereken onda bir. Yılın başından itibaren doğan her onuncu hayvan verilirdi; 27:32; *Mişna – Behorot* 9:1.

Maaser Rişon: "İlk *Maaser*". Yukarıda tanımı yapılan *Maaser* (%9,8).

Maaser Şeni: 1. "İkinci *Maaser*". *Koen*ler'e *Teruma*, Leviler'e de *Maaser* [*Rişon*] ayrıldıktan sonra kalan

%88,2'lik bölümden ayrılan ikinci bir onda birlik pay [%8.82]. Bu miktardaki ürün, *Şemita* döngüsünün 1, 2, 4 ve 5. yıllarında Yeruşalayim'e götürülüp, orada – etraftaki halkla paylaşılarak – tüketilmeliydi. Miktar çoksa ve yol uzunsa, bu ürünlerin parasal karşılığı Yeruşalayim'e götürülmeli, orada bu parayla yiyecek ve içecek satın alınmalı ve tüketilmeliydi; Devarim 14:22-27. **2.** *Mişna*'nın, "***Zeraim*** – *Tohumlar [Ziraat]*" bölümünde, *Maaser Şeni*'yi ele alan ünite.

Ma'sar Ani: "Yoksullar için ayrılan *Maaser*". *Şemita* döngüsünün 3 ve 6. yıllarında, *Maaser Şeni* olarak ayrılan ürünler, yoksullara dağıtılmalıydı; Devarim 14:28-29; 26:12.

Şenat Amaaser: "*Maaser* Yılı". *Maaser Ani* ayrılması gereken 3 ve 6. yıllar.

Maaserot: *Mişna*'nın, "***Zeraim*** – *Tohumlar [Ziraat]*" bölümünde, genel olarak *teruma* ve *maaser* kurallarını ele alan ünite.

Maftir: Özel günlerde *Sefer-Tora* okunurken son kişi olarak çağrılan ve *aftara*yı okuyan kişiye verilen sıfat.

Malhuyot: "Saltanatlar". *Roş Aşana* günü okunan *Musaf Amida*sı içindeki üç ana bölümden ilki (bkz. *Zihronot* ve *Şofar* > *Şofarot*). Bu bölümde, Tanrı'nın "Evrenin Kralı" olduğunu dile getiren pasuklardan alıntı yapılır.

Mamzer: çoğ. *Mamzerim*. f. *Mamzeret*. f. çoğ. *Mamzerot*. *Giluy Arayot* sınıfındaki herhangi bir ilişkiden doğmuş olan çocuk. Bir *mamzer/mamzeret* sadece *mamzeret/mamzer* sınıfındaki biriyle evlenebilir; bu sınıfta olmayan bir Yahudi ile evlenemez (Devarim 23:3). Bir *mamzer*in çocukları da kendisi gibi *mamzer*dir ve bu, ebediyen tüm nesillerde aktarılan bir özelliktir.

Man: Bene-Yisrael'in kırk yıllık çöl yolculuğu boyunca yedikleri mucizevi yiyecek (bkz. Şemot 16:11 v.d.).

Maşiah: "Meshedilmiş". **1.** Kutsal yağla meshedilmiş *Koen* (4:3) ya da krala (Şemuel I 2:10) verilen isim. **2.** Gelecekte Yahudi Ulusu'nu kurtaracağına inanılan Kurtarıcı. Bu kurtarıcı, aynı zamanda kral olacağı için *Maşiah* ismiyle bilinir; zira krallar yağla meshedilirdi. *BBS*.

Matsa: çoğ. *Matsot*. Mayalanmamış hamurun pişirilmesiyle yapılan ekmek. Un ve su ile yapılan normal hamurun mayalanmaması için, fırına verilmeden önce yoğrulmaya 18 dakikadan fazla ara verilmemesi gerekir. *Bet-Amikdaş*'ta gerçekleştirilen *Minha*ların büyük bölümü *matsa* niteliğindeki hamur işleriyle gerçekleştirilirdi. Bkz. Şemot 12:16 ve 29:2. *BBS*.

Megila: çoğ. *Megilot*. **1.** Parşömen ya da hayvan derisi üzerine yazılmış ve bu parçaların birbirlerine eklenmesiyle elde edilmiş, bir ya da iki ucundan bir sopaya silindir şeklinde sarılmış kitap; mektup, ferman vs. Eski dönemde kitaplar genel olarak bu şekildeydi. *Sefer-Tora*lar da bu şekle sahiptir. **2.** *Megilat Ester*'in kısaca adlandırılışı. **3.** *Mişna*'nın, "***Moed*** – *Bayram*" bölümündeki, ana tema olarak *Megilat Ester*'in okunması ve *Purim* bayramı kurallarını ele alan ünitesi.

Megilat Ester: "Ester *Megila*sı". *Purim* olaylarını anlatan Ester kitabının yazılı olduğu *Megila*. Ester, *Tanah*'taki "*Megila*" olarak adlandırılan toplam beş kitaptan biridir (bkz. *Hameş Megilot*).

Megilat Antiyohos: "Antiyohos *Megila*sı". Suriye-Yunan Helen kralı Antiyohos'un, Erets-Yisrael'de koyduğu Yahudiler'i asimile etme amaçlı kanunları ve Haşmonay ailesi önderliğinde gerçekleşen isyanı, Hanuka mucizesine kadar anlatan eski *Megila*. Bu kitap "***Megilat Bet Haşmonay*** – Haşmonay Ailesi *Megila*sı" olarak da adlandırılır.

Megilat Yuhasin: "İlişkiler *Megila*sı". Kişinin atalarının listesini içeren belge. Aile ağacı.

Megilat Setarim: "Gizlilik *Megila*sı". *Mişna* döneminde Hahamlar tarafından, unutma endişesiyle yazıya geçirilmiş Tora açıklamaları. Sözlü Tora'nın yaygın bir şekilde yazıya geçirilmesi yasak olduğu için bu yazılar yayılmaz, gizli tutulurdu. Yazıların bu adı almasının nedeni budur.

Megilat Kinot: "Ağıtlar *Megila*sı". Eha kitabına verilen diğer bir isim (bkz. *Hameş Megilot*).

Megilat Taanit: "Oruç *Megila*sı". [Gönüllü olarak bile olsa] Oruç tutmanın yasak olduğu özel kutlama günlerinin bir listesini içeren eski bir kitap. Bu kitapta, II. *Bet-Amikdaş* döneminde meydana gelmiş toplam 35 mutlu olay ve tarihleri listelenmektedir. Kitabın bir bölümü Yeruşalayim'in yıkılmasından önce yazılmıştır. *Talmud*'da bu kitaptan bahis vardır. Kitap Aramca yazılmıştır ve içerdiği açıklamalar İbranice'dir.

Hameş Megilot: "Beş *Megila*". *Tanah*'taki, Şir Aşirim, Rut, Eha, Koelet ve Ester kitap-ları. Bu kitaplar farklı özel günlerde [bazı cemaatlerde birer *megila*dan] okundukları için bu isimle adlandırılırlar. Şir Aşirim *Pesah*'ta, Rut *Şavuot*'ta, Eha *Tişa Beav*'da, Koelet *Sukot*'un içine rastlayan *Şabat* gününde, Ester de *Purim*'de okunur.

Megilot Agenuzot: "Gömülmüş *Megila*lar". 1947'de, Yeuda çölünde, Lut gölünün kıyısında yer alan Kumran adlı bölgedeki mağaralarda keşfedilen, MÖ 1. yüzyıla ait olan *megila*lar. Bunların bir kısmı Yeruşalayim'deki Yisrael Müzesi'nde sergilenmektedir.

Mehusar Kapara: Ya da **Mehusar Kipurim**. çoğ. *Mehusere Kapara*. f. *Mehuseret Kapara*. "Onarımı/Kefareti Eksik". Arınma süreci dahilinde bir *korban* getirmeyi de gerektiren bazı *tuma* durumlarında, *mikve*ye dalma ve gün batımı aşamalarını geçmiş ama söz konusu *korban*ı henüz getirmemiş olan kişinin durumu. Böyle biri, *korban*ını getirene kadar *Bet-Amikdaş*'ın avlusuna giremez, *korban* etlerini yiyemez. Ama eğer *Koen*'se gün batımından sonra, henüz *korban* getirmemiş olmasına rağmen *teruma* yiyebilir.

Mehusar Zeman: "Zamanı Eksik". Doğumundan sonra yedi gününü tamamlamamış bir hayvan. Böyle bir hayvan, sekizinci güne kadar *korban* ya da yiyecek olarak kesilemez.

Meila: "İhanet; Yetkisiz Kullanım". **1.** Para ya da mal konusunda işlenen ihmalkarlık ya da emanete ihanet suçu. Bunları sahibinin izni ya da bilgisi olmadan kullanmak ya da zimmete geçirmek. **2.** *Bet-Amikdaş*'a ait bir malı, bilmeden yetkisiz olarak kullanma günahı. **3.** *Mişna*'nın, "***Kadaşim*** – *Kutsallar*" bölümündeki, *Meila* günahını ele alan ünitesi.

Korban Meila: "Yetkisiz Kullanım *Korban*ı". 2 numaralı maddede belirtilen günahın onarımı için getirilen *Aşam-korban*ı (5:14-26). ***Aşam Meilot*** olarak da adlandırılır.

Melaha: çoğ. *Melahot*. **1.** İş **2.** *Şabat* günü yapılması yasak olan iş kategorilerine verilen isim (bkz. Şemot 20:9-10 açk.). Bu işlerin büyük çoğunluğu, *Yom Tov*'da da yasaktır (bkz. *Melehet Avoda*). **3.** Ürün. *B ŞS*.

Melehet Avoda: "Çalışma İşi". Tora'nın *Yom Tov*'da yapılması yasak olan *melaha*lar için kullandığı terim (bkz. 23:7 açk.).

Melika: *Korban* olarak getirilen bir kuşun, ensesine tırnak batırmak suretiyle öldürülmesi (1:15).

Bet Melika: "*Melika* Yeri". Kuşun ensesinde, *melika* sırasında tırnağın batırıldığı yer.

Menora: " Şamdan". "***Nur*** – *Ateş*" sözcüğünden gelir ve ışık verici araçlara verilen genel isimdir. Bu kitaptaki özel *Menora* ismi, *Mişkan* ve *Bet-Amikdaş*'ta yer alan, altından yekpare olarak yapılmış yedi kollu şamdanı ve Tora metninde özellikle bu şamdanın merkez kolunu ifade eder; bkz. Şemot 25:31.

Met Mitsva: Bkz. *Mitsva* > *Met Mitsva*.

Metsora: çoğ. *Metsoraim*. f. *Metsoraat*. f. çoğ. *Metsoraot*. "*Tsaraat* Hastası". Bkz. *Perek* 13-14.

Metsora Muhlat: "Kesin *Metsora*". *Metsora* olduğu kesinleşmiş olan kişi Böyle bir kişi, iyileşene kadar belirli bir davranış şeklini benimsemeli, şehir dışına çıkmalı ve iyileştikten sonra kapsamlı bir arınma sürecinden geçmelidir (bkz. 13:5 açk.).

Metsora Musgar: "Karantinaya Alınmış *Metsora*". Böyle bir kiºi, karantina bitiminde *Metsora* olmadığı ortaya çıksa bile [*Metsora Muhlat*'a göre daha düºük düzeyde] *tame*dir ve bir arınma sürecinden geçmelidir (bkz. 13:5 açk.).

Mezuza: çoğ. *Mezuzot*. **1.** Kapı pervazı. **2.** Hayvan derisine, belirli kurallara göre bir *Sofer* tarafından yazılan ve kapı pervazına sabitlenen, *Tora*'dan iki bölüm: Devarim 6:4-9, 11:13-21. *Mezuza* evlerde [banyo, tuvalet ve balkon gibi bölümler hariç] her odanın girişine, evin ana girişine ve işyerlerine, genelde bir muhafaza içinde, içeri girerken sağda kalacak şekilde sabitlenir.

Mida Keneged Mida: "Ölçüye Karşı Ölçü". Kişinin, yaptığı iyi ya da kötü davranışların karşılığını, davranışın kendisiyle paralel bir şekilde alması. Kısasa kısas. Tanrı insanları ödüllendirir ya da cezalandırırken *Mida Keneged Mida* davranır.

Midraş: çoğ. *Midraşim*. **1.** Öğrenim; derin araştırma. **2.** *Tora ŞeBeal Pe*'nin bir bölümü. Bu tipteki öğretiler, Tora metninin düz ve basit anlamının ötesine geçerek, bazen benzetme-ler, bazen de mantık dışı tanımlar ve anlatımlar kullanarak, bu şekilde belirli bir mesaj, öğreti ya da yönlendirmeyi amaçlar. *Midraş*lar genelde çok derindir ve uzmanlık gerektirir. Zira konuya aşina olmayan kişi, *Midraş*'ın sıradışı anlatım ve üslubundan çok yanlış sonuçlara da varabilir. Fakat 1. tanımın da ifade ettiği üzere, *Midraş*, "derin araştırma" ifade eder ve bunu gerektirir. **3.** 2. tanımda açıklanan türdeki öğretilerin toplandığı derlemelere verilen genel isim. Örneğin *Midraş Raba* bu tipte bir derlemedir. *B ŞS*.

Mikdaş Meat: "Az Kutsal Mekan". Küçük çaplı *Bet-Amikdaş*. Sinagoglar için kullanılan bir sıfat.

Mikve: çoğ. *Mikvaot*. **1.** Önemli miktarda suyun biriktiği yer. **2.** Tora'nın gerektirdiği şekilde bedenin kutsal saflığa kavuşması için tümüyle daldırıldığı ve en az 40 *sea* doğal su içermesi gereken özel havuz.

Mil: [*Talmud*'daki kullanımla] 2000 adıma eşdeğer uzunluk ölçüsü. Yaklaşık 1470m.

Minha: çoğ. *Menahot*. **1.** Hediye; sunu. **2.** Unun çeşitli şekillerde pişirildikten sonra geti-rilmesiyle yapılan bir *korban* türü; *Korban Minha* (bkz. *Perek* 2 ve 6:7-11). Farklı *Minha* türleri için bkz. 2:1-10 açk. Hayvanlarla gerçekleştirilen bazı *korban*lar da yanında *Minha* ve *Neseh* ile getirilirdi. **3.** Öğleden sonra, gün batımına kadar olan süre.

Tefilat Minha: "*Minha* Duası". *Minha* vaktinde yapılan dua. Bu dua, akşama doğru gerçekleştirilen *Tamid-korban*ına denktir.

Minha Gedola: "Büyük *Minha*". *Şaot Zemaniyot*'a göre, güneşin doğuşundan 6,5 saat sonrasından itibaren 9,5. saate kadar söylenen *Minha* duası.

Minha Ketana: "Küçük *Minha*". *Şaot Zemaniyot*'a göre, günün 9,5. saatinden, gün batımına kadar söylenen *Minha* duası. *Minha Gedola* ve *Minha Ketana* arasında fark yoktur. Sadece söylendikleri vakte göre bu isimleri alırlar.

Minhat Atamid: "Daimi *Korban*ın *Minha*sı". *Bet-Amikdaş*'ta her gün sabah ve akşam yapılan *Tamid-korban*ının yanında getirilen *Minha*; Bamidbar 28:5.

Menahot: *Mişna*'nın "***Kadaşim*** – *Kutsal Konular*" bölümündeki, *Minha* ve başka tip *korban*ları ele alan ünitesi.

Minyan: "Sayı". On yetişkin [=13 yaşını doldurmuş]

Yahudi erkekten oluşan topluluk. Dualaların, Tanrı'nın Kutsiyeti'ni vurgulayan, *Kadiş*, *Keduşa* gibi bölümleri sadece *minyan* olduğu takdirde söylenebilir.

Mişkan: *Bene-Yisrael*'in, çölde inşa ettikleri portatif Buluşma Çadırı; bkz. 26:1. "***Mişkan Aedut*** – *Tanıklık Mişkanı*" (38:21), "***Mişkan Oel Moed*** – *Buluşma Çadırı Mişkanı*" (39:32), "***Mişkan Aşem*** – *Tanrı'nın Mişkanı*" (Vayikra 17:4) ve "***Mişkan Bet AE-lo-im*** – *Tanrı'nın Evi olan Mişkan*" (Divre Ayamim I 6:33) olarak da adlandırılır. Sözcüğün kökü " ***Şahan*** – *Barınmak*"tır ve *Mişkan*, *Şehina*'nın *Bene-Yisrael* arasında barındığını ifade eden bir somut yapıdır. *Mişkan*'daki çeşitli kutsal eşyalar arasında *Aron Aberit*, *Menora*, *Şulhan* ve iki *Mizbeah* sayılabilir. *Mişkan*, *Erets-Yisrael*'e girildikten sonra Şilo'da sabitlendi. Daha sonra sırasıyla Nov ve Givon'da hizmet verdi ve Kral Şelomo'nun *Bet-Amikdaş*'ı inşa etmesiyle görevi sona erdi.

Mişkav: "Yatak". **1.** Yatmaya özgü, yatak, kanepe, şilte gibi eşyalara verilen genel isim. **2.** Yatış. **3.** Cinsel ilişki. **4.** Mezar için kullanılan bir mecaz.

Mişkav Zahur: "Erkekle Yatış". Homoseksüel ilişki. Tora'nın şiddetle yasakladığı iliş-kilerden biri (18:22; 20:13).

Nafal Lemişkav: "Yatağa Düştü". Hastalandı (bkz.

Şemot 21:18).

Yanuah Beşalom Al Mişkavo: "İstirahatgahında Selametle Dinlensin". Ölünün anıldığı duanın sonunda söylenen sözler.

Mişna: çoğ. *Mişnayot*. **1.** Öğreti. **2.** *Tora Şebeal Pe*'nin Moşe Rabenu'dan itibaren nesilden nesile aktarılan detay ve kurallarının toplandığı, ard arda gelen birkaç nesil *Tana* tarafından düzenlendikten sonra, [kısaca *Ribi* olarak adlandırılan] Rabi Yeuda Anasi tarafından derlenerek kitaplaştırılan öğretiler. *Mişna*, 2. yüzyılın sonlarına doğru tamamlanmıştır ve *Talmud*'un temelini oluşturur. *Mişna*, altı "***Seder*** – *Düzen/Bölüm/Fasıl*"dan oluşur. Her *Seder* alt ünitelere [*Masehet*; çoğ. *Masahtot*]; her *Masehet* paragraflara [*Perek*]; her *Perek* de *Mişna*lar'a [*Mişnayot*] bölünür. **3.** *Mişna* kitabındaki her bir kural. *BBS*.

Mişpat: çoğ. *Mişpatim*. **1.** Dava. **2.** Dava kararı. **3.** Adalet. **4.** Hak [ör. "***Mişpat Abehora*** – *Behorluk Hakkı*" (Devarim 21:17)]. **5.** Gelenek. **6.** Medeni kanun. **7.** Tora'nın özellikle insanlar arasındaki ilişkileri düzenleyen, ve insan mantığının açıklamakta zorlanmayacağı türdeki kanunları. **8.** Cümle.

Mişpatim: Hukuk.

Mita Bide Şamayim: "Gökler'in [=Tanrı'nın] Eli'yle Ölüm". Bu cezayı hak eden kişi, ölümü hak etmiştir ve bunun ne zaman gerçekleşeceği Tanrı'nın Takdiri'ne kalmıştır. Bir açıklamaya göre bu, altmış yaşından önce gerçekleşecek bir ölümdür.

Mitsva: çoğ. *Mitsvot*. **1.** Emir. Tanrı'nın emri; bkz. Şemot 24:12, Devarim 4:2, 4:2 vs. Tora'daki *mitsva*ların sayısı 613'tür. **2.** İyi ve doğru davranış. Sevap. *BBS*.

Mitsvat Ase: çoğ. *Mitsvot Ase*. " 'Yap' Emri". *Tora*'nın "yap" şeklindeki emri. *Tora*'da toplam 248 tane *Mitsvat Ase* vardır. Kitapta "pozitif emirler" ifadesi geçtiğinde, bu sınıftaki mitsvalar kastedilmektedir.

Mitsvat Lo Taase: çoğ. *Mitsvot Lo Taase*. kıs. *Lav*." 'Yapma' Emri". *Tora*'nın "yapma" şeklindeki emri. *Tora*'da toplam 365 tane *Mitsvat Lo Taase* vardır. Kitapta "negatif emirler" ifadesi geçtiğinde, bu sınıftaki mitsvalar kastedilmektedir.

Mitsva Şeazman Gerama: çoğ. *Mitsvot Şeazman Geraman*. "Zamanın sebep olduğu *Mitsva*". Yapılması zamana bağlı *Mitsva*. Örneğin *Sukot*'ta *Suka*'da oturmak, sabahın belirli bir vaktine kadar *Şema* söylemek vs. "Zamana bağlı 'yap' şeklindeki *Mitsva*lardan, erkekler sorumludur, kadınlar ise [bazı istisnalar dışında] muaftır" (*Mişna – Kiduşin* 1:7).

Bar Mitsva: *Mitsva*lardan sorumlu erkek. Bir erkek 13 yaşından gün aldığı anda *Tora*'nın [kendisini ilgilendiren] emirlerinden sorumlu hale gelir.
Bat Mitsva: *Mitsva*lardan sorumlu kız. Bir kız 12 yaşından gün aldığı anda *Tora*'nın [kendisini ilgilendiren] emirlerinden sorumlu hale gelir.
Met Mitsva: "Ölü [İle İlgilenme] *Mitsva*sı". Bir ölüyü en kısa zamanda toprağa verme mitsvası. Bu mitsva özellikle, ölüyle ilgilenecek başka kimse olmadığı zaman önem kazanır. Böyle bir durumda, normal şartlarda ölülerle temastan uzak durması gerken *Koen*ler bile, bu ölünün ihtiyaçlarıyla ilgilenmekle yükümlüdür (bkz. 21:1 açk.). Bir ölünün bu iyiliğin karşılığını verme ihtimali olmadığı için bu çok üst düzeyde bir mitsvadır. Öyle ki, "*Tora* öğrenimi ve *Met Mitsva* arasında seçim yapma durumu söz konusu olduğunda, *Met Mitsva* önceliklidir" (*Talmud – Megila* 3b).

Mizbeah: çoğ. *Mizbehot*. Sunak. "***Zevah*** – *Hayvan Kesimi*" sözcüğüyle bağlantılıdır.
Mizbah Anehoşet: "Bakır *Mizbeah*". *Mişkan*'daki büyük *Mizbeah*. Akasya ağacından yapılmış ve bakırla kaplanmıştı (bkz. Şemot 27:1 v.d.). *Bet-Amikdaş*'taki ise taştan yapılmış, içi toprakla doldurulmuştu (bkz. Şemot 20:22 açk.). Bu büyük

Mizbeah'ta, *korban* olarak getirilen hayvanlar kısmen ya da tümüyle yakılırdı.
Mizbah Aola: "Ola *Mizbeah*ı". Hayvan *korban*larının yapıldığı *Mizbeah*. Bkz. *Korban* > *Korban Mizbeahı*.
Mizbah Azaav: "Altın *Mizbeah*". Üzerinde tütsü yakılan, küçük boyutlu, altın *mizbeah*a verilen isim (bkz. Şemot 30:1-10). Bu *mizbeah Bet-Amikdaş* ve *Mişkan*'daki *Kodeş* kısmında yer alırdı ve "***Mizbah Aketoret*** – *Tütsü Mizbeahı*" olarak da adlandırılırdı.

Moed: çoğ. *Moadim*. **1.** Belirli vakit. **2.** Bayram; *Yom Tov*. **3.** Bayramlarda gerçekleştirilen *korban*a verilen bir takma isim. **4.** *Mişna*'nın altı ana bölümünden ikincisi. Bu bölümde Yisrael bayramları, ona bağlı uygulama ve gelenekler ele alınır. Ya da *Seder Moed*. **5.** Buluşma.
Moadim Lesimha: "Bayramlar Mutluluk İçin [Olsun]". "İyi/Mutlu Bayramlar" dileği.
Hol Amoed: "Bayramın Sıradan Günleri". *Pesah* ve *Sukot* bayramlarında *Yom Tov* olmayan günler. Her ne kadar "sıradan" olarak adlandırılıyorsa da, bu günler de normal günlere göre belirli bir düzeyde kutsiyete sahiptir. Bkz. *Hol* > *Hol Amoed*.
Moed Katan: "Küçük Bayram". **1.** *Hol Amoed*. **2.** *Mişna*'nın, "***Moed*** – *Bayram*" bölümündeki, *Hol*

Amoed konularını ele alan ünitesi.

Oel Moed: "Buluşma Çadırı". Bkz. *Buluşma Çadırı*.

Bae Moed: "Bayrama Gelenler". *Şaloş Regalim* bayramı vesilesiyle Yeruşalayim'e gelenler.

Moel: çoğ. *Moalim*. Yahudi uygulamasına göre sünnet [*Berit Mila*] uzmanı ve bu konuda yetki belgesine sahip kişi.

Moleh: Antik çağda Kenaaniler içinde çok yaygın olan putlardan biri. Yeruşalayim'deki Ben-İnom vadisinde de bir tane dikilmişti ve insanlar çocuklarını onun için ateşten geçirirlerdi. Bkz. 18:21 açk.

Moşav: "Oturma Yeri". **1.** İnsanın oturmakta kullandığı iskemle, tabure, koltuk, sıra gibi eşyalar. **2.** Belirli bir yerde ikamet; yaşantı (bkz. Şemot 12:40). **3.** Yerleşim birimi. **4.** Toplantı.

Moşav Zekenim: "İhtiyarlar Yurdu".

Moşav Letsim: "Dalgacılar Toplantısı". Elle tutulur bir konunun konuşulmadığı, alaylar ve dalga geçmelerle dolu toplantı ya da topluluk.

Bet Moşav: "İkamete Ayrılmış Ev" (bkz. 25:29).

Muktse: 1. Belirli bir amaç uğruna özel olarak ayrılmış. **2.** Kullanılmamak üzere kenara ayrılmış, uzaklaştırılmış. **3.** Putperest ibadette kullanılmak amacıyla belirli bir işaretle ayrılmış hayvan. Böyle bir hayvan *Bet-Amikdaş*'ta *korban* olmaya uygun değildir (1:2 açk.). **4.** *Şabat* ve bayramlarda bazı yasaklara önlem olarak, hareket ettirilmemesine karar verilmiş, kenara ayrılmış nesne. Örneğin yazı yazmak yasak olduğu için, kalem *muktse*dir. Belirli durumlar dışında dokunulamaz, hareket ettirilemez.

Muktse Mehamat İsur: "Yasak Nedeniyle *Muktse*". *Alaha*'ya göre *Şabat* ya da *Yom Tov*'da kullanılması yasak olan nesne ya da madde. Örneğin kalem.

Muktse Mehamat Gufo: "Başlı Başına *Muktse*". *Şabat* günü herhangi bir kullanımı olmayan taş, kum, cam kırıkları gibi nesneler.

Muktse Mehamat Hisron Kis: "Cep[te Para] Eksikliği Nedeniyle *Muktse*". Kişinin mesleki olarak ihtiyaç duyduğu ve zarar görmemesi için özel itina gösterdiği nesneler. Örneğin *Şehita* bıçağı.

Muktse Mehamat Mius: "İğrenme Nedeniyle *Muktse*". İnsanın iğrendiği için dokunmaktan çekindiği şeyler.

Muktse Mehamat Mitsva: "*Mitsva* Nedeniyle *Muktse*". *Şabat* günü yerine getirilmesi yasak olan mitsvalara özel objeler. *Şofar*, *Lulav*, *Tefilin* ve *Megilat Ester*.

Muktse Mehamat Nolad: "Doğduğu İçin *Muktse*".

Şabat [ya da *Yom Tov*] başladığı anda kullanım için hazır olmayan (krş. Şemot 16:5) ve bu duruma *Şabat* günü içinde gelmiş nesneler. Örneğin *Şabat* günü doğan bir yumurta ya da ağaçtan *Şabat* günü düşen bir meyve.

Musaf: "Ek".

Musaf-korbanı: Özel günlerde *Tamid-korban*ına ek olarak getirilen *korban*a verilen isim; Bamidbar 28:9 v.d.

Tefilat Musaf: "Ekleme Duası". *Musaf-korban*ının anısına, özel günlerde yapılan dua. Ya da *Tefilat Amusafin*.

Musar: **1.** İhtar ya da azarlama. **2.** Ceza. **3.** Terbiye. **4.** Etik, moral ve doğru davranış. Tora öğrenimindeki konulardan biri olarak anlamı budur.

Musar Askel: "Aydınlatıcı Ders". Belirli bir olaydan çıkarılan ders.

Musar Kelayot: "Böbreklerin Terbiyesi". Vicdan azabı. Bkz. 3:9 açk.

Naanuim: tek. *Naanua*. Ya da *Nianua/Nianuim*. "Sallayışlar". *Sukot* bayramı içinde *Arbaat Aminim* ile güney-kuzey-doğu-yukarı-aşağı-batı yönlerinde yapılan sallama hareketleri.

Nasi: çoğ. *Nesiim*. Başkan. **1.** Kabile, toplum ya da halkın liderlerine verilen isim. **2.** Tora'nın hükümdardan bahsederken kullandığı sıfat (4:22). **3.** *Sanedrin*'in başkanına verilen sıfat. **4.** [Günümüzde] Cumhurbaşkanı. **5.** Bulut.

Nazir: f. *Nezira*, çoğ. *Nezirim*, f. çoğ. *Nezirot*. **1.** Normal yaşamdan kendisini ayırarak, hayatını Tanrı'ya adayan kişi. Bu kişi, şarap ve üzüm ürünlerinden uzak durur, saçlarını kesmez; bkz. Bamidbar 6:2 v.d.; Şofetim 13:1 v.d. Genelde bu tipte bir adakta bulunan kişi, kısıtlı bir süre [çoğunlukla 30 gün] boyunca *Nazir* olarak kalır. Ama tarihte tüm hayatını *Nazir* olarak geçirmiş kişiler de vardır. **2.** Seçkin, özel; Bereşit 49:26. **3.** *Mişna*'nın "***Naşim*** – *Kadınlar*" bölümünde, *Nazir* ve *Nezirut* konularını ele alan ünite.

Nezirut: *Nazir*lik.

Nedava: çoğ. *Nedavot*. "Bağış". **1.** Kişinin gönülden ve karşılık beklentisi olmadan yaptığı bağış. **2.** Fakire verilen para bağışı. **3.** Bir Yahudi'nin, yükümlülük ya da günah onarımı amacıyla değil, gönlünden koptuğu için getirdiği *korban*. Kitapta "belirli bir bağış" olarak çevrilen *Nedava* sözcüğü, belirli bir hayvanı özellikle göstererek onu bağışlama konusundaki bir vaadi belirtir. O hayvan ölür ya da kaybolursa, bu vaatten kay-

naklanan yükümlülük de ortadan kalkar. Bkz. 22:18 açk.

Neder: çoğ. *Nedarim*. "Vaat". **1.** Yeminle yapılan ve "filanca şey olursa, şunu şunu yapacağım" şeklindeki söz; bkz. Bereşit 28:20, Bamidbar 30:3. **2.** Bir Yahudi'nin genel bir vaat olarak getirmeyi vaat ettiği *korban*. Kitapta "genel bir vaat" olarak çevrilen *Neder* sözcüğü, doğrudan vaat sahibini bağlar. Dolayısıyla bir kişi örneğin [bir hayvanı açıkça göstermeden genel sözlerle] "bir *Ola-korban*ı getirmeyi üstleniyorum" derse, sonradan getirmeye karar verdiği hayvan ölse ya da kaybolsa bile, yükümlülüğü ortadan kalkmaz ve o değerde başka bir hayvan getirmelidir. Bkz. 22:18 açk. *BBS*.

Neevad: "Tapınılmış". Bir ilah olarak kabul edilerek tapınılmış belirli bir hayvan. Böyle bir hayvan *Bet-Amikdaş*'a *korban* olarak getirilemez (1:2 açk.).

Ner Maaravi: "Batı Kandili". *Bet-Amikdaş*'taki *Menora*'nın, mucizevi olarak sürekli yanan kandili. Bkz. 24:2 açk.

Neseh: çoğ. *Nesahim*. Dini bir uygulama olarak, *Mizbeah* üzerine bir içkinin [şarap ya da su] dökülmesi işlemi. Bazı *korban*ların ayrılmaz parçasıdır; Bamidbar 28:7 vs. *BBS*.

Neşama: çoğ. *Neşamot*. **1.** Ruh. **2.** Nefes (*Neşima*). **3.** İnsanın yaşamı boyunca bedeninde barınan ve ölümüyle Gerçek Dünya'da sonsuz yaşama geçen ebedi manevi varlık.

Neşama Yetera: "Ek *Neşama*". **1.** *Şabat* günü bedene inen ve *Şabat*'ın çıkışıyla bedeni terk eden özel *Neşama*. **2.** [Deyimsel olarak] Mutlu ruh hali.

Nişmato Eden: "*Neşama*sı [*Gan*] *Eden*['de]". Bir ölüden bahsedilirken söylenen saygı ifadesi.

Ner Neşama: "*Neşama* Kandili". Ölmüş bir kişinin anısına yakılan kandil.

Olam Aneşamot: "*Neşama*lar Dünyası". Gelecek Dünya için kullanılan bir takma isim.

İluy Neşama: "*Neşama*nın Yükselişi". Ölmüş birinin *Neşama*sının manevi dünyada daha yüksek düzeylere erişmesi. Onun adına bu dünyada yapılan mitsvalar böyle bir etkiyi sağlayabilir.

Neşeh: "Faiz". Alacaklının, verdiği para ya da yiyecek karşılığında borçludan aldığı ek ödeme (bkz. 25:36 açk.).

Neta Revai: "Dikimin Dördüncü [Yılına Ait Meyve]".

Bet-Amikdaş döneminde bu meyvelerin Yeruşalayim'e getirilip orada tüketilmesi gerekirdi. Alternatif olarak bu meyvelerin parasal karşılığı Yeruşalayim'e getirilebilir burada bu parayla yiyecek ve içecek alınıp tüketilebilirdi. *Neta Revai* tüm kurallar açısından *Maaser Şeni* ile denktir.

Netek: "Kopukluk". Saç ya da sakal bölgesinde saçkırana benzer bir kellik şeklinde ortaya çıkan *tsaraat* türü (13:30).

Netilat Yadayim: "Ellerin Yıkanması". Ellerdeki manevi temizliğin sağlanması için yapılan yıkama. Daha geniş bilgi için bkz. Rabi Nisim Behar, *Dini Uygulama Rehberi*.

Nevela: çoğ. *Nevelot*. "Leş". **1.** Bir insan ya da hayvanın cesedi. **2.** *Şehita* dışındaki bir nedenle ya da yanlış *Şehita* ile ölmüş/öldürülmüş hayvan. Hayvan *Kaşer* bir cinsten olsa bile, yenemez.

Neviim: "Peygamberler". *Tanah*'ın, Tora ve *Ketuvim* arasında yer alan ikinci bölümü. Peygamberler tarafından *Ruah Akodeş* ile yazılan, hem tarihi, hem kehanetsel, hem de ahlaki kitapların toplamı.

Neviim Rişonim: "İlk Peygamberler". Bu bölüm, Yeoşua, Şofetim, Şemuel, Melahim kitaplarını içerir.

Neviim Aharonim: "Son Peygamberler". Bu bölüm, Yeşayau, Yirmeyau, Yehezkel, Oşea, Yoel, Amos, Ovadya, Yona, Miha, Nahum, Habakuk, Tsefanya, Hagay, Zeharya, Malahi kitaplarını içerir.

Nezek: çoğ. *Nezakim*. "Zarar". 1. Bir kişinin malına ya da bedenine verilen zarar, maddi kayıp. **2.** Bir kişinin malında ya da bedeninde maddi zarara yol açma karşılığında ödenmesi gereken tazminat.

Nida: 1. Kadının adet görmeye başladığı andan itibaren, bir *mikve*ye dalarak arınmasına kadar olan süredeki *tuma* konumu. Bu süre boyunca çift fiziksel temas anlamıyla ayrı durmalıdır. Bu nedenle kadın da bu süre boyunca "uzaklaştırılmış" anlamına gelen *nida* sıfatını alır "***Taarat Amişpaha*** – *Aile Saflığı*" olarak bilinen bu kurallar, Yahudi ailesi için hayati öneme sahiptir (bkz. 15:19 açk., *Günümüzdeki Uygulama* k.b.). **2.** *Mişna*'nın "***Taarot*** – *Saflık Kuralları*" bölümündeki, *Nida* kurallarını ele alan ünite.

Me Nida: "*Nida* Suyu". *Tumat Met*'in giderilmesi için yapılan seremonide kızıl bir ineğin külleriyle karıştırılıp, arınan kişinin üzerine serpilen arınma suyu (bkz. Bamidbar *Perek* 19).

Nidut: *Nida* durumu.

Nisuin: "Evlilik". İki aşamalı olan evlilik töreninin ikinci aşaması. Bu aşamanın sonrasında, çift, karı-koca hayatı yaşamak üzere aynı evde yaşamaya başlayabilir; bkz. *İrusin*.

Noah'ın Soyu İçin Yedi Mitsva: Tüm insanlar için geçerli olan yedi mitsva: Bunlar, putperestlik, Tanrı'ya lanet etmek, cinayet, cinsel ahlaksızlık, hırsızlık ve canlı bir hayvanın etini yemek konusundaki yasaklar ile toplumun düzenini sağlayacak bir yargı sistemi kurma konusundaki emirden oluşur. Bkz. Bereşit kitabı: Noah peraşasının sonundaki açıklamalar.

Notar: çoğ. *Notarot* ya da *Notarim*. "Artık". *Korban* etlerinin yenebilme süresi içinde yenmeyip arta kalan parçalar. Bunlar artık yenemez ve yakılır.

Oel Moed: "Buluşma Çadırı". Moşe Rabenu'nun, *Aron Aberit* için yapmış olduğu *Mişkan*'ın çadır kısmı. *Bet-Amikdaş*'taki *Ehal*'e [ve *Kodeş Akodaşim*'e] denk gelir. Moşe'nin Tanrı ile olan "buluşmaları" burada gerçekleşirdi; bkz. Bamidbar 7:89. Bkz. *Mişkan*.

Ohel Nefeş: "Can Yemeği". *Şabat* günü yapılması

yasak olan 39 *melaha*dan, yemek hazırlamak için gerekli olanlar. Bu *melaha*lar *Yom Tov*'da yapılabilir (bkz. 23:7 açk.).

Olaha: "Götürme". **1.** Bir şeyi bir yerden bir yere götürmek. **2.** *Korban*ların kan işlemlerinden bir tanesi: Hayvanın boynundan alınan kanın, *Mizbeah*'taki uygulamalar için buraya götürülmesi. **3.** *Şehita* kurallarında bıçağın ileri doğru hareketi.

Ola-korbanı: "Yükselen *Korban*". *Mizbeah* üzerinde [*Koen*ler'in payına düşen derisi haricinde] tamamen yakılan ve duman halinde "yükselen" *korban*a verilen isim; bkz. 1:3 açk.; bkz. 6:2 açk.

Olat Tamid: "*Tamid* [amaçlı] *Ola-Korbanı*"; bkz. *Tamid-korbanı*.

Olat Reiya: "Görünüş *Korbanı*". *Bet-Amikdaş* zamanında, *Şaloş Regalim* günlerinde her erkeğin Yeruşalayim'deki *Bet-Amikdaş*'a gelip Tanrı'nın Huzuru'nda "görünmesi" gerekirdi; Şemot 23:16 ve 34:20; Devarim 16:16. Bu sırada getirilen *Ola-korbanı*na bu isim verilir.

Olat Beema: "Çiftlik Hayvanı [İle Getirilen] *Ola-korbanı*". Bunlarda *korban* olarak erkek büyük ve küçükbaş hayvanlar kullanılır.

Olat Of: "Kuş [larla Getirilen] *Ola-korbanı*". Bunlarda

korban olarak güvercin yavruları ya da kumrular kullanılır.

Olat Nedava: "Bağış Amaçlı *Ola-korban*ı". *Nedava* ya da *Neder* olarak getirilen *Ola-korban*ı. Bu *korban*, "yap" şeklindeki emirlerin ihmalini ve "yapma" şeklindeyken, "yap" şeklindeki bir emre dönüşen emirlerin ihlalini affettirir.

Olat Yahid: "Bireyin *Ola-korban*ı". Bireysel olarak getirilen *Ola-korban*ı.

Olat Tsibur: "Toplumsal *Ola-korban*ı". Toplum adına getirilen *Ola-korban*ı.

Omer: (Ayin-Mem-Reş). çoğ. *Omarim*. "Demet". **1.** *Pesah*'ın ikinci günü yılın ilk arpa ürünüyle *Bet-Amikdaş*'a getirilen *Minha-korban*ına verilen isim; "***Omer Atenufa*** – *Sallanan Demet*" olarak da bilinir. **2.** Eskiden kuru şeyler için kullanılan ve *efa*nın 1/10'una eşit bir hacim ölçüsü. Farklı görüşlere göre yaklaşık 2,2-3,96lt.

Sefirat Aomer: "*Omer* Sayımı". *Pesah*'ın ertesi günü *Omer Atenufa*'nın getirilmesi sonrasında yedi hafta, yani kırk dokuz gün boyunca yapılan gün sayımı. Bu sayımın bittiği gün *Şavuot* bayramıdır.

Lag Laomer: Ya da **Lag Baomer**. "*Omer*'in 33. Günü". Omer sayımının 33. günü. Bu gün 18 İyar tarihine rastlar ve Rabi Şimon Bar Yohay'ın ölüm yıldönümüdür. Kendisi öldüğünde yas tutulmayıp,

aksine düğün dernek yapılmasını vasiyet ettiğinden bu tarih mutlu bir gün olarak kutlanır. Ölümü sonrasında evi ışıkla dolduğundan, kutlamalar sırasında büyük ateşlerin yakılması yaygındır. *Omer* sayımının yapıldığı dönem tarihte kederli olaylara sahne olduğun için bu dönem içinde neşeden kaçınılır, örneğin yas işareti olarak saç-sakal kesilmez, özellikle de düğün yapılmaz. *Aşkenaz* geleneğine göre bu yas uygulamaları *Lag Laomer*'de sona erer. *Sefarad*lar ise bunun için 34. günün sabahını beklerler.

Onaa: Hile, aldatma.

Onaat Devarim: "Sözle Mağduriyet". Sözlerle başkalarının kendilerini kötü hissetmelerine neden olmak, onları sözle taciz etmek şeklindeki günah (bkz. 25:17 açk.).

Onaat Mamon: "Parasal Mağduriyet". Bir alım-satımda, fiyatın genel piyasa fiyatına göre 1/6 oranında daha yüksek ya da daha düşük gerçekleşmesi durumunda ortaya çıkan haksızlık. Böyle bir durumda satış geçersiz kılınabilir (bkz. 25:14 açk.).

Onen: f. *Onenet*. **1.** [Günümüzdeki kullanımla] Yedi yakınından [anne, baba, oğul, kız, erkek kardeşi kız kardeş, eş] biri ölmüş ama henüz defnedilmemiş olan kişinin aldığı sıfat. Bir *Onen*, çeşitli muafiyet ve kısıt-

lamalara uymalıdır (bkz. Rabi Nisim Behar, *Dini Uygulama Rehberi*). **2.** [Tora'nın lisanında] Yedi yakınından birini kaybetmiş kişinin, [yakını defnedildikten sonra bile] o gün güneş batana kadar olan konumu (bkz. 10:12-20 açk.).

Onur Bulutları: İbr. ***Anane Akavod***. Çöl yolculuğu boyunca Bene-Yisrael'e eşlik ederek onları koruyan yedi buluta verilen isim. Bu bulutların dördü, dört yönden gelebilecek rüzgar ve diğer tehlikelere, bir tanesi yukarıdan güneş ve yağmura karşı kalkan görevi görüyor, bir tanesi yürüdükleri yolu pürüzsüz hale getirip, zararlı hayvanları bertaraf ediyor, yedincisi de önden giderek yol gösteriyordu.

Orla: "Kapalılık; Erişilmezlik". **1.** Sünnet öncesinde erkek cinsel organını örten ve sünnetle kesilen deri (12:3). **2.** Yeni dikilmiş bir ağacın, ilk üç yıl içindeki meyvesi. Bu meyveleri yemek ve onlardan yarar sağlamak yasaktır (bkz. 19:23-25 açk.).

Orlat Lev: "Kalbin Tıkanıklığı". İnatçılık ve asilik.

Oşana Raba: *Sukot*'un yedinci ve son gününe verilen isim. Bu günle *Yamim Noraim* dönemi kapanır ve Tanrı katındaki yargının sonucu kesinleşir. *Oşana Raba* gecesi boyunca uyanık kalıp Devarim ve Teilim

kitaplarını tamamen okuma adeti vardır. Dua sırasında merkezde tutulan *Sefer-Tora*'nın etrafında yedi kez tur atılır (bkz. *Akafot*). Ayrıca bu günde beş *Arava* dalının sembolik olarak yere vurulması eşliğinde bir metin okunur.

Oşanot: tek. *Oşana* [="Lütfen Kurtar!"]. *Sukot* bayramı boyunca *Arbaat Aminim* ile yapılan özel dualar (bkz. 23:40 açk.).

Otoriteler: Kitap boyunca, *Tora*'yı açıklayan otoriteler için bu tanımlamayı yaptık. İbranicesi ***Mefareşim*** olan genel isim genelde yanlış bir şekilde "yorumcular" olarak çevrilmektedir. Oysa *Tora*'da yoruma değil bilgiye yer vardır ve hiçbir Otorite, bir kanun söz konusu olduğu zaman, geleneksel olarak bir önceki nesilden öğrenmemiş olduğu bir şeyi, şahsi yorumuyla üretemez. Bu çok açık ve kesin bir kuraldır. *Tora*'daki "olaylar" söz konusu olduğunda ise, ortaya çıkan güçlükleri çözümlemek için yorum gücünü kullanabilir; fakat burada da bağımsız değildir ve geleneksel bilgilerle çatışmamalı, fikirlerini önceki kaynaklara dayandırmalıdır. ***Mefareş*** sözcüğünün yaklaşık karşılığı, "açıklayıcı"dır.

Ov: çoğ. *Ovot*. Bir medyumluk yöntemi (19:31).

Baal Ov: "*Ov* Ustası".

Para Aduma: "Kızıl İnek". Bir ölü ile temas ya da aynı çatı altında bulunma nedeniyle *tame* konumuna girmiş bir kişinin arınması için yapılan törende kullanılan kızıl inek; bkz. Bamidbar 19:1 v.d.

Parohet: "Ayıraç". **1.** *Bet-Amikdaş* ve *Mişkan*'da *Kodeş* ile *Kodeş Akodaşim*'i ayıran ayıraç (bkz. Ekler: *Bet-Amikdaş*'ın Planı; bkz. Şemot 26:31 v.d.).

Parve: Ne etli ne de sütlü olan.

Pasuk: çoğ. *Pesukim*. **1.** [*Tanah*'ta] Cümle. **2.** Tüm *Tanah* için kullanılan bir takma isim. ör. "*Pasuk*ta dendiği gibi" = "*Tanah*'ta yazılı olduğu gibi". *BBS*.

Pasul: "Geçersiz". **1.** Dini gerektirmelere uygun olmayan kutsal obje, *korban* edilmeye uygun olmayan hayvan vs. **2.** [Deyimsel olarak] Uygun olmayan, kabul edilmez davranış.

Pea: çoğ. *Peot*. **1.** Köşe, uç (19:27). **2.** Taraf, yan, yön (Bamidbar 35:5). **3.** Şakağın kenarından, kulağın önüne sarkan saç lülesi. **4.** Bir çiftçi ya da bağ sahibinin, ürünlerini toplarken tarla ya da bağının köşesinde biçmeden bırakması gereken bölge. Buradaki ürünler fakirlere aittir. Bu gereklilik *Pea* mitsvası olarak

adlandırılır (19:9). **5.** *Mişna*'nın "***Zeraim*** – *Tohumlar [Ziraat]*" bölümündeki, *Pea* kurallarını ele alan ünite. **6.** [Günümüz İbranicesi'nde] Peruk.

Peras: çoğ. *Perasim*. **1.** Yarım somun ekmek. **2.** Ödül. **3.** Eski zamanda kullanılan bir metal para. 1 *peras* = yarım *mane* = 25 *şekel* = 50 *zuz*. Bir görüşe göre bu 180gr. kadardır. Ancak farklı görüşler de vardır.

Ahilat Peras: "*Peras* Yiyecek Kadar". Bu, yarım somun buğday ekmeğiyle birlikte yenen küçük bir öğünün yenme süresini ifade eder. Bu ortalama süre *Alaha*'nın birçok alanında yer sahibidir ve farklı görüşlere göre 4-7 dakika arasında tahmin edilmektedir.

Peraşa: Ya da **Paraşa**. çoğ. *Paraşiyot*. **1.** *Sefer Tora*'nın yıllık okunuş döngüsünde, her hafta bir ya da iki tanesi okunan bölümler. Vayikra kitabında 10 *peraşa* mevcuttur: Vayikra, Tsav, Şemini, Tazria, Metsora, Ahare Mot, Kedoşim, Emor, Bear, Behukotay **2.** *Tora*'da, öncesi ve sonrasından belirgin boşluklar verilmek suretiyle ayrılmış her bir paragrafa verilen isim. **3.** Bir kitabın, kendi içinde konu bütünlüğüne sahip bölümü. *B ŞS*.

Arba Paraşiyot: "Dört *Peraşa*". Yılın dört *Şabat* günü haftanın peraşasına ek olarak okunan *per-*

*aşa*lar: *Peraşat Şekalim*, *Peraşat Zahor*, *Peraşat Para*, *Peraşat Ahodeş*.

Perek: çoğ. *Perakim*. **1.** *Tanah*'ın paragraflarına verilen isim. **2.** Paragraf; ünite. *BBS*.

Pirke Avot: "Ataların *Perek*leri". *Mişna*'nın "***Nezikin*** – *Zararlar*" bölümündeki "*Avot*" ünitesi. Burada *Hahamlarımız*'ın, ahlak, davranış, *Tora* öğrenimi ve diğer konulardaki özdeyiş ve tavsiyelerine yer verilir.

Peruta: çoğ. *Perutot*. **1.** En küçük para birimi. **2.** Eski dönemde kullanılan bir para birimi: 1 gümüş *peruta* = 1/640 *şekel*. Dolayısıyla bu son derece küçük bir miktardır.

Din Peruta Kedin Mea: "Bir *Peruta*nın Yasası, Yüz [*Maa*nın] Yasası Kadardır". Bir deyim. **1.** Dürüstlüğün ölçüsü yoktur. Bir *peruta* konusunda yapılan haksızlıkla, 100 *maa* konusunda yapılan haksızlık farksızdır [1 *maa* = 32 *peruta*]. **2.** Küçük şeyler bile önemsenmelidir.

Şave Peruta: "*Peruta* Eşiti". Bir *peruta* kadar değeri olan.

Pahot Mişave Peruta: "*Peruta* Eşitinden Daha Az". Değeri yok kabul edilen şey.

Pesah: Tanrı'nın *Bene-Yisrael*'i Mısır'dan çıkarışı anısına kutlanan bayram; bkz. 23:4; Şemot *Perek* 12 ve 13. "***Hag Amatsot*** – *Matsa Bayramı*", "***Hag Aaviv*** – *Bahar Bayramı*"; "***Hag Aherut*** – *Özgürlük Bayramı*" olarak da bilinir. Pesah 15 Nisan tarihinde, bir önceki gece başlar ve *Erets-Yisrael*'de 7, *Diaspora*'da ise 8 gün kutlanır. *Erets-Yisrael*'de ilk ve son, *Diaspora*'da ise ilk iki ve son iki günler *Yom Tov*'dur. Bu bayramın en önemli özelliği *hamets* maddelerin yenmesinin ve bulundurulmasının yasak olmasıdır.

Pesah Agadası: İbr. ***Agada Şel Pesah***. "*Pesah* Anlatısı". *Pesah*'ın ilk [*Diaspora*'da ilk iki] gecesi *Seder* sırasında okunan ve Mısır Çıkışı olaylarını temel alan anlatı.

Pesah Sederi: İbr. ***Seder Lel Pesah***. "*Pesah* Gecesi Düzeni". *Pesah*'ın ilk [*Diaspora*'da ilk iki] gecesi, *Pesah Agadası* eşliğinde yapılan düzenli ritüellerden oluşan ziyafet.

Erev Pesah: "*Pesah* Arifesi". *Pesah*'tan hemen önceki gün. 14 Nisan.

Pesah-korbanı: İbr. ***Korban Pesah***. *Bet-Amikdaş* döneminde Yahudi takvimine göre 14 Nisan tarihinde, bir yaşında bir kuzu ya da oğlakla yapılan *korban* (bkz. Şemot *Perek* 12:2-12, 12:43-50).

Pidyon: "Fidye" ya da "Fidye Karşılığında Kurtarmak". *Bet-Amikdaş*'a adanmış canlı ya da cansız malların,

üzerlerindeki "kutsal" etiketinden kurtarılmaları karşılığında verilen parasal karşılık. Bu işlemle söz konusu mal üzerindeki kutsiyet, karşılık olarak verilen paraya aktarılmış olur ve kendisi serbest kalır. Yine de bazı durumlarda, bir noktada kutsal göreve ait oldukları için, bu canlı ya da nesnelerin kullanımında bazı kısıtlamalar öngörülebilir. *B ŞS*.

Pidyon Aben: "Oğul İçin Verilen Fidye" ya da "Oğulun Fidye Karşılığında Kurtarılması". Anne ya da babası *Koen* ya da Levi ailesine mensup olmayan bir *behor*un, yaşamının 31. gününde bir *Koen*'e 5 gümüş *şekel* [= *Talmud* lisanında 5 *sela*] ve-rilerek "kurtarılması" için yapılan tören. Her *behor* Tanrı'ya ait olduğundan kutsal işlere adanmıştır. Fakat bu görevler *Koen*ler tarafından yapıldığı için, *behor* oğulların bu görevlerden sembolik bir fidye ile azat edilmesi gerekir; bkz. Şemot 13:13 açk. Eski İstanbul geleneği 6 gümüş kaşık verilmesi şeklindeydi.

Pigul: 1. İğrenç, bayat, zamanı geçmiş, bozulmuş vs. **2.** Niyete bağlı nedenlerle geçersiz hale gelmiş bir *korban* (bkz. 7:18 açk.).

Pikuah Nefeş: "*Can Konusunda Tetikte Olmak*". Hayatı tehlikede olan bir kişi için gösterilen özen ve yakın nezaret.

Pikuah Nefeş Dohe Şabat: "*Pikuah Nefeş*, *Şabat*'ı İteler". Bir insanı ölümden kurtarmak ya da ölümün eşiğindeki bir hastayla ilgilenmek için *Şabat*'ın ihlal edilebileceğini belirten deyiş.

Pundyon: çoğ. *Pundyonim*. 1/48 *şekel*e eşdeğer para birimi. Burada kastedilen, kutsiyet konularındaki *şekel*dir.

Purim: 1. Pers İmparatorluğu döneminde, Ester ve Mordehay'ın liderliğindeki Yahudiler'in, başvezir Aman'ın buyruğuyla yok edilmekten, doğal görünen mucizevi "rastlantılar" sonucu kurtulmalarının anısına, sursuz şehirlerde 14 Adar, [Yeoşua zamanında] surlu olanlarda 15 Adar tarihinde kutlanan sevinçli bayram. Artık yıllarda bayram, ikinci Adar [=Veadar] ayına kaydırılır. **2.** Buna benzer kurtuluş olaylarının yaşandığı cemaatlerin, yerel olarak belirledikleri bayramlar. Örneğin *Purim Saragosi*, Saragoza cemaatinin, benzeri bir yok oluştan kurtuluşunun anısına kutlanır. Aynı şekilde *Purim Frankfurt*, *Purim Hevron* ve başkaları da vardır.

Purim Katan: "Küçük *Purim*". *Purim*'in İkinci Adar ayına kaydırıldığı artık yıllarda, İlk Adar ayının 14 ve 15'i. Bu yıllarda kutlanan *Purim* de "***Purim Gadol*** *– Büyük Purim*" adını alır.

Purim Şuşan: " Şuşan *Purim*i". Adını, *Purim* olaylarının merkezindeki başkent Şuşan şehrinden alır. Buradaki Yahudiler, *Purim*'i 15 Adar'da kutladıklarından, [Yeoşua zamanında] etrafı surlarla çevrili olan ve dolayısıyla bayramı 15 Adar'da kutlayan yerler için, *Purim*'e bu isim verilir.

Rabenu: Öğretmenimiz. Moşe için kullanılan sıfat: "Moşe Rabenu".

Raşa: çoğ. *Reşaim*. **1.** Kötü; kötülük eden; günahkar. **2.** Mahkemede haksız çıkan kişi; suçlu. *BBS*.

Reviit: çoğ. *Reviiyot*. "Dörtte bir". 1/4 *log*. Yaklaşık 105-137,6ml.

Ribit: "Faiz"; "Arttırma". Alacaklının, verdiği borca karşılık ek ödeme (bkz. 25:36 açk.).

Ribit Meuheret: "Ertelenmiş Faiz". Borcun geri ödenmesi sırasında alınan faiz.

Ribit Mukdemet: "Peşin Faiz". Borcun verildiği sırada alınan faiz.

Ribit Ketsutsa: "[Baştan] Belirlenmiş Faiz". Miktarı, en baştan itibaren belirlenmiş faiz. Sabit faiz. Günümüzde bu, abartılı faiz için kullanılan bir deyimdir.

Ribit Deribit: "Faizin Faizi". Ya da "***Ribit Tsevura/Mitstaberet*** – *Biriken Faiz*". Anaparanın bir yüzdesi olarak hesaplanan faizin yanında, dönemden döneme biriken bu yüzdenin de ayrıca faizinin alınması.

Ribit Devarim: "Sözlü Faiz". Bir borca karşılık para olarak değil, de sözler, dalkavukluk ya da kayırma ile ödenen "faiz".

Avak Ribit: "Faiz Tozu". Dolaylı faiz. Ya da faizi andıran bir avantaj.

Aaramat Ribit: "Faiz Kurnazlığı". Bir kişiden, normal şekilde değil, kanunun açıklarından yararlanmak suretiyle dolaylı olarak faiz almak.

Ripuy: "Tedavi". **1.** Bir hastanın sağlığına kavuşmasını sağlamak. **2.** Bir kişinin, bedensel zarar vermiş olduğu bir başkasının tedavi masraflarını karşılaması şeklindeki tazminat türü.

Rişon Letuma: Bkz. *Tuma > Rişon Letuma*.

Roş Aşana: Yahudi takvimine göre yılbaşı. Tişri ayının ilk gününde, bu vesileyle yapılan bayram; bkz. 23:23. Bu günde Tanrı insanları yargılar ve gelecek yıl ile ilgili kararlarını belirler. Fakat kişinin *Teşuva* yapma şansı, Tanrı'nın kararı mühürleyeceği gün olan *Yom Kipur*'a kadar devam eder. Mühürlü kararın

yürürlüğe gireceği gün *Oşana Raba*'dır. *BBS*.

Roş Hodeş: çoğ. *Raşe Hodaşim*. Yeni ayın ilk günü; bkz. Şemot 12:1 açk. Uygulamada, eğer bir ay, 29 günden oluşuyorsa, sonraki ayın *Roş Hodeş*i, o ayın ilk günüdür. Ama eğer ay 30 günden oluşuyorsa, sonraki ayın *Roş Hodeş*'i iki gündür: Biten ayın son günü ve başlayan ayın ilk günü.

Erev Roş Hodeş: "*Roş Hodeş* Arifesi".

Ruah Akodeş: Bkz. *Kodeş > Ruah Akodeş*.

Sanedrin: çoğ. *Sanedraot*. [Eski Yunanca *Synedrion* – "Konsey; meclis; danışma kurulu" sözcüğünden] II. *Bet-Amikdaş* dönemindeki, halkın 71 ileri geleninden oluşan kanuni merkezi organ. Aynı zamanda Yisrael'in en yüksek adli mercii. İsmini II. *Bet-Amikdaş* döneminde almış olmasına karşın, Moşe Rabenu zamanından itibaren her dönemde bir *Sanedrin* var olmuştur; bkz. Şemot 3:16 açk.; Devarim 17:9. *BBS*.

Sanedre Ketana: "Küçük *Sanedrin*". *Sanedrin*'in 23 üyesinden oluşan kurul.

Sapahat: İki ana *tsaraat* lekesi kategorisinin alt kategorilerini tanımlayan sözcük (bkz. 13:2 açk.).

Satan: Tanrı'nın meleklerinden biri. Görevi, insanları günaha teşvik etmek, Tanrı'nın yolundan uzaklaştırmaya gayret etmek ve daha sonra Tanrı'nın önünde onlara karşı savcılık yapmaktır. Tam sözcük anlamı "yoldan çıkarıcı" ya da "suçlayıcı" şeklindedir. Aynı zamanda cinlerin Aşmeday ya da Samael olarak bilinen başkanıdır. Aynı zamanda "***Malah Amavet*** – *Ölüm Meleği*"dir. Başka inançlardaki "Tanrı'ya baş kaldıran ve O'na karşı savaşmak için insanları günaha teşvik edip güç toplayan Şeytan" kavramı, Yahudilik dışı bir inançtır. Yahudilik'teki *Satan*, diğer tüm melekler gibi Tanrı'nın bir kuludur ve temel işlevi, insanların birer robot değil seçim hakkına sahip varlıklar olmasını sağlamaktır.

Sea: çoğ. *Seim* ya da *Sein*. Eski dönemde hem sıvılar hem de katılar için kullanılan bir hacim ölçüsü. Yaklaşık 7,3-13,3lt.ye denktir.

Seder: 1. Düzen. **2.** *Pesah* gecesi yapılan yemekli kutlama düzenine verilen isim. Bkz. *Pesah > Pesah Sederi*.

Seet: Deriden daha yüksekmiş gibi bir görüntüye sahip *tsaraat* lekesi türü (bkz. 13:2 açk.).

Sefaradlar: İbranice "***Sefarad*** – *İspanya*" sözcüğünden gelir. İspanya, Portekiz, Güney Avrupa ve Kuzey

Afrika kökenli Yahudiler'e verilen isim.

Sefer-Tora: Bkz. *Tora > Sefer-Tora*.

Sefihin: tek. *Safiah*. Hasat sırasında farkında olmadan toprağa düşen tohumlardan, ya da toprakta kalmış eski köklerden yetişen ürünler.

Sekila: "Taşlama". Tora'daki dört idam cezasından biri. Bkz. Ekler: Yahudilik'te İdam Cezası.

Sela: (Sameh-Lamed-Ayin). çoğ. *Selaim*. **1.** Eski zamanlarda kullanılan ve [kutsiyet standartlarında-ki] *şekel*e denk olan bir ağırlık ölçüsü. **2.** Eski dönemlerde kullanılan bir para birimi.

Semiha: (Sameh-Mem-Yod-Haf-E). **1.** Yaslama. **2.** Destek; dayanak. **3.** Onay. **4.** Yan yana olma durumu. **5.** Bir kişinin öğretmen ya da Haham olarak görev yapabileceğine tanıklık eden onay belgesi; diploma. **6.** *Korban* olarak getirilen hayvanın başına elleri dayama işlemi.

Serefa: "Yakma". **1.** Tora'daki dört idam cezasından biri. Bkz. Ekler: Yahudilik'te İdam Cezası. **2.** Yangın.

Siman: çoğ. *Simanim*. "İşaret". **1.** Tanımayı sağlayan işaret. **2.** [Bir listede] Madde. **3.** *Şehita* sırasında kesilen, hayvanın yemek ve soluk boruları (*Simanim*).

Besiman Tov: "İyi İşaret İle". Bir kutlama sahibine söylenen ve o anki mutlu olayın, daha birçok iyi şeye işaret olması konusundaki dilek.

Maase Avot Siman Labanim: "Atalar'ın Başından Geçenler, Çocukları İçin Birer İşarettir". Bkz. Bereşit 12:6, 26:16 ve 47:28 açk. **1.** *Atalar*'ın [Avraam, Yitshak ve Yaakov] başından geçenler ya da fiilen yaptığı şeyler, tarihin ileri bir döneminde *Bene-Yisrael*'in de benzer durumlarda kalacaklarını ya da benzer davranışlar göstereceklerine dair birer işaretrettir. Nitekim *Tora*'daki birçok örnek, tarihte belki başka bağlamlarda, fakat aynı temayla tekerrür etmiştir. **2.** "Çocuklar genelde babalarının yolunda giderler" anlamında bir deyim.

Simhat Tora: Bkz. *Tora > Simhat Tora*.

Sinat Hinam: "Sebepsiz Nefret". Bir başkasına duyulan ve hiçbir elle tutulur nedene dayanmayan nefret. Hahamlarımız'ın, II. *Bet-Amikdaş*'ın başlıca yıkılma sebebi olarak tanımladıkları günah budur.

Sofer: 1. Yazar. **2.** Ya da **Sofer STa"M**. *Sefarim* [Kitaplar: *Sefer Tora* vs.], *Tefilin* ve *Mezuza* gibi kutsal

objelerin içeriğini, Yahudi kurallarına uygun bir şekilde yazan, bu konuda eğitim ve diploma sahibi kişi. *BBS*.

Suka: çoğ. *Sukot*. "Çardak". **1.** Genelde güneşten korunmak için kalas, ağaç dalları, yaprak gibi malzemeler kullanılarak yapılan, geçici oturma amaçlı yapı. **2.** Yahudiler'in, *Sukot* bayramı öncesinde, Tora kanunun belirlediği kurallar doğrultusunda evlerinin yanında, [üstü tamamen açık] balkonunda ya da çatısında yaptıkları, üzerini ağaç dalları ve yapraklarla kapadıkları ve bayramın yedi gününü geçirmek için kullandıkları çardak. **3.** *Mişna*'nın, "***Moed*** – *Bayram*" bölümündeki, *Sukot* bayramı ve ona bağlı kuralları ele alan ünitesi. Bkz. *Sukot*.

Sukot: "Çardaklar [Bayramı]". Tanrı'nın *Bene-Yisrael*'i Mısır'dan çıkarışından sonra, çölde çardaklarda oturtması anısına kutlanan bayram; bkz. 23:34, 23:42. "***Hag Aasif*** – *Hasat Bayramı*" olarak da bilinir. 15 Tişri günüdür; bir önceki gece başlar ve 7 gün kutlanır. *Sukot*'un en önemli özelliği, bir hafta boyunca *Suka*lar'da yaşanması ve bereketli ürün alınacak bir sene için dualarda *Arbaat Aminim* ile sembolik hareketler yapılmasıdır.

Şaatnez: "Yün-Keten Karışımı". **1.** Yün ve keten karışımıyla dokunmuş kumaş (bkz. 19:19 açk.). **2.** Uyumsuz iki şeyin birleşimi için kullanılan deyim.

Şabat: **1.** Haftanın yedinci günü. Tam anlamı "işi bırakmak"tır; bkz. Bereşit 2:1-3 açk. Bu günde *melaha* adı verilen yaratıcı karakterli işleri yapmak yasaktır; bkz. Şemot 20:8 v.d. "*[Bene-]Yisrael* iki *Şabat*'ı *Alaha*'ya göre kutlasalar, hemen kurtarılırlar" (*Talmud – Şabat* 118b). **2.** Hafta; bkz. 23:15. **3.** İş yapmanın yasak olduğu *Yom Tov*lar için de kullanılır; bkz. 23:15. **4.** *Şemita* yılı için de " *Şabat* Yılı" tanımı vardır; bkz. 25:4. **5.** Bu yıla ait ürünler de bu şekilde tanımlanabilir; bkz. 25:6 açk. *B ŞS*.

Şabat Zahor: *Purim* bayramından önceki *Şabat*'a verilen isim; bkz. *Peraşat Zahor*.

Şabat Para: *Purim* bayramından sonraki *Şabat*'a verilen isim; bkz. *Peraşat Para*.

Şabat Ahodeş: *Roş Hodeş* Nisan'dan önceki *Şabat*'a verilen isim; bkz. *Peraşat Ahodeş*.

Şabat Mevarehim: "[Yeni Ay'ın] Mübarek Kılındığı *Şabat*". *Roş Hodeş*'ten önceki *Şabat*. Bu günde, Yeni Ay'ın gelişini ilan eden "***Yei Ratson***" isimli bir dua okunur ve *Roş Hodeş* günü bildirilir.

Şahrit: Ya da **Şaharit**. **"**Sabah".

Tefilat Şahrit: "Sabah Duası". Sabah yapılan *Tamid-korban*ına denktir.

Pat Şaharit: "Sabah Ekmeği". Sabah kahvaltısı.

Şena Şel Şahrit: "Sabah Uykusu".

Keriat Şema Şel Şahrit: "Sabah *Şema* Okunuşu".

Şalom: 1. Huzur. **2.** Barış. **3.** Selamlaşma sözü. "Selam". Bu amaçla kullanılan diğer bazı ifadeler şöyledir: " ***Şalom Uvraha!*** – *Barış ve Bereket!*", " ***Şalom Rav*** – *Bol Selam*", " ***Şalom Leha*** – *Selam Sana*", " ***Şalom Alehem*** – *Barış/Selamet Üzerinizde [Olsun]*". Bu sonuncusuna "***Alehem Şalom*** – *Üzerinizde [Olsun] Barış/Selamet*" şeklinde cevap verilir. Bu şekilde selamlaşma diyalogu *Şalom* sözcüğüyle açılıp yine *Şalom* sözcüğüyle kapanmış olur. **4.** Durum. **5.** *Şalom*, aynı zamanda Tanrı'nın İsimleri'nden biridir. Bu nedenle kirli vs. yerlerde selamlaşırken bu sözcük kullanılmamalıdır.

Şelom Emet: "Gerçek Barış". Gönülden yapılmış, gerçek ve kalıcı barış.

Şelom Bayit: "Ev Barışı". **1.** Aile içinde karşılıklı anlayış ve barış ilişkileri. **2.** Daha genişletilmiş anlamıyla, toplum içi barış.

Derişat Şalom: "Esenlik Dileği". Üçüncü bir kişiye selam gönderirken kullanılan sözcükler. Kısaca "*Da Ş*".

Has Veşalom!: "Haşa!", "Tanrı Korusun!", "Kesinlikle Hayır!" anlamlarına gelebilen bir deyiş.

Leh Leşalom: "Esenliğe Git". Bir uğurlama sözü.

Ma Şelomha?: "Durumun Nasıl?". Bir hatır sorma sözü.

Mipene Darke Şalom: "Barış Tavrı Nedeniyle". "İnsanlar arasındaki barışı bozulmadan devam ettirmek, sürtüşmelere meydan vermemek için" anlamında bir deyiş. Yahudi kanunu bu konuya önem verir ve Yahudi olmayanlarla iyi ilişkilerin tesisini temel bir kriter olarak görür.

Şabat Şalom: *Şabat* günü kullanılan selamlaşma sözü.

Alav Aşalom: "Huzur Uzerinde". Vefat etmiş sevilen bir kişinin ismi zikredildikten sonra eklenen sözler. Örneğin, "Moşe Rabenu Alav Aşalom".

Rodef Şalom: "Barış Takipçisi". İnsanlar arasında barış ve gerçek dostluğu tesis etmeye çalışan kişiler için kullanılan sıfat.

Şaloş Regalim: "Üç Bayram". Üç Hac. ["Ayak" anlamında da olan] "***Regel***" sözcüğü "kez/defa" anlamındadır (bkz. Bamidbar 22:28) ve yılın üç vaktinde, *Bene-Yisrael*'in Yeruşalayim'deki *Bet-Amikdaş*'a gelerek yaptıkları bayramları ifade eder; krş. Şemot 23:14 ve 23:17. Bu üç bayram, *Pesah*, *Şavuot* ve *Sukot*'tur.

Bet-Amikdaş zamanında özel *korban*ların yapıldığı bu bayramlar, günümüzde de özel dualarla kutlanır. *B ŞS.*

Şamaş: "Hizmetkar". **1.** Bir kurumda, temizlik, güvenlik ve başka türdeki görevleri yerine getirmekle görevli kişi. **2.** *Sinagog*lar'daki genel işlerden sorumlu görevli. Bu kişiye "***Meşaret Bakodeş*** – *Kutsal'da Hizmet Eden*" adı da verilir. **3.** *Hanuka*'da yakılan kandillere eşlik eden ek kandil.

Şaot Zemaniyot: tek. *Şaa Zemanit*. "Zamansal Saatler". Sabah güneşin doğuşundan, akşam batışına kadar olan sürenin 12'ye bölünmesiyle elde edilen saatler. Anlaşıldığı üzere bu "saatler", günün uzunluğuna bağlı olarak değişkenlik gösterir. Gün içinde özellikle dua saatlerinin belirlenmesinde bu saatler kullanılır.

Şavuot: İbranice " ***Şavua*** – *Hafta*" sözcüğünden, "Haftalar [Bayramı]". *Pesah*'ın ikinci gününden itibaren sayılan yedi haftanın tamamlanışının ardından kutlanan bayram; Devarim 16:9-10. *Tora*'nın Sinay dağında Bizzat Tanrı tarafından tüm Bene-Yisrael'e ve-rildiği gündür (*Talmud* – *Şabat* 86b). Bu günde *Bene-Yisrael* Tanrı'ya bağlılık yemini etmiş, Tanrı da *Bene-Yisrael*'i Kendi Halkı olarak alacağını bildirmiş-

tir. Bayramın isminin sebebi, bu karşılıklı yeminler [**Şevuot**] de olabilir. Bu bayram aynı zamanda [yılın ilk buğday hasadının yapıldığı dönemde olması nedeniyle] "***Hag Akatsir*** – *Ürün Biçme Bayramı*" ve [*Bet-Amikdaş*'a *Bikurim*'in getirildiği bayram olması nedeniyle] "***Hag Abikurim*** – *Turfanda Bayramı*" olarak da bilinir. Bu günde, yılın yeni çıkan meyveleri *Bet-Amikdaş*'a getirilirdi. *Şaloş Regalim*'den biri olan *Şavuot*, bir *Yom Tov*'dur ve *Erets-Yisrael*'de bir, *Diaspora*'da ise iki gün kutlanır.

Şefihut Damim: "Kan Dökülmesi". **1.** Cinayet. Bu, ihlal etmektense ölümü tercih etmeyi gerektiren, en ağır üç yasaktan biridir. **2.** Bir kişiyi başkalarının önünde utandırmak. Çünkü bu, kanın yüzüne dolarak yüzünün kızarmasına ve sonra çekilerek bembeyaz olmasına neden olur. Bu nedenle "***Albanat Panim*** – *Yüzün Beyazlatılması*" olarak da adlandırılır.

Şehina: Tanrı'nın Kutsal Varlığı; Tanrı'nın Onuru. Sözcük anlamı "Barınmak; barınış"tır; bkz. Şemot 25:5, 29:45. *BBS.*

Şehita: "Hayvan Kesimi". Yahudi kanununa göre hayvanın kesileceği bıçaktan, kesiliş şekline kadar her şey titiz kurallara bağlıdır. Yanlış bir kesim, hayva-

nı *terefa* yapmaya yetecektir. *Şehita*'da, hayvanın boynu – nefes ve yemek boruları [=*Simanim*] – omurgaya kadar, bıçağın bir gidiş-elişiyle kesilmelidir. Hayvan kesimi konusunda sadece *Şehita* diploması olan kişi [= *Şohet*] yetkilidir.

Şehitat Kadaşim: "Kutsalların Kesimi". *Korban*larla ilgili *Şehita*ya verilen isim.

Şehitat Hulin: "Kutsal Olmayanların Kesimi". Et yeme amaçlı yapılan *Şehita*.

Şohet: *Şehita* konusunda gereken eğitim ve diplomaya sahip kişi.

Şekel: çoğ. *Şekalim*. Eski dönemde, altın ve gümüş gibi değerli metaller için kullanılan bir ağırlık birimi. Normal şekel 7,17-11,4gr. kadardır.

Şekel Akodeş: "Kutsiyet [konularındaki] *şekel* standardı". Bu, iki normal *şekel*e eşittir.

Şekalim: 1. *Mişna*'nın "***Moed*** – *Bayram*" bölümündeki, *Bet-Amikdaş* döneminde *Bene-Yisrael*'in bağışladığı yarımşar *şekel* ile ilgili kuralları ele alan ünite; bkz. *Peraşat Şekalim*. **2.** Günümüzde Purim bayramının rastladığı Adar ayının *Roş Hodeş*i'nden *Purim*'e kadar olan sürede, bunun anısına yapılan bağışlar. Bu bağış aynı zamanda "***Zeher Lemahatsit Aşekel*** – *Yarım Şekelin Anısına*" şeklinde de adlandırılır.

Şelamim-korbanı: "Barış *Korban*ı". Kişinin, Tanrı'ya teşekkür etmek veya bir *neder* ya da *nedava*yı ödemek amacıyla yaptığı *korban*. *Şelamim-korban*ının bir bölümü *Mizbeah*'ta yakılır, çoğunluğu ise, getiren tarafından yenirdi; bkz. *Perek* 3 açk. ve 7:11-36. Normal şartlarda *Şelamim-korban*ı gönüllü olarak getirilir. Ancak bayramlarda yapılan zorunlu *Korban Hagiga* da bir *Şelamim-korban*ıdır.

Şelamim-kesimi: İbr. ***Zevah Şelamim***. *Şelamim-korban*ı için kullanılan başka bir isim. çoğ. *Zivhe Şelamim*.

Şalme Toda: " Şükran [amaçlı] *Şelamim-korbanı*". Bkz. *Toda-korban*ı.

Şema: Tanrı'nın 'Bir'liğini ilan eden ve Yahudi inancının temellerini oluşturan parça. Sabah ve akşamleyin *Şema* okumak, doğrudan *Tora*'nın bir emridir; Devarim 6:7. Sabahleyin *Şema* söyleme vakti, *Şaot Zemaniyot*'a göre günün ilk üç saatidir. Geceleyin ise yıldızların çıkışından itibaren söylenir. *Şema* üç paragraftan oluşur: Devarim 6:4-9, 11:13-21 ve Bamidbar 15:37-41. *BBS*.

Şemini Hag Aatseret: "[*Sukot*'un başından sayıldığında] Sekizinci [güne rastlayan] Durdurma/Toplanma/İmtina Bayramı". *Sukot*'un yedi gününü

takip eden ve bu bayramı "durduran"; sona erdiren bayram; Bamidbar 29:35 (bkz. 23:36 açk.). 22 Tişri tarihine rastlar ve [*Erets-Yisrael*'de] bu günde artık *Suka*'da oturulmaz [*Diaspora*'da ise ilk gün oturulur ama beraha söylenmez (Rambam)]. *Erets-Yisrael*'de tek gün kutlanır ve aynı zamanda *Simhat Tora* kutlaması yapılır. *Diaspora*'da ise bayram iki gündür ve ilk gün *Şemini Hag Aatseret* iken, *Simhat Tora* kutlaması ikinci gün yapılır.

Şemita: çoğ. *Şemitot*. "Bırakma, terk etme, feragat etme". *Tora*'nın emrine göre, *Bene-Yisrael*'in *Erets-Yisrael*'e girişinden itibaren, her yedinci yıl *Şemita* yılıdır. Bu yılda toprak nadasa bırakılır, ekim-dikim yapılmaz ve ürün toplanmaz. Yine bu yılın sonunda, tüm borçlar affedilir. Hem bu *mitsva*ya hem de bu *mitsva*nın uygulandığı yıla *Şemita* adı verilir (bkz. *Perek* 25).

Şemitat Kesafim: "Paradan [=alacaklardan] Feragat". *Şemita* yılının sonunda tüm borçların affedilmesi.

Şemitat Karka: "Araziden Feragat". *Şemita* yılında toprağın kendi haline bırakılması.

Şeni Letuma: Bkz. *Tuma* > *Şeni Letuma*.

Şete Alehem: "İki Ekmek". *Şavuot* bayramında, yeni yıla ait ilk buğday hasadıyla pişirilerek *Bet-Amikdaş*'a getirilen toplumsal *Minha-korban*ı. Bu, *hamets* ekmek olarak getirilen tek *Minha* türüdür (bkz. 23:17).

Şete Matanot Şeen Arba: "Dörde Eşit İki Uygulama". Bazı *korban*larda kanın, *Mizbeah* duvarının önce kuzeydoğu sonra da tam karşısındaki güneybatı köşesine, duvarın alt yarısına gelecek şekilde toplam iki kez çarpılmasıdır. Kan karşılıklı köşeye atıldığından, dört duvara da erişmiş olur. Yani iki uygulama vardır ama, sonuç dörde eşittir (bkz. 1:5 açk.).

Şetut: (Şin-Tav-Vav-Tav). "Altıda Bir". Bkz. 25:14 açk.

Şevet: (Şin-Bet-Tav). **1.** Oturuş. **2.** Mola. **3.** Zorunluluktan dolayı iş kaybı. **4.** Bir kişinin, bir başkasına vermiş olduğu bedensel zarar nedeniyle onun iş kaybından doğan zararı karşılaması şeklindeki tazminat.

Şevuat Aedut: "Tanıklık Yemini". Kişinin, belirli bir olaya tanık olduğu gerekçesiyle mahkemeye tanık olarak çağrılması sonrasında, olaya tanık olmadığını belirterek ettiği yemin (bkz. 5:1 açk.).

Şevuat Bituy: "Telaffuzla Yapılan Yemin". Kişinin, bir şeyi yaptığına ya da yapacağına, bir olayın olduğuna ya da olmadığına dair ettiği yemin (bkz. 5:4 açk.).

Şevuat Pikadon: "Emanet Yemini". Bir kişinin, kendisine emanet edilen mal hakkında ihmalkarlık yapmadığına dair ettiği yemin (bkz. 5:22-23).

Şifha Harufa: "Belirlenmiş/Adanmış/Bağlanmış Cariye". Üzerinde iki kişinin ortak olduğu, ancak sonra, ortaklardan birinin azat etmesi sonucu "yarı-özgür" statüsüne yükselen ve sahibi tarafından Yahudi bir köle ile evlendirilen Yahudi olmayan cariye. Bkz. 19:20-22 açk.

Aşam Şifha Harufa: " *Şifha Harufa* Konulu *Aşam-korban*ı". Bir *Şifha Harufa* ile günah işlemiş Yahudi bir erkeğin getirmesi gereken *Aşam-korban*ı.

Şimhat Bet Aşoeva: "*Su Çekme / Su Çekilen Yer Şenliği*". *Sukot*'un ikinci gününde, *Mizbeah*'ta gerçekleştirilen "su ile *Neseh*" işlemi için Şiloah kaynağından su çekilmesi vesilesiyle *Bet-Amikdaş*'ın kadınlar avlusunda gerçekleştirilen şenlikler (bkz. 23:40 açk.).

Şofar: çoğ. *Şofarot*. Genelde koç boynuzundan yapılan [ama sığır haricindeki başka hayvanların boynuzundan da yapılabilen], eski dönemde ordunun toplanması ya da bayramların ilanı için kullanılan üflemeli alet. *Roş Aşana* bayramında *Şofar* çalmak, *Tora*'nın bir emridir (bkz. 23:24). *Yom Kipur*'da ise *Şofar* çalınarak yüce günün bitişi ilan edilir. Ayrıca *Yovel* yılında da, kölelerin serbest kalışını ilan etmek için ülke çapında *Şofar* çalınırdı (bkz. 25:9).

Şofarot: " *Şofar*lar". *Roş Aşana* günü okunan *Musaf Amida*sı içindeki üç ana bölümden üçüncüsü (bkz. *Malhuyot* ve *Zihronot*). Bu bölümde, *Tanah*'taki *Şofar* sesi temasını içeren pasuklardan alıntı yapılır.

Şohet: Bkz. *Şehita* > *Şohet*.

Şulhan: çoğ. *Şulhanot*. **1.** "Masa". **2.** *Mişkan* ve *Bet-Amikdaş*'ta bulunan, altın kaplama olup üstüne *Lehem Apanim*'in yerleştirildiği masa; bkz. Şemot 25:23 v.d. " ***Şulhan Apanim*** – *Yüz Masası*" (Bamidbar 4:7) ve " ***Şulhan Amaarehet*** – *Dizim/Sıralama Masası*" (Divre Ayamim II 29:18) olarak da bilinir.

Şuman: çoğ. *Şumanim*. "İçyağı". Yenmesi yasak olmayan içyağı (bkz. 3:9 açk). Krş. *Helev*.

Taam: çoğ. *Teamim*. "Tad". **1.** Lezzet. **2.** Sebep; bir şeyin altında yatan mantık. **3.** *Tanah*'ta sözcüklerin

etrafında bulunan ve okurken hangi melodinin kullanılacağını belirten ses işaretleri. Bunlar "***Simane Ateamim*** – *Taam İşaretleri*" ya da "***Teame Mikra*** – *Okuma Taamları*".

Taam Gan Eden: "*Gan Eden* Lezzeti". Olağanüstü lezzet.

Ma Ataam?: "Ne Sebep?". Hangi sebepten dolayı?

Taam Lifgam: "Bozuk Tad". **1.** [*Kaşerut* kuralların-da] Bir kabın, özümsediği tadı belirli bir süre sonra bozuk bir şekilde yansıtması. **2.** [Deyimsel olarak] Olumsuz özellik.

Taam Leşevah: "Övgüye Layık Tad". **1.** [*Kaşerut* kurallarında] Bir kabın, özümsediği tadı belirli bir süre sonra güzel, dolayısıyla hala etkili bir şekilde yansıtması. **2.** [Deyimsel olarak] Olumlu özellik.

Taam Mafsik: "Duraklama *Taam*ı". Tora'nın okunuş işaretlerinde, duraklamayı ifade eden *taam*lar.

Ataam Aelyon: "Yüksek *Taam*". Tora'daki On Emir kısımlarının okunuşunda kullanılan, normalden farklı *taam*lar.

Devarim Şel Taam: "Mantıklı Sözler".

Taame EMeT: "*EMeT Taam*ları". *Tanah*'ın **İ**yov, **M**işle ve **T**eilim kitaplarındaki, diğer kitaplara göre farklı nitelikteki *taam*lar. Buradaki "***Emet***" sözcüğü bu kitapların isimlerinin baş harflerinden oluşur.

En Bo Lo Taam Velo Reah: "Ne lezzeti var ne

kokusu". Söylenen sözlerin hiçbir mantıksal dayanağı olmadığını belirten deyim.

Al Taam Vareah En Leitvakeah: "Lezzet ve Koku Konusunda Tartışma Olmaz". "Zevkler ve renkler tartışılmaz" anlamında bir deyim.

Taanit: çoğ. *Taaniyot*. "Eziyet". **1.** Oruç. Bedene, onu yiyecek ve içecekten mahrum bırakarak yapılan eziyet. **2.** *Mişna*'nın, "***Moed*** – *Bayram*" bölümündeki, özellikle yağmur yokluğu sonucunda *Sanedrin* tarafından ilan edilen oruçları ve diğer türdeki oruçları konu alan ünitesi.

Taanit Ester: "Ester Orucu". *Purim* bayramının arifesinde (13 Adar), kraliçe Ester'in tutmuş olduğu ve tüm Yahudiler'in tutmasını istediği orucun anısına tutulan oruç.

Taanit Halom: "Rüya Orucu". Kişinin, kötü mesajlar içerdiğini düşündüğü bir rüyanın sonrasında, bu olası kötülüğün iptali umuduyla tuttuğu oruç.

Taanit Yahid: "Bireysel Oruç". Kişinin, herhangi bir nedenle [örneğin *Teşuva* yönünde kendisini uyandırma amacıyla ya da gördüğü bir rüya nedeniyle] gönüllü olarak tutmayı üstlendiği oruç.

Taanit Tsibur: "Toplumsal Oruç". Meydana gelen bir olay nedeniyle tüm toplumun tutması öngörülen oruç.

Megilat Taanit: Bkz. *Megila > Megilat Taanit*.

Ayoşev Betaanit Nikra Hote: "Oruçlu Oturan, Günahkar Sayılır". Kendi kendine gereğinden fazla oruç tutmaya karar veren kişinin doğru davranmadığını belirten deyiş. Hahamlarımız, *Teşuva* amacıyla bile olsa oruç tutmakta aşırıya kaçmamak gerektiğini belirtirler ve bunun yerine Tora öğrenimi ve mitsva uygulamasında özenli davranmayı tavsiye ederler.

Taara: kar. *Tuma*. "Saflık". Manevi yönden saf ve temiz olma durumu. Kutsiyet konularıyla haşır neşir olmanın öncelikli şartı budur.

Tearot: "Saflıklar". *Mişna*'nın, *tuma* ve *taara* konularını ele alan üniteleri içeren bölümü.

Taarat Amişpaha: "Ailenin Saflığı". Yahudi ailesinin temelini sağlayan saflık kuralları. Bu kurallar, evin hanımının adet dönemine bağlıdır ve adetin başlangıcından, kadının *mikve*ye dalmasına kadar olan sürede eşlerin fiziksel anlamda ayrılığını gerektirir (bkz. 15:19 açk., *Günümüzdeki Uygulama* k.b.).

Taor: f. *Teora*; çoğ. *Teorim*; f. çoğ. *Teorot*; kar. *Tame*. *Tame* olmayan saf kişi.

Tahanunim: tek. *Tahanun*. "Yakarılar". **1.** Yakarış; merhamet dilekleri. **2.** Normal günlerde *Şahrit* ve

Minha dualarında *Amida*'nın ardından okunan ve günahlar konusunda affedilme dileklerini içeren parça.

Talit: Bkz. *Tsitsit*.

Talmid Haham: Bkz. *Haham > Talmid Haham*.

Talmud: 1. Öğrenim. **2.** *Tora Şebeal Pe* için kullanılan ve *Mişna*, *Gemara*, *Tosefta*, *Midraş*ları içinde barındıran genel isim. Bazı durumlarda sadece *Gemara* için de kullanılır. *B ŞS*.

Tame: f. *Temea*; çoğ. *Temeim*; f. çoğ. *Temeot*. kar. *Taor*. **1.** Bir *tuma* kaynağından etkilenmiş kişi. Bkz. *Tuma*. **2.** *Kaşer* olmayan hayvan; Devarim 14:7. **3.** Kötü ve yozlaşmış kişilere ve-rilen bir aşağılama sıfatı; Yeşayau 52:1. *BBS*.

Teme Met: Ya da **Teme Nefeş**. Bir ölüyle temastan ya da aynı çatı altında bulun- maktan dolayı *tame* olan kişi.

Tamid-korbanı: "Daimi *Korban*". Günde iki kez, sabah ve akşam olmak üzere yapılan toplumsal *Ola-korbanı*. Bkz. Bamidbar 28:1-8; Şemot 29:38-44.

Tana: çoğ. *Tanaim*. II. *Bet-Amikdaş* dönemi ve sonrasında varlık gösteren *Hahamlar*'a verilen genel bir

ünvan. *BBS*.

Tanah: *TaNa"H*. ***T**ora*, ***N**eviim* ve ***K**etuvim* sözcüklerinin baş harflerinden oluşturulmuş sözcük.

Taor: Bkz. *Taara > Taor*.

Tapuah: çoğ. *Tapuhim*. "Elma". **1.** Elma meyvesi. **2.** Şişkin yığın. **3.** *Mizbeah*'ın üzerindeki büyük kül yığını.

Tapuah Adama: "Toprak Elması". Patates.

Tapuah Zaav: "Altın Elma". Portakal. Kısaca *TaPUZ*.

Tarbit: Faiz. Bkz. *Ribit*.

Taref: f. *Terefa*; f. çoğ. *Terefot*. **1.** Yırtılmış. **2.** Bir insan ya da hayvanın on iki ay yaşamasına olanak tanımayacak, yara, lezyon vb. bedensel bozukluk. Bir hayvanda böyle bir bozukluk olması halinde o hayvan *Kaşer* değildir. **3.** Böyle bir bozukluğa sahip hayvan. **4.** *Kaşer* olmayan. Yenmesi, kullanılması ya da pişirilmesi yasak olan yiyecek. Et ve sütün birlikte kullanıldığı kaplar da Yahudi kanununa göre *taref* sınıfına girer.

Tefah: çoğ. *Tefahim*. "Yumruk". Ya da **Tofah**. **1.** Dört

parmağa denk uzunluk ölçüsü. Yaklaşık 8-10cm.

Megale Tefah Umhase Tifhayim: "Bir *tefah* açıp, iki *tefah* kapıyor". "Açıkladığından fazlasını gizliyor" anlamında bir deyim.

Tefilin: *Şabat* ve bayram günleri haricinde her gün sabah duasında sol kola ve başa yerleştirilen; içinde *Tora*'dan dört bölümün (Şemot 13:1-10, 13:11-16, Devarim 6:4-9, 11:13-21) yazılı olduğu parşömenler bulunan, hayvan derisinden yapılmış iki siyah renkli küp kutu. Bu kutulardan çıkan deri şeritler, kutuların yerleştirilmesini ve bağlanmasını sağlar ve kendilerine göre kurallara sahiptir. *BBS*.

Tehiyat Ametim: "Ölülerin Dirilişi". İleride ölülerin tekrar dirileceğine dair Yahudi inancı.

Tehum: çoğ. *Tehumim*. **1.** Sınır; sınırla çevrilmiş alan.

Tehum Şabat: " *Şabat* Alanı". Şehir dışında 2000 *Ama* [yaklaşık 1km.] uzaklığa kadar olan bölge. *Şabat* günü, bunun dışına çıkmak yasaktır; bkz. Şemot 16:29 açk.

Tekia: çoğ. *Tekiot*. **1.** Üflemeli çalgılarda, ses çıkarmak için yapılan üfleme. **2.** Uzun ve düz *Şofar* sesi.

Teme Met: bkz. *Tame > Teme Met*.

Temea: bkz. *Tame*.

Temura: 1. Bir şeyin yerini alan; yedek. **2.** Parasal karşılık. **3.** Kutsiyete adanmış bir hayvanın yerini almak üzere başka bir hayvan vermek. Bu durumda ikinci hayvan da kutsiyet kazanır ama ilkinde bir değişiklik olmaz (bkz. 27:10). **4.** *Mişna*'nın, "***Kadaşim*** – *Kutsallar*" bölümündeki, kutsiyete ait hayvanlara karşılık başka hayvanların verilmesi kuralları, *nevela* ve *terefa*, *Kaşerut* işaretleri vb. konuları ele alan ünitesi.

Tenufa: Sallayış; yukarı kaldırış. Çeşitli şeylerin Tanrı'nın Huzurunda "kutsal" konumuna geçmesini simgeleyen bazı hareketlere bu isim verilir. Bkz. 7:13 açk.

Terafim: Eski dönemde putperestlerin evlerinde bulundurdukları "ev putları". Bazı durumlarda bunlar gaipten bilgi almak için kullanılırdı (bkz. Bereşit 31:19).

Terefa: bkz. *Taref*. *B ŞS*.

Terua: çoğ. *Teruot*. **1.** Kesik kesik çalınan *Şofar* ya da borazan sesi (krş. *Tekia*). **2.** Coşku ve heyecan belirten yüksek ses.

Yom Terua: "*Terua* Günü". *Roş Aşana*'nın bir diğer adı (bkz. Bamidbar 29:1).

Teruma: çoğ. *Terumot*. **1.** "Bağış". Tam anlamıyla "yükseltme; kaldırma"; çünkü kutsal amaçlarla bağışlanan bir eşya, alelade olmaktan çıkıp, daha yüksek bir düzeye yükselmiştir; bkz. Şemot 29:27 açk. **2.** Tarım ürünlerinden ayrılıp *Koen*ler'e verilmesi gereken yaklaşık %2 oranındaki pay (bkz *Perek* 22). **3.** Genel olarak *Tora*'nın [gerek tarım ürünlerinden, gerek hayvanlardan gerekse de *korban*lardan ayrılıp] *Koen*ler'e verilmesini emrettiği her türlü pay da bu isimle adlandırılır.

Terumat Maaser: "*Maaser* Bağışı". Leviler'in, halktan aldıkları *Maaser Şeni* bağışından ayırıp *Koen*ler'e verdikleri onda birlik pay; bkz. *Maaser* > *Maaser Min Amaaser*.

Terumat Adeşen: "Küllerin Kaldırılması". Her sabah *Mizbeah*'ın üzerindeki *Tapuah*'tan bir miktar külün kaldırılıp *Mizbeah*'ın yanına yerleştirilmesi işlemi (bkz. 6:3-4 açk).

Teşuva: çoğ. *Teşuvot*. **1.** Cevap. **2.** Dönüş; geri geliş. **3.** [Yahudi geleneksel dilindeki anlamına göre:] Pişmanlık duymak, hatadan vazgeçmek, doğru yola dönmek şeklindedir. "*Teşuva* yapmak/*Teşuva*'ya dön-

mek" şeklinde kullanılır. *BBS*.

Teva: çoğ. *Tevot*. **1.** Sandık. **2.** Noah'ın Büyük Tufan'dan kurtulmak için inşa ettiği sandık şeklindeki üç katlı gemi (*Tevat Noah*; bkz. Bereşit 6:14-16). **3.** [*Talmud*'daki kullanımıyla] *Sefer-Tora*lar'ın yerleştirildiği dolap; bkz. *Kodeş > Ehal Akodeş*. **4.** [Günümüzdeki kullanımıyla] *Hazan*'ın duayı yönetirken ve *Tora*'yı okurken durduğu yer. **5.** Sözcük.

Raşe Tevot: "Sözcüklerin Başları". Ardarda gelen sözcüklerin baş harflerinden oluşturulmuş sözcük.

Yarad Lifne Ateva: "*Teva*nın Önüne İndi". Sinagogda *Hazan* olmak üzere görev aldı; "*teva*ya çıktı".

Tevel: (Tet-Bet-Lamed). İçinden henüz *teruma* ve *maaser* ayrılmamış olan tarım ürünlerine verilen ad.

Tevila: çoğ. *Tevilot*. "Dalış" ya da "daldırma". **1.** Bir nesnenin bir sıvıya daldırılması. **2.** *Mikve* ya da, deniz, göl gibi doğal su kaynaklarına tüm vücudu ya da herhangi bir eşyayı daldırma işlemine verilen ad.

Tevul Yom: f. *Tevulat Yom*. "[*Mikve*ye] O Gün Dalmış Olan". *Tame* bir kişinin, *mikve*ye daldıktan sonra, gün batımına kadar olan süre boyunca bulunduğu konum

(bkz. 7:7 açk.).

Tiltul: "Taşıma, nakletme". Bir nesneyi bir yerden bir yere götürmek; hareket ettirmek. Bu, *Şabat* günü yasak olan *melaha*lardan biridir. Yasak üç yönlüdür. [1] Genel alandan özel bir alana bir şey sokmak; [2] özel bir alandan genel alana bir şey çıkarmak; [3] genel alan içinde bir şeyi 4 *ama* uzaklığa taşımak. Buradaki "genel alan" (*Reşut Arabim*), sokak gibi herkesin ortak malı olan yerleri; "özel alan" (*Reşut Ayahid*) ise ev, gibi bir kişiye ya da kuruma ait sınırlı alanları belirtmektedir. Bu terimlerin *alaha*sal tanımları daha geniş ve detaylıdır. Dolayısıyla burada yazılanların "genel anlam" olduğu akılda tutulmalıdır.

Tişa Beav: İbrani takvimine göre "9 Av". Bu gün, tarih boyunca Yahudiler için bir yas günü olarak bilinir. Bu günde meydana gelen felaketler sebebiyle *Yom Kipur*'daki kurallara göre oruç tutulur. *BBS*.

Toda-korbanı: " Şükran *korban*ı". Bu, *Şelamim* tarzı bir *korban*dır ve belirli durumlardaki şükran duygularını ifade etme amacıyla getirilir (bkz. 7:12 v.d. açk.).

Tohaha: Ya da **Toheha**. "Sert İhtar". **1.** Ceza, sıkıntı. **2.** Tora'nın, Bene-Yisrael'in Tora'ya uygun yaşama-

maları durumunda yüzleşmek durumunda kalacakları ceza ve lanetleri listeleyen iki bölümüne (Vayikra 26:14-46 ve Devarim 28:15-69) verilen ad.

Tora: 1. Yasa (bkz. Bereşit 26:5). **2.** "***Oraa*** – *Eğitim/Rehberlik*" sözcüğüyle bağlantılı olarak "Öğreti". **3.** Tanrı'nın, Moşe Rabenu'ya dikte ettiği ve *Bene-Yisrael*'e verdiği, Yahudilik'in temel kitabı. Bereşit, Şemot, Vayikra, Bamidbar ve Devarim kitaplarından oluşan beşli. "***Torat E-lo-im*** – *Tanrı'nın Yasası*" (Yeşayau 24:26), "***Torat Moşe*** – *Moşe'nin Yasası*" (Malahi 3:22), "***Torat Emet*** – *Gerçek Yasa*" (Nehemya 9:13) olarak da bilinir. *BBS*.

Tora Şebihtav: "Yazılı *Tora*". *Tora*'nın beş kitabı. Bazı durumlarda tüm *Tanah* için de kullanılır.

Tora Şebeal Pe: "Sözlü *Tora*". Moşe'nin, doğrudan Tanrı'dan öğrenerek halka tüm detaylarına kadar açıkladığı, Yazılı *Tora*'daki emirlerin tüm uygulamaları, öğretiler, gelenekler, kurallar. Bkz. *Talmud*.

Sefer Tora: "*Tora* Kitabı". *Tora*'nın, hayvan derisi üzerine, usta bir *Sofer* tarafından, özel bir mürekkeple ve belirli çok titiz kurallara göre yazılı olduğu tomar.

Simhat Tora: "*Tora* Sevinci". *Tora*'nın yıllık okunma döngüsünün tamamlanışı sebebiyle yapılan kutlama. Bu günde *Tora*'nın son peraşası olan Vezot

Aberaha okunur ve hemen ardından ilk peraşa Bereşit'e başlanır. *Şemini Hag Aatseret* bayramına dahildir ve *Erets-Yisrael*'de bu bayramın tek gününde, *Diaspora*'da ise, ikinci günde kutlanır; bkz. *Şemini Hag Aatseret*.

Talmud Tora: 1. *Tora* Öğrenimi. "*Tora* öğrenimiyle meşgul kişi kadar özgür insan yoktur" (*Mişna – Pirke Avot* 6:2). **2.** *Tora* öğrenimi veren kurumlar için kullanılan genel isim.

Torat Koanim: Bkz. *Koen > Torat Koanim*.

Tsaar: 1. Acı, sıkıntı, keder. **2.** Bir kişinin, bedensel zarar vermiş olduğu bir başkasına çektirdiği acı nedeniyle ödemesi gereken tazminat türü.

Tsaar Baale Hayim: "Canlılara Eziyet". Hayvanlara eziyet etme yasağı.

Tsaar Gidul Banim: "Çocuk Büyütme Sıkıntısı". Ebeveynin, çocuklarını yetiştirme sırasında çektikleri maddi-manevi sıkıntıları ifade eden terim.

En Adam Nitpas Bişat Tsaaro: "İnsan Kederli Zamanında Sorumlu Tutulmaz". Bir insanın kederli bir zamanda ağzından çıkardığı uygunsuz sözlerin hoş görülmesi gerektiğini belirten deyiş.

Tsadik: çoğ. *Tsadikim*; f. *Tsadeket*; f. çoğ. *Tsadikot*; kar. *Raşa*. **1.** Tanrı'dan korkan, *Tora*'nın tüm *mitsva*larını

yerine getiren; **2.** Adaleti işleten; dürüst; **3.** Haklı. *BBS*.

Tsaraat: Bazı manevi eksiklikler nedeniyle ortaya çıkan ve cüzam benzeri belirtileri olan rahatsızlık; bkz. 13:1 v.d.

Tsedaka: 1. Adalet, dürüstlük. **2.** İhtiyaç sahiplerine yardım. Elindekiyle "adalet ve dürüstlüğe uygun bir şekilde" ihtiyaç sahiplerine yardım etmek. *BBS*.

Tset Akohavim: "Yıldızların Çıkışı". Yeni günün kesin olarak başladığı zaman.

Tsits: *Koen Gadol*'un alnına taktığı ve üzerinde "Tanrı Adına Kutsal" sözlerinin yazılı olduğu altın levha. Bkz. Şemot 28:36-38.

Tsitsit: Dört köşeli elbiselerin köşelerine bağlanması gereken iplik düğümleri ve saçaklar; Bamidbar 15:37 v.d. Bu emrin yerine getirilmesi için, sabah dualarında dört köşesinde *tsitsit* olan bir dua şalı ["***Talit Gadol*** – *Büyük Talit*"] ve gün boyu giysilerin altında yer alan dört köşeli ve *tsitsit* bağlı bir iç kıyafeti ["***Talit Katan*** – *Küçük Talit*"] giyilir. Ama bunun dışında, dört köşeli başka elbiseler söz konusuysa, giymeden önce onlara

da *tsitsit* bağlamak gerekir. Dört köşesi olmayan elbiseler ise bundan muaftır.

Tsom: "Oruç". Yemek ve içmekten uzak durmak.

Atsom: "Oruç". Baştaki "A" sesi [İngilizce'deki "the" sözcüğüne denk olarak] İbra-nice'de belirtme ve özelleştirme anlamı verir. Bu sözcük belirli bir orucu, yani *Yom Kipur*'u ifade eder; zira bu, Yahudilik'teki en büyük oruç günüdür.

Tsom Gedalya: Ya da **Tsom Gedalyau**. "Gedalya Orucu". I. *Bet-Amikdaş*'ın yıkılışının ardından Babil imparatoru Nevuhadnetsar tarafından Erets-Yisrael'in valiliğine atadığı Gedalyau ben Ahikam'ın, bir suikast sonucu öldürülmesi anısına 3 Tişri tarihinde tutulan oruç. Bu olayın ardından Yahudiler'in neredeyse tümü Erets-Yisrael'den sürülmüştür.

Tu Bişvat: "15 Şevat". Ağaçlar ve onlarla ilgili kurallar için yılbaşı niteliğindeki tarih.

Tuma: Kişiyi *Bet-Amikdaş*'a girmekten ve kutsal nitelikli yiyecekleri yemekten alıkoyan manevi durum. Bkz. *Perek* 12'nin başındaki açıklamalar. *BBS*.

Avi Avot Atuma: "Büyükbaba *Tuma*". Bir ceset. Bu, en üst düzeydeki *tuma* kaynağıdır ve temas ettiği ya da aynı çatı altında bulunduğu kişi ya da eşyaları *Av Atuma* düzeyinde *tame* yapar.

Av Atuma: çoğ. *Avot Atuma*. "Baba *Tuma*". Birinci derecede *tuma* kaynağı. Böyle bir kaynak, temas yoluyla insan ve eşyalara *tuma* aktarır ve onları *Rişon Letuma* derecesinde *tame* yapar. Örneğin, bir ölüyle temas etmiş kişi, bir *metsora*, ya da bazı hayvanların leşleri bu tipte *tuma* kaynaklarıdır.

Valad Atuma: "Çocuk *Tuma*". *Rişon Letuma*, *Şeni Letuma*, *Şelişi Letuma* ve *Revii Letuma* düzeyleri.

Rişon Letuma: "*Tuma*dan Birinci Derecede Etkilenmiş Olan". Bir *Av Atuma*'nın teması sonucu *tame* [ve *tuma* kaynağı] olmuş kişi ya da eşya. Bu derecedeki bir *tuma* kaynağı, temas halinde sadece yiyecek ve içecekleri *tame* yapabilir [insan ve eşyaları ise yapmaz].

Şeni Letuma: "*Tuma*dan İkinci Derecede Etkilenmiş Olan". Bir *Rişon Letuma*'nın teması sonucu *tame* olmuş yiyecek ya da içecek. Bu derecedeki bir *tuma* kaynağı, temas halinde *teruma* ya da kutsal nitelikli yiyecekleri *tame* yapar [diğer yiyecek ve içecekleri ise yapmaz].

Şelişi Letuma: "*Tuma*dan Üçüncü Derecede Etkilenmiş Olan". Bir *Şeni Letuma*'nın teması sonucu *tame* olmuş *teruma* ya da kutsal nitelikli yiyecek. Bu derecedeki bir *tuma* kaynağı temas halinde sadece kutsal nitelikli yiyeceklere *tuma* aktarır [*teruma*ya ise aktarmaz].

Revii Letuma: "*Tuma*dan Dördüncü Derecede Etkilenmiş Olan". Bir *Şelişi Letuma*'nın teması sonucu *tame* olmuş kutsal nitelikli yiyecek. Bu derecede *tame* olmuş kutsal bir yiyecek başka bir şeye *tuma* aktarmaz.

Tumat Eset: "Kımıldatmadan Kaynaklanan *Tuma*". Bazı *tuma* kaynaklarının kımıldattığı kişi ya da nesneye aktarılan türdeki *tuma* (bkz. 15:12 açk.).

Tumat Madaf: "Hafif *Tuma*". Bazı *tuma* kaynaklarının, taşıdıkları şeylere aktardıkları türdeki *tuma* (bkz. 15:12 açk.).

Tumat Maga: "Temas *Tuma*sı". Temas yoluyla aktarılan türdeki *tuma*.

Tumat Masa: "Yük *Tuma*sı". Bazı *tuma* kaynaklarının [temas olmadan bile olsa] taşınması ile, taşıyana aktarılan *tuma*.

Tumat Merkav: "Binicilik Ekipmanına Ait *Tuma*". Bazı *tuma* kaynaklarının, binicilikte kullandıkları eşyalara aktardıkları türdeki *tuma* (bkz. 15:9 açk.).

Tumat Met: "Ölü *Tuma*sı". Bir cesede temas ya da onunla aynı çatı altında bulunmakla aktarılan *tuma*.

Tumat Midras: "Basma/Baskı *Tuma*sı". Bazı *tuma* kaynaklarının, ağırlıklarını vererek aktardıkları türdeki *tuma*. *Tumat Mişkav* ve *Tumat Moşav*'ın her ikisini belirten genel sınıf (bkz. 15:6 açk.).

Tumat Mikdaş Vekadaşav: "*Bet-Amikdaş* ve kut-

sallarının *tumas*ı". *Tame* halde iken *Bet-Amikdaş*'a girme ya da kutsal nitelikli bir yiyeceği yeme günahı.
Tumat Mişkav: "Yatak *Tumas*ı". Bazı *tuma* kaynaklarının, üzerine yattıkları, yatmaya özel eşyalara aktardıkları türdeki *tuma* (bkz. 15:4 açk.).
Tumat Moşav: "Oturma Yeri *Tumas*ı". Bazı *tuma* kaynaklarının, üzerine oturdukları, oturmaya özel eşyalara aktardıkları türdeki *tuma* (bkz. 15:4 açk.).
Tumat Oalim: "Çadır *Tumas*ı". Bazı *tuma* kaynaklarının, aynı çatı altında bulundukları şeylere aktardıkları türdeki *tuma*.

Tütsü Mizbeahı: bkz. *Mizbeah* > *Mizbah Azaav*.

Urim VeTumim: *Koen Gadol*'un göğsüne yerleştirilen *Hoşen*'in kat yeri içine konan, Tanrı'nın Kutsal İsmi; bkz. 28:30 açk.

Viduy: "İtiraf". **1.** Gerçeği kabullenmek, eski bir hatayı, ona bağlı detaylarıyla açıklamak. **2.** Kişinin günahlarını itiraf ettiği duaya verilen isim.
Viduy Pe: "Ağız İtirafı". Sadece ağızdan yarım yamalak yapılan ama gerçek olmayıp pişmanlık içermeyen itiraf.

Yakılan-korban: İbranice ***İşe***. "***Eş*** – *Ateş*" sözcüğüyle

bağlıdır ve *korban*ların yakılan kısımlarını ifade eden bir terimdir. Çevirimiz boyunca bu sözcüğü "*yakılan-korban*" ifadesiyle karşılamaya çalıştık.

Yamim Noraim: "Heybetli Günler". Elul ayı ile kendisini hissettirmeye başlayan, *Roş Aşana* ile devam edip, on *Teşuva* gününü tamamlayan *Yom Kipur*'da doruğa ulaşan Tanrısal yargı dönemi. *Oşana Raba* da bu döneme dahil kabul edilir.

Yeşiva: **1.** Oturuş; **2.** Toplantı; **3.** *Hahamlar*'ın *Tora* öğrenimi ya da araştırma amacıyla bir araya gelmeleri. **4.** *Tora* öğrenilen okul. *BBS*.

Yetser Ara: "Kötü Dürtü". İnsanı kötülüğe, zarar vermeye, kıskançlığa, nefrete, günaha vs. teşvik eden zayıf yanı; bkz. *Satan*.

Yetser Atov: İyi Eğilim. İnsanı iyiliğe, adalete, yardımseverliğe, sevgiye vs. teşvik eden yanı.

Yibum: Çocuksuz ölen bir erkeğin karısının, o erkeğin kardeşlerinden biri ile evlenmesi (Devarim 25:5 v.d.).

Yideoni: çoğ. *Yideonim*. Bir medyumluk yöntemi (19:31).

Baal Yideoni: "*Yideoni* Ustası".

Yisreeli: Yisrael ulusuna mensup.

Yoledet: "Loğusa". Yeni doğum yapmış kadın. Bu kadın, doğan çocuğun cinsiyetine göre bir ya da iki hafta boyunca, bir *nida* ile aynı düzeyde *temea* konumundadır (bkz. 12:2 açk.).

Yom Kipur: Ya da **Yom Akipurim**. "Kefaret/Bağışlanma Günü"; bkz. 23:26-32. Tişri ayının 10'u. Yılın en kutsal günüdür ve bu günde, Yahudiler oruç tutup gün boyu af için dua ederler. "*Yom Kipur*'da, yemek, içmek, ferahlatıcı bir şeyler sürmek, eşlerarası ilişkide bulunmak, deri ayakkabı giymek ve yıkanmak yasaktır (*Mişna – Yoma* 8:1). *BBS*.

Yom Tov: "İyi Gün". Bayram günü. *Şaloş Regalim* ve *Roş Aşana*'da iş yapmanın yasak olduğu günler. *Şabat*'tan farklı olarak, *Yom Tov*'da "***Ohel Nefeş** – Yemek İhtiyacı*" için gereken işler yapılabilir; *Şabat* günü yapılamaz. *BBS*.

Yom Tov Şeni Şel Galuyot: "Sürgünlerin İkinci *Yom Tov*u". Her bayramda *Diaspora*'da kutlanan ikinci *Yom Tov*'a verilen isim.

Yovel: Yedi *Şemita* yılını takip eden 50. yıl. Bu yılda, geçmiş 49 yıl içinde el değiştirmiş tüm topraklar eski sahiplerine geri döner ve tüm Yahudi köleler serbest kalır; bkz. 25:10.

Zav: çoğ. *Zavim*. "Bedensel Akıntısı Olan Erkek". Geniş bilgi için bkz. 15:1-18 açk.

Zava: "Anormal Kanaması Olan Kadın". Geniş bilgi için bkz. 15:24-28 açk.

Zava Gedola: "Büyük Çaplı *Zava*". Normal zamanı dışında ardışık üç gün kanaması olan kadın.

Zava Ketana: "Küçük Çaplı *Zava*". Normal zamanı dışında azami ardışık iki gün kanaması olan kadın.

Zeman Biur: "Ortadan Kaldırma Vakti". [*Şemita* kuralları dahilinde,] Bir ürünün tarlalarda artık bulunamamaya başlandığı zaman. Bu zaman geldiğinde herkes elindeki *Şemita* yılına ait stokları dışarı çıkarmalı ve başkalarının kullanımına açmalıdır.

Zerika: "Fırlatış". *Korban*ın *Mizbeah*'ta gerçekleştirilen kan işlemleri. Bu işlemler *korban*ın türüne göre farklılık gösterirdi.

Zihronot: "Hatıralar". *Roş Aşana* günü okunan *Musaf Amida*sı içindeki üç ana bölümden ikincisi (bkz.

Malhuyot ve *Şofar* > *Şofarot*). Bu bölümde, *Tanah*'taki "hatırlama" temasını içeren pasuklardan alıntı yapılır. Bunun nedeni, *Roş Aşana*'nın, "***Yom Azikaron*** – *Hatırlama Günü*" olması ve Tanrı'nın, insanları yargıladığı bu günde, yapılan her şeyi "hatırına getirerek" tek tek değerlendirmesi.

Zimun: "Davet". Üç ya da daha fazla erkeğin birlikte yediği ekmekli bir öğünün sonunda, *Birkat Amazon*'a başlamadan önce yapılan davet prosedürü.

Zoar: *Kabala* öğretisinin, Rabi Şimon Bar Yohay'a atfedilen temel kitabı.

Zona: 1. Fahişe. **2.** Bir *Koen*'le evlenmesi yasak olan kadın sınıflarından biri. Geniş bilgi için bkz. 21:7 açk.

Zuz: Eski dönemde kullanılan bir madeni para. Kutsal *şekel* standartlarına göre, *şekel*in dörtte birine eşdeğerdir. Bir *zuz*, altı *maa*ya denktir.